РУКОВОДСТВО ОПЕРАТОРА

NEW HOLLAND
CX8030
CX8040
CX8050
CX8060
CX8070
CX8080
CX8090

Том 2/2

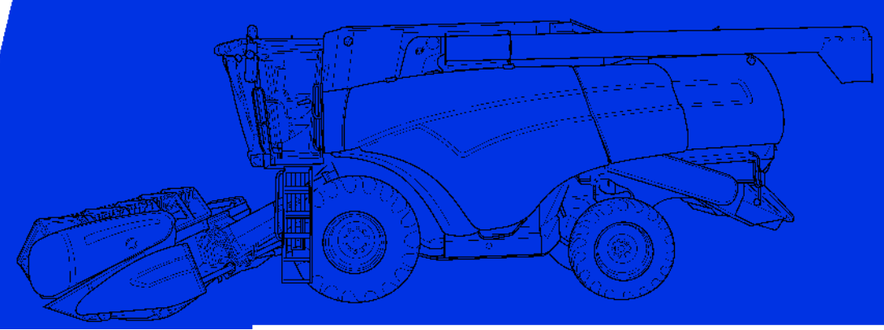

NEW HOLLAND

Your success – Our specialty

№ публикации 1-е издание 87535550

Напечатано в Бельгии 07/06

NEW HOLLAND

NEW HOLLAND

CX8030
CX8040
CX8050
CX8060
CX8070
CX8080
CX8090

РУКОВОДСТВО ПО ЭКСПЛУАТАЦИИ И ТЕХНИЧЕСКОМУ ОБСЛУЖИВАНИЮ

Том 2/2 — Техническое обслуживание

CE

NEW HOLLAND

ПРЕДИСЛОВИЕ

Данное руководство составлено с целью содействия оператору в надлежащем выполнении обкатки, эксплуатации, регулировки и технического обслуживания новой машины.

При проектировании и производстве машины большое внимание было уделено вопросам достижения максимальных эксплуатационных показателей, обеспечения экономичности и простоты в управлении при уборке различных сельскохозяйственных культур в самых разнообразных условиях.

Перед поставкой машина тщательно проверяется заводом-изготовителем и компанией-дилером, что гарантирует ее надлежащее состояние в момент передачи заказчику. Чтобы поддерживать машину в таком состоянии и обеспечить ее безаварийную эксплуатацию, важно, чтобы техническое обслуживание машины, описанное в данном руководстве, проводилось регулярно и с предписанными интервалами.

Перед началом эксплуатации следует тщательно ознакомиться с данным руководством (особенно с главой, в которой описана техника безопасночти). Храните руководство в доступном месте.

Термины «левый» и ”правый», употребляемые в тексте данного руководства, означают соответственно «слева» и «справа» по ходу движения машины во время работы, если смотреть на нее сзади.

Если во время эксплуатации машины возникает необходимость в какой-либо консультации, следует обращаться к дилеру. Дилер располагает обученным персоналом, оригинальными запасными частями и всем необходимым оборудованием для выполнения требуемых работ по техническому обслуживанию.

ВАЖНОЕ ЗАМЕЧАНИЕ:

Данная машина сконструирована и произведена в соответствии с требованиями директивы Евросоюза 98/37/ЕС. При обслуживании и ремонте машины допускается использование только оригинальных запасных частей New Holland. Внесение изменений в конструкцию машины допускается только с письменного разрешения производителя. В противном случае компания-производитель снимает с себя ответственность за работоспособность машины.

Заявление о соответствии требованиям ЕС поставляется вместе с машиной. Оно должно храниться вместе с Руководством оператора (см. раздел 2 «Органы управления, приборы и управление работой машины»).

Максимальная скорость движения данной машины по дорогам общего пользования ограничена при помощи электронного ограничителя. Не пытайтесь его заменить.
Передвижение машины по дорогам общего пользования регламентируется действующими Правилами дорожного движения.
При использовании сменного оборудования компании New Holland убедитесь, что оно сертифицировано ЕС.

При распространении настоящей публикации через международную дилерскую сеть New Holland оборудование, показанное на рисунках (как стандартное, так и дополнительное), может изменяться в зависимости от конкретной страны. Технические характеристики «низкобюджетных» вариантов комплектации, выбранных заказчиком, могут отличаться от приведенных в данном руководстве.

На некоторых иллюстрациях в данном руководстве для большей наглядности при описании отдельного узла или способа регулировки защитные устройства или дополнительные ограждения, которые требуются законодательством отдельных стран, могут быть показаны в открытом или демонтированном состоянии. В таком состоянии машина эксплуатироваться не должна. Для вашей безопасности перед началом работы убедитесь, что все защитные устройства закрыты или установлены на место.

ПОДДЕРЖКА ВЛАДЕЛЬЦА

New Holland и дилеры New Holland стремятся к тому, чтобы капиталовложения, сделанные клиентом в машину, полностью оправдались. Обычно все технические проблемы решаются сервисным подразделением дилера. Однако в ряде случаев могут происходить недоразумения. Если вы не удовлетворены решением возникшей проблемы, рекомендуется обратиться к владельцу или генеральному директору компании-дилера, изложить суть проблемы и попросить об оказании содействия. При необходимости в дополнительной помощи дилер может обратиться непосредственно в филиал компании-производителя.

ПОЛИТИКА КОМПАНИИ

Политика компании-производителя направлена на постоянное совершенствование продукции. Мы сохраняем за собой право вносить изменения в конструкцию и технические характеристики без уведомления и обязательства по модификации ранее произведенных машин.

Все данные, приведенные в этой публикации, могут изменяться в процессе совершенствования нашей продукции. Данные по размерам и массам являются приблизительными, рисунки не всегда отражают стандартную комплектацию машины. Для получения более точной информации по конкретной машине обращайтесь к дилеру.

ДОПОЛНИТЕЛЬНОЕ ОБОРУДОВАНИЕ И ПРИНАДЛЕЖНОСТИ

Данная машина была спроектирована для уборки самых разных сельскохозяйственных культур в различных условиях. Тем не менее, в ряде случаев для улучшения эксплуатационных показателей машины может потребоваться дополнительное оборудование. Перечень дополнительного оборудования приводится в разделе «Дополнительное оборудование» настоящего руководства.

ЗАПАСНЫЕ ЧАСТИ, РАСХОДНЫЕ МАТЕРИАЛЫ И КОМПЛЕКТУЮЩИЕ

Оригинальные запасные части и принадлежности компании New Holland были сконструированы специально для машин этой марки.

Следует заметить, что «неоригинальные» запасные части и принадлежности не были проверены и не были сертифицированы New Holland. Установка и/или использование таких изделий может отрицательно сказаться на конструктивных характеристиках машины и тем самым повлиять на ее безопасность. New Holland не несет ответственности за какой бы то ни было ущерб, вызванный применением «неоригинальных» запасных частей и принадлежностей.

Оригинальные запасные части следует заказывать только у уполномоченных дистрибьюторов New Holland. На оригинальные запасные части предоставляется гарантия, они обеспечивают наилучшие эксплуатационные показатели.

При заказе запасных частей следует обязательно указать модель и серийный номер машины, а также год выпуска, который выбит на табличке с идентификационными данными (см. главу «Общая информация»).

СМАЗОЧНЫЕ МАТЕРИАЛЫ

Дилер предлагает специальные смазочные материалы, изготовленные в соответствии с фирменными техническими условиями New Holland. Смазочные материалы, рекомендованные для данной машины, перечислены на третьей странице обложки настоящего руководства.

ГАРАНТИЯ

На машину дается гарантия в соответствии с требованиями законодательства страны эксплуатации и контрактными обязательствами дилера, продавшего машину. Однако если эксплуатация машины, ее регулировка и обслуживание не будут соответствовать инструкциям, изложенным в настоящем руководстве, действие гарантии будет автоматически прекращено.

Запрещается вносить в конструкцию машины какие бы то ни было изменения без особого письменного разрешения представителя New Holland.

УХОД ЗА МАШИНОЙ

Современные машины оборудуются сложными электронными системами управления. Несмотря на то, что для защиты электронных компонентов и разъемов были приняты все возможные меры, давление, создаваемое некоторыми типами моечного оборудования, настолько велико, что гарантировать полную защиту от проникновения воды невозможно.

При использовании высоконапорного моечного оборудования не стойте слишком близко к машине и избегайте прямого попадания воды под давлением на электронные компоненты, электрические разъемы, сапуны, уплотнения, крышки заливных горловин и т. д.

ЭКОЛОГИЧЕСКАЯ БЕЗОПАСНОСТЬ

Почва, воздух и вода являются жизненно важными факторами сельского хозяйства и жизни на Земле в целом. Если действующее природоохранное законодательство не регламентирует вопросы работы с материалами, применения которых требуют передовые технологии, при работе с ними и при их утилизации следует руководствоваться здравым смыслом.

Ниже приводятся некоторые рекомендации, которые могут оказаться полезными:

Ознакомьтесь с действующими положениями природоохранного законодательство и соблюдайте их.

При отсутствии регламентирующих норм следует обратиться к поставщикам масел, топлива, антифриза, моющих средств и т. д. за информацией о воздействии последних на человека и окружающую среду, а также о безопасных способах их хранения, использования и утилизации. Во многих случаях вам могут оказать содействие консультанты по сельскому хозяйству.

ПОЛЕЗНЫЕ СОВЕТЫ

Не следует заправлять машину топливом из канистр или с применением не предназначенных для этой цели систем подачи топлива под давлением — это может привести к проливу значительных объемов топлива.

Следует избегать контакта кожи рук с маслами, кислотами, растворителями и т. д. Большинство из них содержат вещества, вредные для вашего здоровья.

При невозможности должной утилизации для смазки цепных передач используются масла, поддающиеся биохимическому разложению. Во многих странах появились смазочные материалы на основе рапсового масла и других сельскохозяйственных продуктов.

Современные масла содержат присадки. Не допускается сжигание загрязненного топлива и/или отработанного масла в системах отопления зданий.

При сливе охлаждающей жидкости, моторного, трансмиссионного масла, масла из гидросистемы, тормозной жидкости и т. д. следует избегать ее проливов. Не следует смешивать слитую тормозную жидкость, топливо или охлаждающую жидкость со смазочными материалами. Вплоть до утилизации, проводить которую следует в соответствии с требованиями действующего законодательства и имеющимися ресурсами, слитые жидкости должны храниться в надежных емкостях. Сливать эксплуатационные жидкости на землю категорически запрещается. Они должны собираться и утилизироваться безопасным для окружающей среды способом.

Запрещается самостоятельно вскрывать систему кондиционирования воздуха — она содержит газы, выпуск которых в атмосферу не допускается. Для этой цели у дилера имеется специальное оборудование. После вскрытия система в любом случае должна перезаправляться хладагентом.

Любые течи или дефекты в системе охлаждения двигателя или гидросистеме должны устраняться незамедлительно.

Запрещается повышать значение давления в контурах, находящихся под давлением, поскольку это может привести к разрушению отдельных узлов и деталей.

При проведении сварочных работ следует предохранять шланги от брызг расплавленного металла, которые могут повредить или ослабить их, что приведет к утечке масла, охлаждающей жидкости и т. д.

Утилизация аккумуляторный батарей
Аккумуляторные батареи содержат различные соединения, которые, не будучи надлежащим образом утилизированы после окончания срока службы, наносят вред окружающей среде. New Holland настоятельно рекомендует возвращать все использованные батареи (как стартерные, так и небольшие «сухозаряженные» батареи, которые могут применяться для питания электрооборудования или электронных схем) дилеру, который обеспечит их надлежащую утилизацию или переработку. В некоторых странах этого требует закон.

©2006 CNH Belgium NV-Zedelgem

РАЗДЕЛЫ РУКОВОДСТВА

1 — Общие сведения, требования техники безопасности

2 — Приборы и органы управления

3 — Эксплуатация комбайна

4 — Смазка и техническое обслуживание

5 — Поиск и устранение неисправностей

6 — Хранение комбайна

7 — Дополнительное оборудование

8 — Спецификация

9 — Первое 50-часовое обслуживание

Алфавитный указатель

Указатель

ПРИМЕЧАНИЕ: *Руководство оператора CX состоит из двух томов. Первый том «Эксплуатация» содержит разделы 1,2 и 3, второй том «Обслуживание» содержит разделы 4,5,6,7,8 и 9.*

ПРОВЕРИТЬ ВСЕ СОДЕРЖАНИЕ

СОДЕРЖАНИЕ

РАЗДЕЛ 1 — ОБЩАЯ ИНФОРМАЦИЯ И ТЕХНИКА БЕЗОПАСНОСТИ

Назначение 1-1
Идентификационные данные 1-1
Рама 1-1
Двигатель 1-2
Зерновая жатка (Повышенной производительности и жатка «Экстра») 1-3
Кукурузная жатка 1-3
Секционная жатка 1-3
Кукурузная жатка (98С) 1-3
Платформа-подборщик (92С/94С) 1-4
Зерновая — рисовая — универсальная жатка (72С/74С) 1-4
Запишите номера агрегатов машины — они могут понадобиться в будущем: 1-5
Общие рекомендации 1-6
Запуск двигателя комбайна 1-8
Движение по дорогам общего пользования 1-9
Работа комбайна 1-10
Работа с жаткой 1-11
Остановка комбайна 1-11
Техобслуживание 1-12
Двигатель 1-14
Дизельное топливо 1-15
Правила техники безопасности при работе с аккумуляторной батареей 1-16
Иллюстрации 1-16
Устойчивость 1-17
Юридические обязательства 1-17
Требования безопасности по эксплуатации гидросистем и компонентов гидросистем — гидравлика (Европейский стандарт ЕМ 982) 1-17
Уровень шума 1-18
Электромагнитная совместимость (ЭМС) 1-18
Информация об уровне вибрации 1-18
Предупреждающие таблички 1-19
Предупреждающие таблички (Австралия) 1 28
Доступ к узлам машины 1 35
Защитные приспособления 1-41
Блокиратор жатки 1 41
Дополнительный блокиратор 1 42
Колесный башмак ..... 1 -42
Сирена (если установлена) 1 42
Противоподкатный брус наклонной камеры 1 43
Габаритные пластины ..... 1 -43
Номерной знак (Италия) 1 44
Защитные приспособления ..... 1 -44
Дополнительное зеркало (Германия) 1 44
Огнетушитель (крепится на приводе измельчителя) 1 45
Регулировка ближнего света фар 1 46
Регулировка боковых фар (если установлены) 1 47
Остановка комбайна 1 48
Подъем комбайна 1 49
Крепление комбайна для перевозки 1 50
Присоединение прицепа ..... 1 -51
Совместимое навесное оборудование 1 52
Европейские модели 1 52
Австралийские модели 1 54

РАЗДЕЛ 2 — ОРГАНЫ УПРАВЛЕНИЯ, ПРИБОРЫ И УПРАВЛЕНИЕ МАШИНОЙ

Кабина и органы управления 2-1
Аварийный выход 2-1
Сиденье и рабочее место оператора 2-2
Рулевая колонка и педали управления 2-6
Панель управления справа 2-8
Рукоятка многофункционального рычага 2-14
Стартовая панель 2-18
Органы управление на потолке кабины 2-19
Система климат — контроля 2-24
1. Предусматривается установка двух различных типов панелей 2-25
2. Панель автоматической регулировки температуры в кабине (АТС) 2-26
Зеркала и освещение 2-29
Прочие компоненты 2-32
Монитор Системы Intelliview II 2-35
Машина 2-36
Навигация и контроль входных данных 2-38
Монитор Системы Intelliview II 2-38
Клавиатуры 2-41
Главная страница 2-44
Сокращения 2-46
I Набор инструментов 2-47
1. Настройка дисплея 2-47
2. Операторская настройка 2-48
3. Показать план 2-49
4. Настройка комбайна 2-51
5. Настройка двигателя 2-51
6. Настройка электросистемы 2-52
7. Настройка гидросистемы 2-52
8. Настройка привода 2-53
9. Настройка жатки 2-54
10 Настройка жатки 2-55
11.Настройка подающего механизма 2-56
12. Настройка молотилки 2-56
13. Настройка очистки 2-57
14. Настройка для чистого зерна 2-57
15. Настройка для растительного остатка 2-58
16. Настройка сбора урожая/системы точного земледелия 2-58
17. Настройка обслуживания 2-58
18. Настройка GPS 2-59
19. Настройка урожайности 2-59
20. Блок управления Nav 2-59
II ДИАГНОСТИКА 2-60
1. Версия программы 2-60
2. Статус шины CAN 2-60
3. Архив ошибок 2-61
2. Настройки 2-61
5. Диаграмма 2-62
6. Статус GPS 2-62
7. Приемник GPS 2-62
III Окно информации о комбайне «Combine info» 2-63
1. Информация о двигателе 2-63
2. Информация об электрооборудовании 2-63
3. Информация о гидросистеме 2-64
4. Информация о приводе 2-64
5. Информация о жатке 2-64
6. Информация о подающем механизме 2-65
7.Информация о молотилке 2-65

8.Информация об очистке 2-65
9.Информация о чистом зерне 2-66
10.Информация о растительном остатке 2-66
11.Информация о частоте вращения 2-66
12. Информация о потерях 2-67
IV Точное земледелие (P Farm) 2-68
1.Настройка профиля 2-68
2.Сводные данные 1 2-68
3.Сводные данные 2 2-68
V Рабочие окна 2-69
1 Окно 1 2-69
2 Окно 2-69
3.Окно 2-69
4. Окно 2-70
5. Окно 2-70
6. Окно 2-70
VI Автоматические настройки в зависимости от убираемой культуры
(Automatic Crop Settings — ACS) 2-71
1.Установка ACS 2-72
2. Рабочие настройки 2-73
VII Управление формулами 2-74
1. Импорт 2-74
2 Перечень фильтров 2-74
Удалить 2-75
4. Подключить калибровку (не используется) 2-75
VIII Калибровка 2-76
1. Калибровки 2-76
Калибровки для основных операций 2-77
Калибровка многофункционального джойстика 2-78
2. Операторская Настройка 2-81
3. Калибровкf среза культуры 2-81
4. Блок калибровки NAV (если установлен) 2-81
Звуковая сигнализация 2-82
Автоматическое выключение двигателя 2-82

РАЗДЕЛ 3 — ЭКСПЛУАТАЦИЯ В ПОЛЕВЫХ УСЛОВИЯХ

До начала эксплуатации комбайна 3-1
Запуск двигателя 3-2
Запуск двигателя в нормальных условиях 3-2
Остановка двигателя 3-3
Управление комбайном 3-3
Стояночный тормоз 3-4
(если предусмотрено конфигурацией монитора IntelliView II) 3-4
Система переключения передач 3-5
Блокировка дифференциала (если установлена) 3-5
Уборка урожая 3-6
Описание работы, ... 3-6
Настройка параметров уборки 3-10
Перенастройка комбайна с уборки зерновых на уборку кукурузы 3-14
Остановка глушением 3-16
Эксплуатационные показатели 3-16
Проба зерна из бункера 3-16
Распределение материала на зерновой доске/верхнем решете 3-17
Проба возврата 3-17
Потери 3-17
Определение уровня потерь 3-19
Жатка 3-20
Присоединение жатки к комбайну 3-20
Отсоединение жатки от комбайна 3-22
Управление высотой жатки 3-23
Эксплуатация секционной жатки 3-27

Автоматический подъем жатки 3-27
Синхронизация частоты вращения мотовила по скорости движения 3-28
СИСТЕМА SMARTSTEER (ЕСЛИ УСТАНОВЛЕНА) 3-30
Подача материала/транспортер наклонной камеры 3-33
Регулировка нижнего вала 3-33
Реверс жатки/транспортера наклонной камеры 3-35
Промежуточная крышка 3-36
Нижняя пластина наклонной камеры (если установлена) 3-37
Ограничение системы поперечного наклона 3-37
Транспортер наклонной камеры - снятие и установка 3-38
Снятие 3-38
Монтаж 3-41
Камнеудалитель 3-42
Обмолот 3-43
Пылезащитная пластина 3-43
Барабан и подбарабанье 3-43
Параметры 3-43
Основные сведения и регулировка 3-43
Частота вращения барабана 3-44
Забивание барабана 3-44
Зазор подбарабанья 3-45
Барабан и подбарабанье — различные типы 3-46
Замена подбарабанья 3-46
Настройки для подбарабаний различных типов 3-53
Остьеотделительные пластины 3-54
Сепарация 3-55
Битер 3-55
Роторный сепаратор 3-56
Универсальная система обмолота 3-57
Отбойный битер 3-57
Фартук для замедления соломенного вороха 3-58
Соломотряс 3-58
Система очистки зерна 3-59
Решетный стан 3-59
Съемная зерновая доска (если установлена) 3-59
Снятие зерновой доски 3-59
Установка зерновой доски 3-61
Решета 3-62
Щели решет 3-62
Положение решет 3-64
Снятие решет 3-64
Установка решет 3-67
Типы решет 3-69
Вентилятор очистки 3-70
Система возврата 3-71
Хранение/выгрузка зерна 3-73
Система наполнения зернового бункера 3-73
Доступ для отбора образцов зерна 3-77
Смотровое окно зернового бункера 3-77
Зерновой бункер с надставками 3-78
Зерновой бункер с крышками 3-78
Датчик уровня зерна в зерновом бункере 3-79
Выгрузной шнек зернового бункера 3-80
Поворот выгрузной трубы 3-81
Выгрузной механизм 3-81

Обработка Растительного Остатка 3-82
Соломоизмельчитель (если установлен) 3-82
Включение соломоизмельчителя 3-82
Измельчитель соломы 3-83
Измельчитель кукурузных стеблей 3-84
Спускной лоток соломоизмельчителя 3-85
Разбрасывание половы 3-85
Дистанционное управление положением пластин делителя (если установлено) . 3-86
Ножи ротора 3-87
Противорежущие пластины 3-87
Положение формирования валка 3-88
Граблины 3-88
Панель перегородки 3-88
Пневмотранспортер половы (если установлен) 3-89
Разбрасыватель половы (если установлен) 3-91
Автоматическое поворотное сцепное устройство для транспортной тележки (если установлено) 3-92

РАЗДЕЛ 4 — СМАЗКА И ТЕХНИЧЕСКОЕ ОБСЛУЖИВАНИЕ

Общие сведения 4-1
Пресс-масленки и периодичность смазки 4-1
Характеристики пластичных смазок 4-1
Периодичность смазки 4-3
После наработки каждых 10 часов 4-3
После наработки каждых 50 часов — левая сторона 4-4
После наработки каждых 100 часов — левая сторона 4-8
После наработки каждых 50 часов — правая сторона 4-9
После наработки каждых 100 часов — правая сторона 4-12
После наработки каждых 200 часов — левая сторона 4-13
Двигатель 4-14
Уровень масла 4-14
Замена масла и фильтра 4-15
Емкость картера двигателя с учетом масляного фильтра (общая) 4-18
Характеристики масла 4-18
Система вентиляции картера (только для CX8090) 4-19
Система охлаждения двигателя 4-20
Уровень охлаждающей жидкости 4-20
Замена охлаждающей жидкости 4-20
Емкость системы охлаждения 4-22
Характеристики охлаждающей жидкости 4-22
Система питания 4-23
Уровень топлива 4-23
Заправка топливом 4-23
Емкость топливного бака 4-24
Характеристики топлива 4-24
Хранение топлива 4-24
Фильтр грубой очистки топлива/водоотделитель 4-25
Топливный фильтр 4-26
Удаление воздуха из системы питания 4-27
Вращающийся сетчатый фильтр и система охлаждения двигателя 4-30
Система забора воздуха 4-31
Гидросистема и гидростатическая трансмиссия 4-33
Маслобак 4-33
Уровень масла 4-33
Замена масла и фильтра 4-33
Объем масла 4-36
Характеристики масла 4-36
Фильтр на выходе из маслоохладителя 4-36
Гидравлические Распределительные Клапаны 4-37

Редуктор двигателя 4-39
Уровень масла 4-39
Замена масла и фильтра 4-39
Объем масла 4-41
Характеристики масла 4-41
Ходовая коробка передач 4-42
Уровень масла 4-42
Замена масла 4-42
Объем масла 4-43
Характеристики масла 4-43
Редуктор главной передачи 4-44
Уровень масла 4-44
Замена масла 4-44
Объем масла 4-45
Характеристики масла 4-45
Редуктор выгрузного механизма 4-46
Замена масла 4-46
Объем масла 4-46
Характеристики масла 4-46
Редуктор выгрузной трубы. 4-47
Проверка уровня масла 4-47
Объем масла 4-47
Характеристики масла 4-47
Редуктор привода распределительного шнека 4-48
Замена масла 4-48
Объем масла 4-48
Характеристики масла 4-48
Цепи, резьбовые валы и оси поворота 4-49
Цепи 4-49
Резьбовые валы 4-50
Оси поворота 4-50
Тормозная система 4-51
Уровень тормозной жидкости 4-51
Замена масла в гидросистеме 4-51
Вместимость 4-51
Характеристики тормозной жидкости 4-51
Таблица (карта) смазки 4-52
Ремни и цепи 4-54
Проверка и регулировка 4-64
Комплект для снижения частоты вращения вариатора привода вентилятора (если установлен) 4-65
Подача материала 4-69
Цепь привода транспортера наклонной камеры 4-69
Промежуточный вал (если установлен) 4-69
Пружинная муфта 4-69
Регулировка фронта среза (если установлена) 4-70
Обмолот 4-71
Пылезащитная пластина 4-71
Очистка 4-72
Решета 4-72
Поворотная ось (самоустанавливающегося решетного стана) 4-72
Домолачивающие устройства 4-73
Хранение зерна 4-74
Пружинная муфта 4-74
Датчик влажности зерна (если установлен) 4-74
Датчик потока зерна (если установлен) 4-78
Тормоза 4-81
Тормозные педали 4-81
Стояночный тормоз 4-81
Замена масла в гидросистеме 4-81

Гидравлическое оборудование 4-82
Гусеницы (если установлены) 4-83
Управляемый мост 4-85
1. Положение управляемого моста 4-86
2. Продольное положение управляемого моста 4-86
3. Положение управляемого моста по высоте 4-88
4. Ширина колеи 4-89
5. Регулировка схождения колес 4-103
6. Регулировка цилиндров рулевого механизма 4-105
Electric System: 4-106
Предохранители и реле 4-106
Электронный блок управления работой комбайна (CCM) 4-111
Аккумуляторные батареи 4-112
Запуск двигателя от внешнего источника 4-112
Генератор переменного тока 4-114
Кабина - климатическая установка 4-115
Фильтр системы вентиляции кабины 4-115
Система кондиционирования воздуха 4-116
Конденсатор 4-117
Решетка воздухозаборника свежего воздуха 4-117
Фильтр контура рециркуляции 4-117
Фильтр-осушитель 4-118
Воздушный компрессор (если установлен) 4-119
Ресивер пневматической системы 4-120

РАЗДЕЛ 5 — ПОИСК НЕИСПРАВНОСТЕЙ

Зона подачи 5-1
Зона обмолота 5-1
Обмолот, сепарация и очистка зерна в решетном стане 5-3
Общие сведения 5-7
Двигатель 5-8
Соломоизмельчитель 5-9
Ведущий задний мост 5-10
Ручное выключение гидравлического стояночного тормоза 5-11
Переключение передач 5-12
Устранение неисправностей автоматической системы терморегулирования 5-14
Calibration error list 5-15

РАЗДЕЛ 6 — ХРАНЕНИЕ МАШИНЫ

Обслуживание в конце сезона 6-1
Заказ запасных частей и/или дополнительного оборудования 6-2
Предсезонное техобслуживание 6-3

РАЗДЕЛ 7 — ПРИНАДЛЕЖНОСТИ

Подача материала 7-1
Грузы для работы на склонах 7-1
Комплект распределения материала 7-1
Комплект переоборудования гидропривода мотовила 7-1
Комплект осветительных приборов для зерновой жатки для движений по дорогам общего пользования 7-2
Перфорированная секция дна наклонной камеры 7-2
Привод транспортера наклонной камеры 7-2
Промежуточный ролик 7-2
Комплект цилиндра подъема жатки 7-3
Суживающие пластины 7-3

Обмолот и сепарация 7-4
Остеоотделительные планки 7-4
Рисовые пальцы 7-4
Инструмент для снятия подбарабанья 7-4
Электрокомплект для вертикальных ножей 7-5
Накладка для подсолнечника 7-5
Пальцы битера 7-5
Лопасти битера 7-5
Сменные прокладки битера 7-5
Вертикальные фартуки на соломотрясе 7-6
Надставки соломотряса 7-6
Комплект переналадки на обмолот злаков 7-6
Модификация для обмолота кукурузы 7-6
Комплект переналадки на обмолот кукурузы 7-7
Комплект переналадки на уборку риса (для комбайна, оснащенного универсальным барабаном) 7-7
Подбарабанья для уборки кукурузы 7-7
Система очистки зерна и нижняя рама 7-8
Дистанционное управление решетом 7-8
Нижний щиток вентилятора 7-8
Комплект вариатора для мелкосеменных культур 7-8
Решето предварительной очистки НС 1-5/8 дюйма 7-9
Комплект делителей зерновой доски 7-9
Рама для решета с круглыми ячейками 7-9
Решето с круглыми отверстиями (16 или 18 мм) 7-9
Регулируемое верхнее решето 1-5/8” и 1-1/8" 7-10
Регулируемое верхнее решето (Peterson 1-5/8" и 1-1/8") 7-10
Верхнее решето (1-5/8”) 7-10
Верхнее решето для кукурузы с криволинейными жалюзи из нержавеющей стали 7-10
Удлинитель жалюзийного решета 7-10
Удлиненные делители решета 7-11
Гладкое подбарабанье домолачивающего устройства 7-11
Комплект дл смешивания стержней кукурузы 7-11
Чистое зерно, зерновой бункер и выгрузка 7-12
Надставка выгрузной трубы 7-12
Перфорированные крышки: Длинные или круглые 7-12
Обработка соломы 7-13
Пневмотранспортер половы 7-13
Половоразбрасыватель 7-13
Соломоизмельчитель 7-14
Комплект переналадки дистанционного управление отражателями 7-14
Трансмиссия и шины 7-15
Ведущий задний мост (моторные колеса) 7-15
Комплект для удлинения осей (не для европейского рынка) 7-15
Шарнирная пластина 127 мм 7-16
Колесная проставка 7-16
Уширители площадки управления 7-16
Гусеницы 7-16
Складная лестница 7-16
Двигатель 7-17
Комплект воздушного компрессора 7-17
Предпусковой подогреватель охлаждающей жидкости 7-17
Щетка очистителя вращающегося пылеуловителя 7-17
Высокая частота вращения вентилятора 7-17
Кабина 7-18
Система стеклоомывателя 7-18
Принтер в кабине 7-18
Отопитель кабины 7-18
Высококачественные динамики 7-18

Электрика и электроника 7-19
Комплект для движения по дорогам общего пользования с секционной жаткой ... 7-19
Задний проблесковый маячок 7-19
Дополнительный комплект проблесковых огней 7-19
Переносная рабочая лампа 7-20
Дополнительный комплект осветительных приборов 7-20
Комплект компьютерного ПО 7-20
Комплект освещения, устанавливающийся на брызговиках 7-20
Модуль мониторинга урожайности 7-21
Датчика влажности зерна 7-21
Комплект SmartSteer™ 7-22
Комплект для установки системы автоматического вождения 7-22
Комплект установки антенны системы вождения Intellisteer™ Auto Guidance DGPS 7-22
Картирование урожайности 7-23
Разное 7-24
Сцепное устройство для транспортной тележки для жатки 7-24
Опорная рама противовесов 7-25
Балластные грузы, устанавливаемые на раму 7-25
Балластные грузы, устанавливаемые на колеса 7-25
Габаритные пластины 7-25
Номерной знак (Италия) 7-26
Сигнальная табличка и освещение выгрузной трубы 7-26
Огнетушитель 7-26
Широкие крылья 7-26

РАЗДЕЛ 8 — ТЕХНИЧЕСКИЕ ХАРАКТЕРИСТИКИ

Колеса и шины 8-1
Моменты затяжки колесных гаек 8-1
Технические характеристики 8-23
Габаритные размеры 8-33
Размер I (3) 8-35
РАЗМЕР J (3) 8-36
Размер K (4) 8-36
Противовесы (балластные грузы) 8-37

РАЗДЕЛ 9 — ПЕРЕЧЕНЬ РАБОТ, ВЫПОЛНЯЕМЫХ ПОСЛЕ ПЕРВЫХ 50 ЧАСОВ ЭКСПЛУАТАЦИИ

Проверить и при необходимости отрегулировать (копия заказчика) 9-1
Проверить и при необходимости отрегулировать (копия дилера) 9-3

АЛФАВИТНЫЙ УКАЗАТЕЛЬ

РАЗДЕЛ 4 — СМАЗКА И ТЕХНИЧЕСКОЕ ОБСЛУЖИВАНИЕ

ПРЕДИСЛОВИЕ.

Конструкция комбайна позволяет свести к минимуму потребность в смазке и техническом обслуживании. Однако регулярная смазка и техническое обслуживание являются наилучшим способом избежать незапланированных простоев и ремонтов, а также значительно продлить срок службы машины.

Следует использовать только высококачественные смазочные материалы, хранящиеся в чистых емкостях.

Рекомендуемые смазочные материалы и заправочные емкости указаны в конце данного раздела.

ВНИМАНИЕ

Перед смазкой необходимо выключить двигатель комбайна. Следует соблюдать указанные ниже меры предосторожности:

- Отключить все приводы.
- Поднять жатку.
- Заблокировать цилиндр подъема жатки.
- Включить стояночный тормоз.
- Выключить двигатель комбайна.
- Перед тем, как выйти из кабины, следует извлечь ключ из выключателя стартера и приборов.

ПРЕСС-МАСЛЕНКИ И ПЕРИОДИЧНОСТЬ СМАЗКИ

Перед смазкой узлов машины следует удалить грязь с пресс-масленок.

Во все пресс-масленки, если иное не указано особо, пластичную смазку следует набивать, пока она не выступит из подшипников. Излишки смазки следует удалить.

ПРИМЕЧАНИЕ: *Во время работы двигателя прогнать все вариаторы из минимального положения в максимальное. Данная мера необходима для равномерного распределения смазки.*

Характеристики пластичных смазок

Используйте универсальную пластичную смазку AM BRA GR9

(Технические условия NH710A) или AMBRA GR75MD (Технические условия NH720A), любо пластичную смазку, соответствующую стандарту NLGI 2.

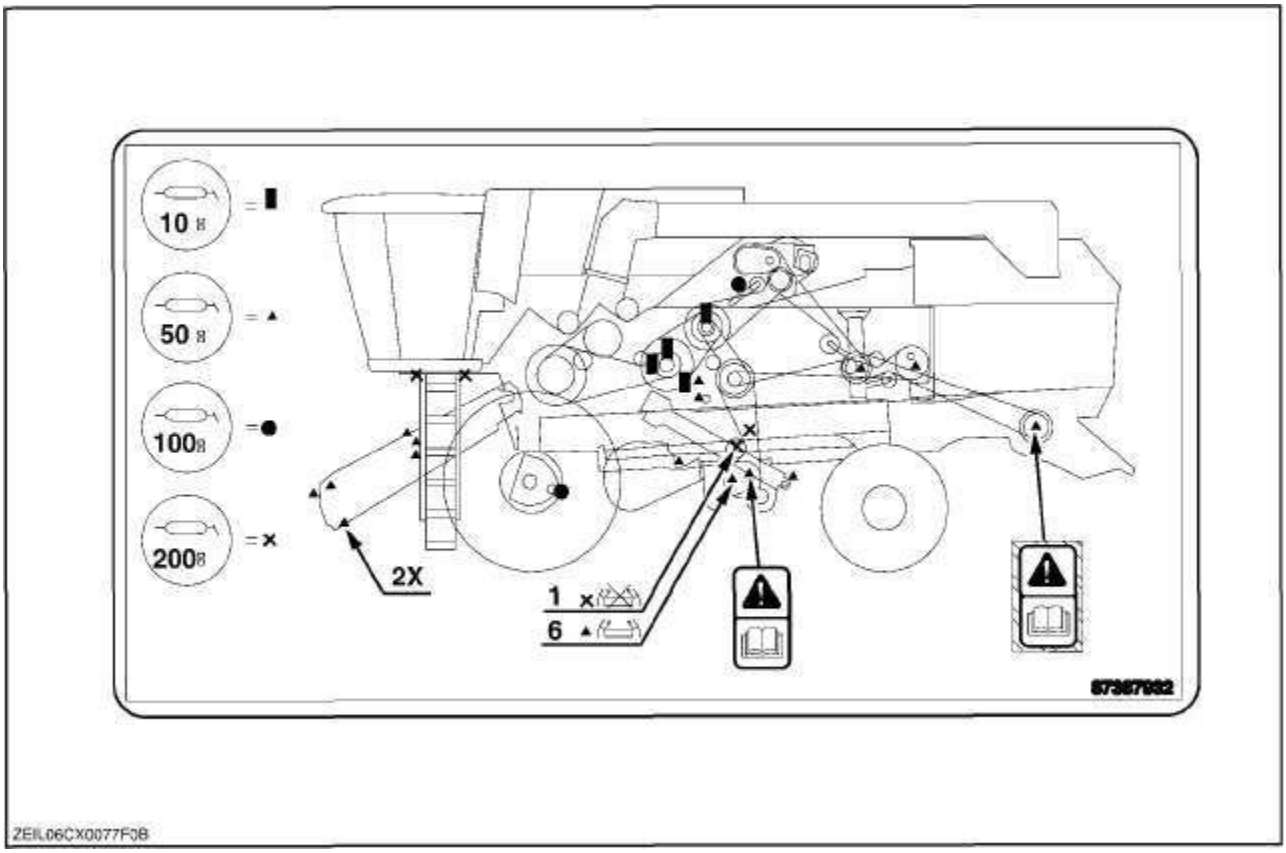
10 ч
50 ч
100 ч
200 ч
2X
1
6
67367982
ZEIL06CX0077F0B

1

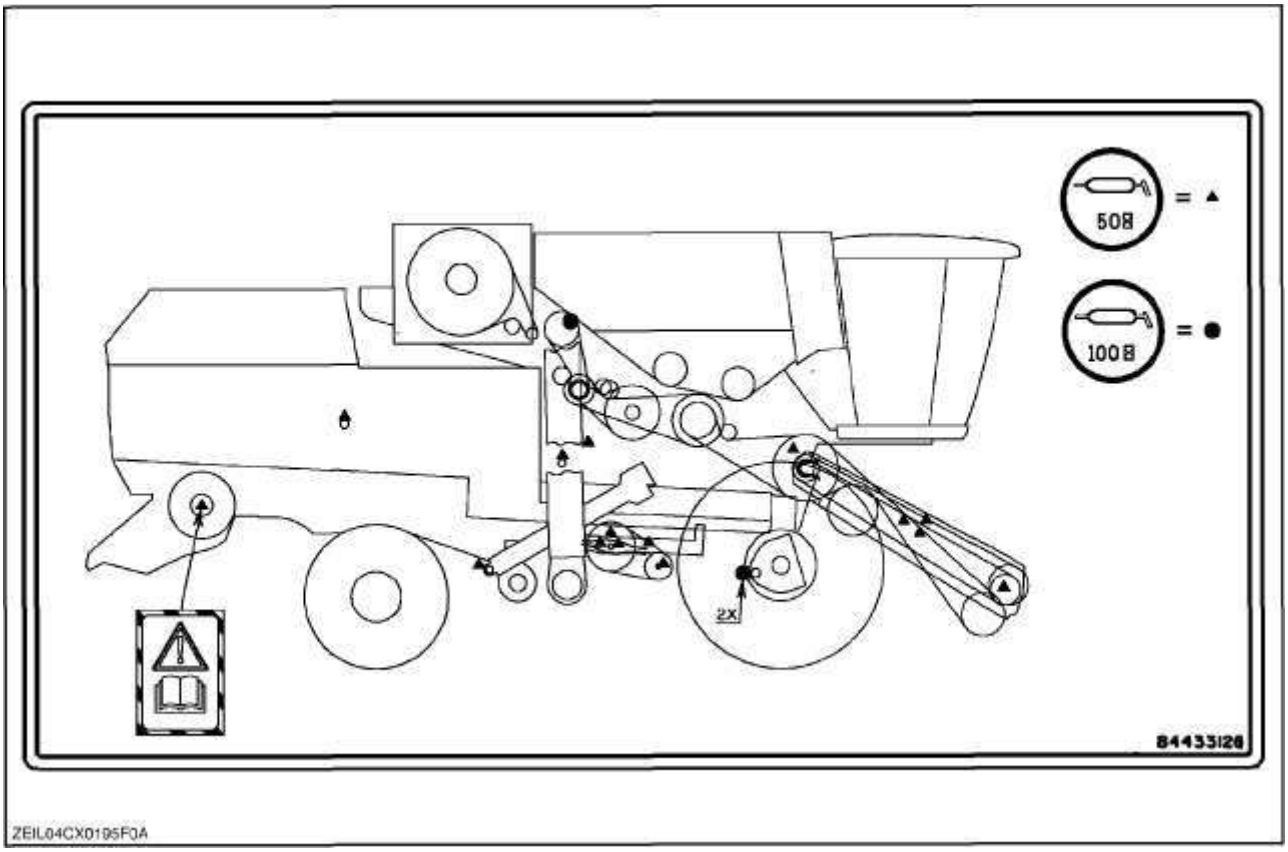
50 ч
100 ч
2X
84433128
ZEIL04CX0195F0A

2

Периодичность смазки

Все пресс-масленки на комбайне помечены специальными табличками, на которых указана периодичность смазки.

ПРИМЕЧАНИЕ: *Таблички с общими указаниями по периодичности смазки также предусмотрены по обеим сторонам комбайна (см. предыдущую страницу).*

ПРИМЕЧАНИЕ: *Интервалы обслуживания также можно узнать на экранах «Сервисные настройки» монитора IntelliView ™ II.*

3

После наработки каждых 10 часов

1. Гусеницы (если установлены)

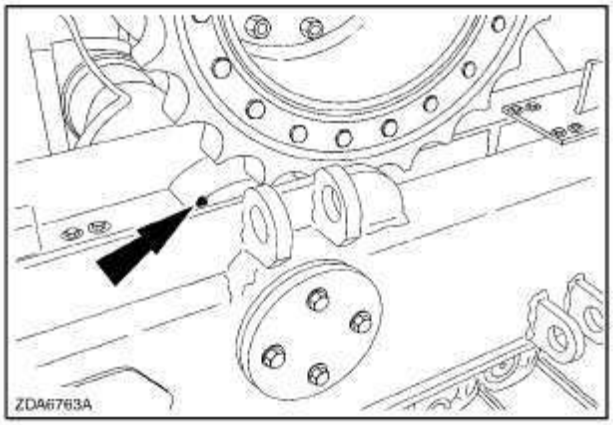

4

2. Ведомый скользящий шкив вариатора барабана

ПРИМЕЧАНИЕ: *При набивке смазки в шкив не следует совершать более 4-х качков шприцем.*

3. *Подшипник ведомого скользящего шкива вариатора барабана.**ПРИМЕЧАНИЕ:** по окончании процедуры смазки, для ее равномерного распределения следует установить вариаторы из положения минимальной скорости в положение максимальной и наоборот*

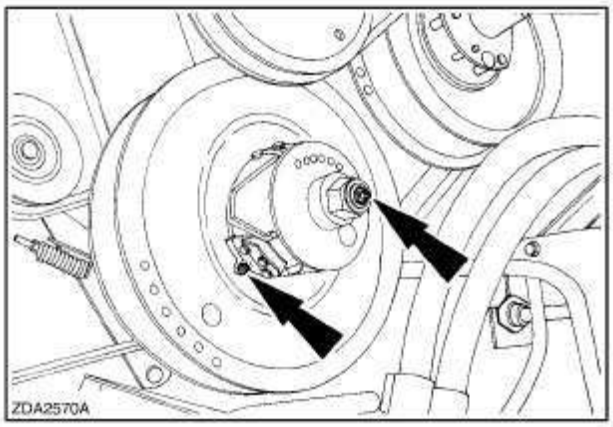

5

После наработки каждых 50 часов — левая сторона

1. Ведущий скользящий шкив вариатора барабана

ПРИМЕЧАНИЕ: *При набивке смазки в шкив не следует совершать более трех качков шприцем.*

ПРИМЕЧАНИЕ: *Во время работы двигателя прогнать все вариаторы из минимального положения в максимальное. Данная мера необходима для равномерного распределения смазки.*

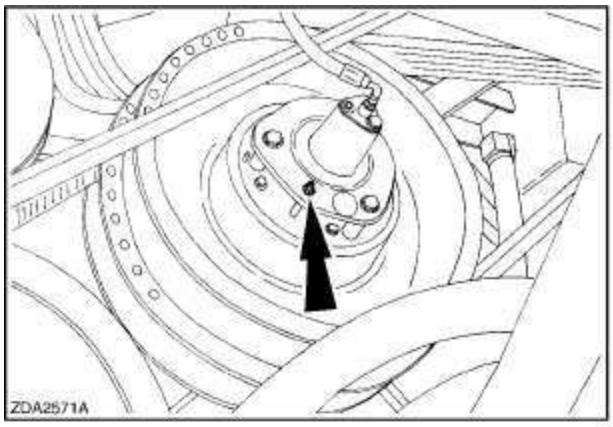

6

2. Шарнир поперечного наклона жатки

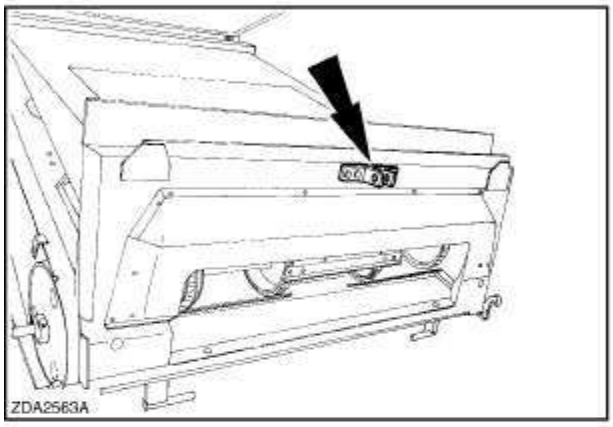

7

3. Подшипник нижнего вала транспортера наклонной камеры

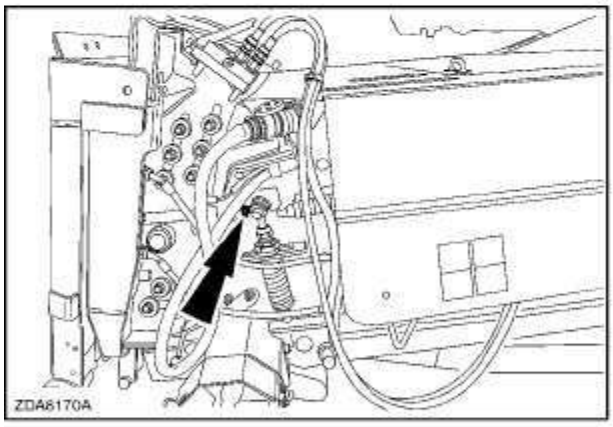

8

4. Скользящий вал механизма реверса

5. Кулачковая муфта механизма реверса (3 точки)

ПРИМЕЧАНИЕ: *Для обеспечения надежной смазки установлены три пресс-масленки, но смазку достаточно набить в одну пресс-масленку.*

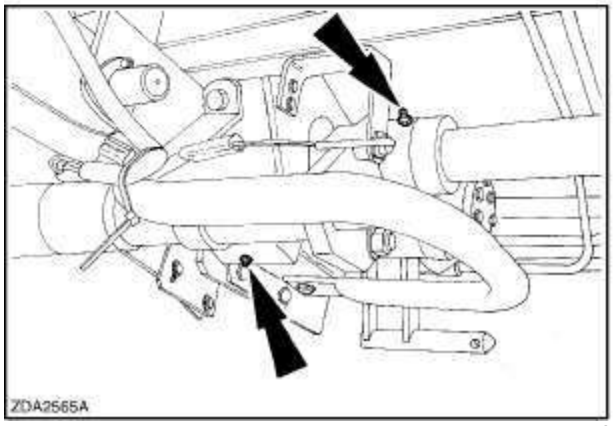

9

6. Подшипник промежуточного вала транспортера наклонной камеры (если установлен)

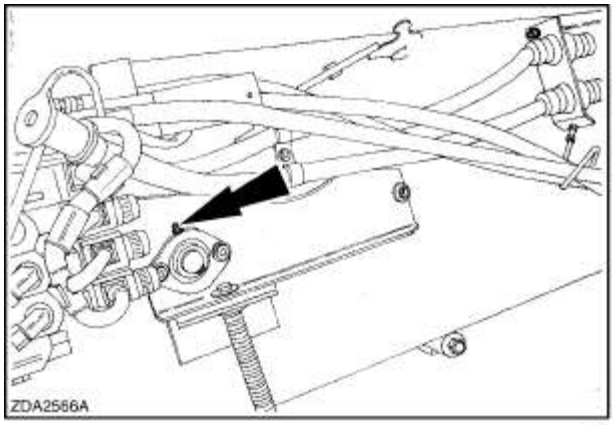

10

7. Подшипник верхнего вала транспортера наклонной камеры

8. Корпус подшипника верхнего вала транспортера наклонной камеры
9. Эксцентриковая втулка привода решетного стана

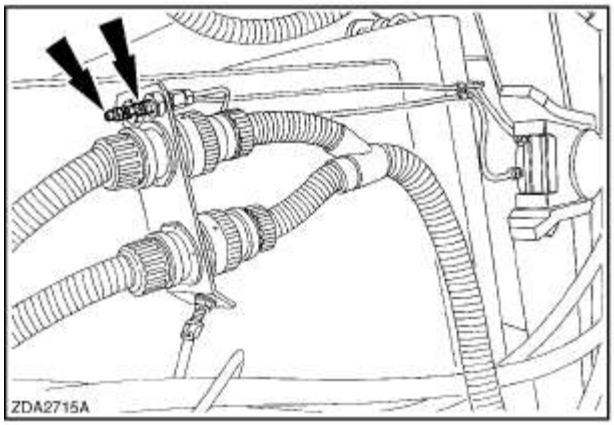

11

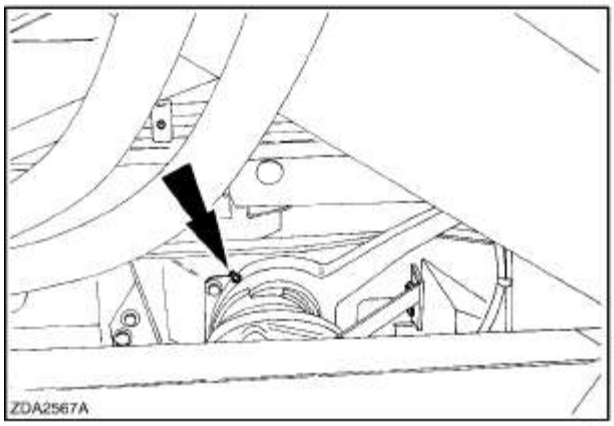

12

10. Нижняя часть ВОМ привода (самоустанавливающегося) решетного стана

11. Верхняя часть ВОМ привода (самоустанавливающегося) решетного стана

12. Скользящая втулка ВОМ привода (самоустанавливающегося) решетного стана

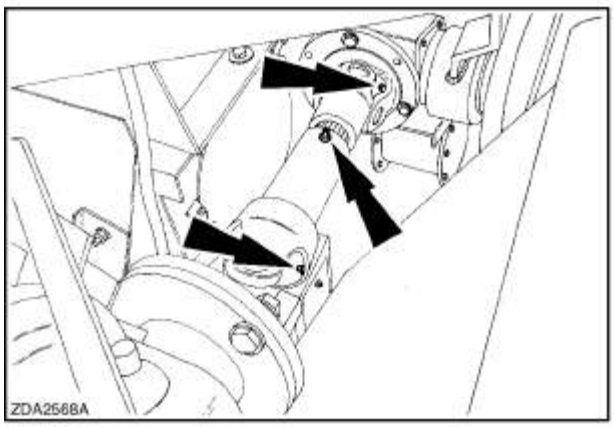

13

13. Верхний редуктор привода решетного стана (самоустанавливающийся решетный стан)

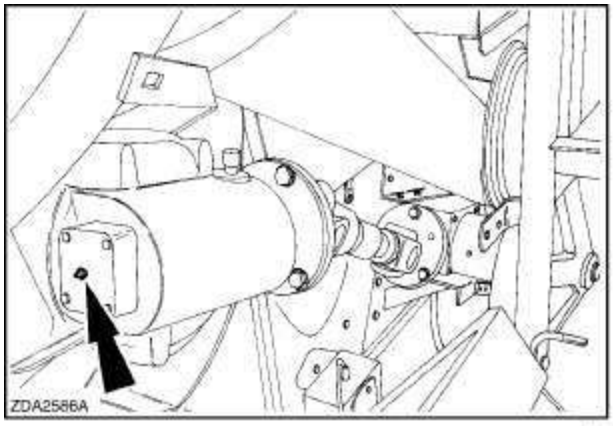

14

14. Нижний редуктор привода решетного стана (самоустанавливающийся решетный стан)

15. Рычаг натяжного ролика привода решетного стана

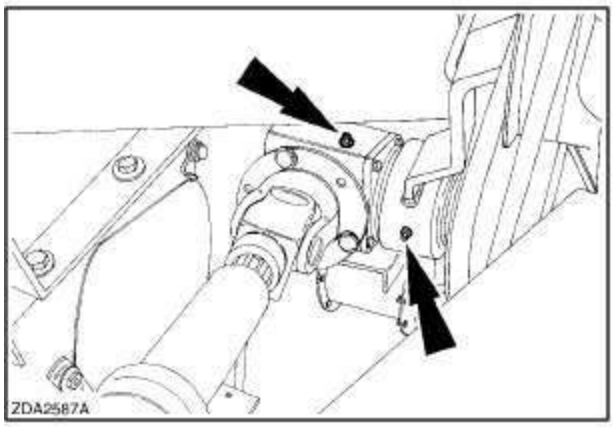

15

16. Предохранительная муфта привода обратного хода (модели с самоустанавливающимся решетным станом)

ПРИМЕЧАНИЕ: *При набивке смазки в муфту не следует совершать более двух качков шприцем.*

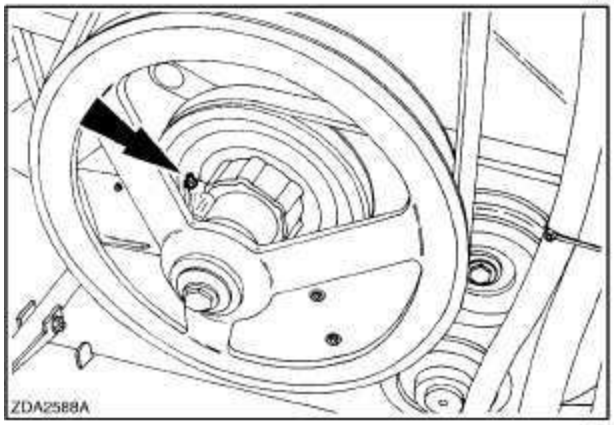

16

17. Предохранительная муфта привода обратного хода (модели с жестко закрепленным решетным станом)

ПРИМЕЧАНИЕ: *При набивке смазки в муфту не следует совершать более двух качков шприцем.*

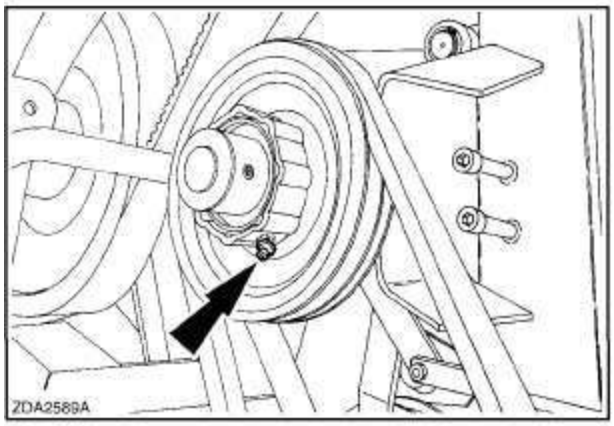

17

18. Редуктор привода возврата массы на домолот

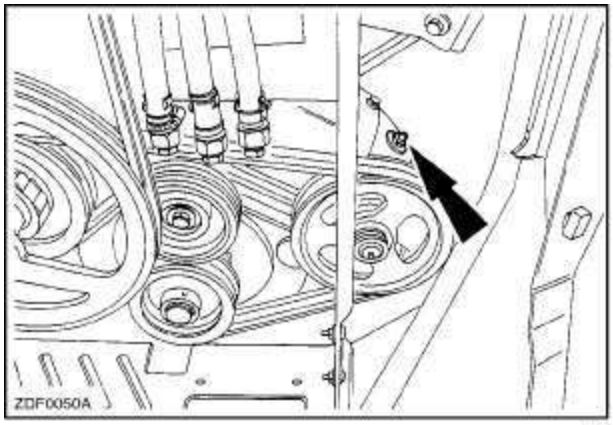

18

19. Подшипник вала отбойного битера
20. Конические подшипники ведомого скользящего шкива вариатора барабана
21. Подшипник переднего вала соломотряса

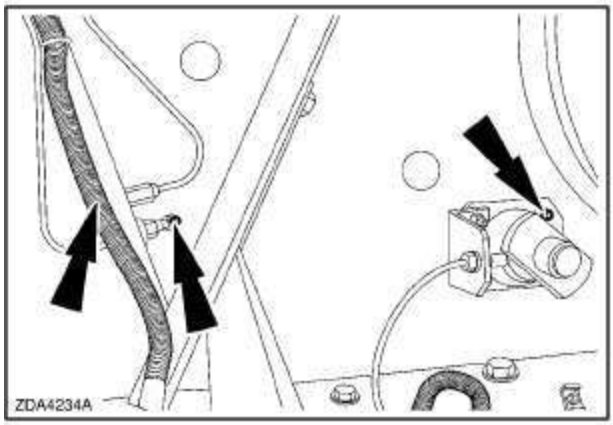

19

22. Подшипник заднего вала соломотряса

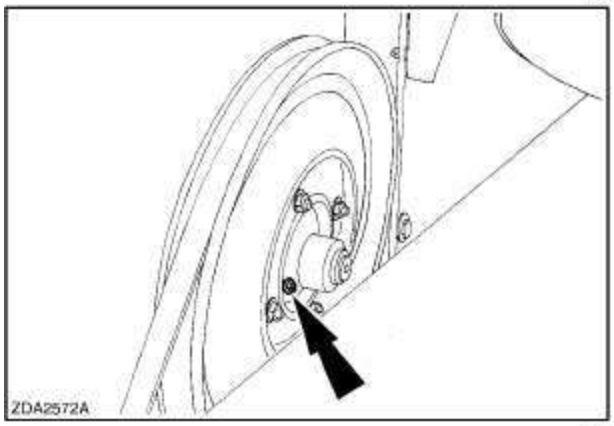

20

23. Промежуточный вал соломоизмельчителя

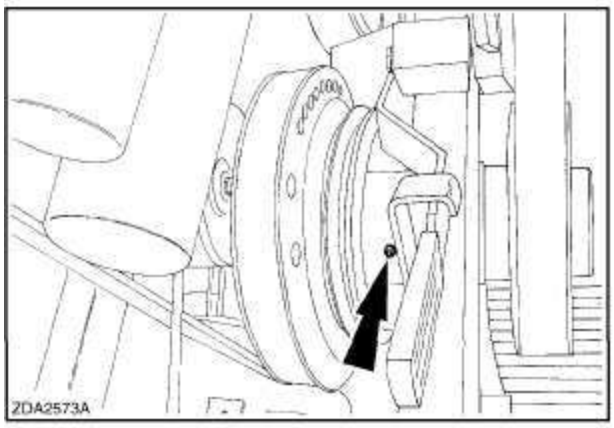

21

24. Подшипник ротора соломоизмельчителя

ПРИМЕЧАНИЕ: *При набивке смазки в подшипник не следует совершать более двух качков шприцем.*

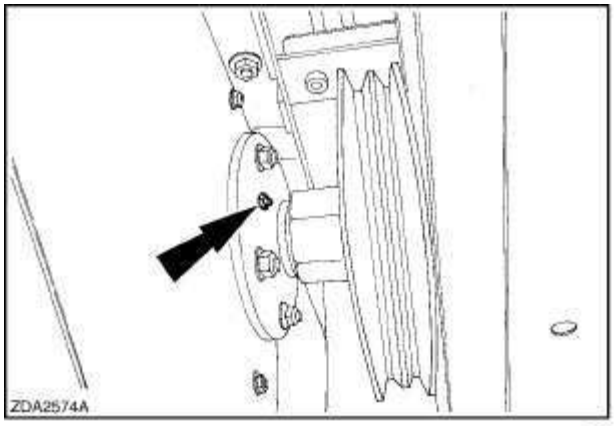

22

25. Нижняя и верхняя втулки поворотного шкворня ведущего заднего моста (если установлена)

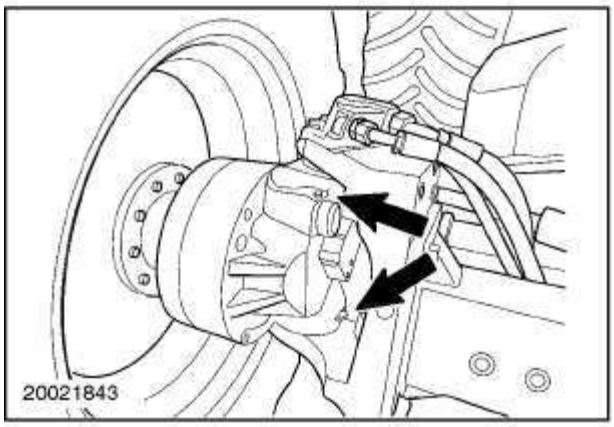

23

После наработки каждых 100 часов — левая сторона

1. Муфты полуосей ходовой части (2 точки)

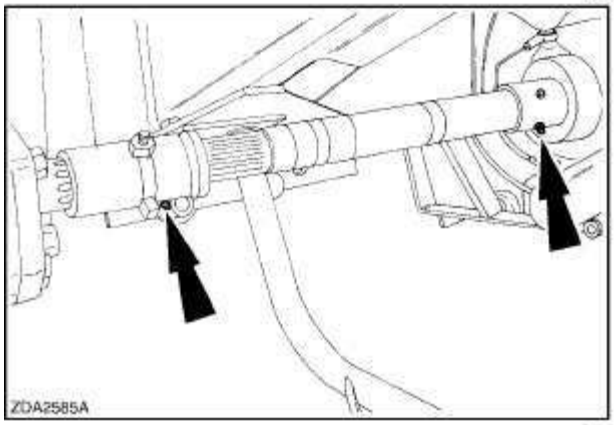

24

2. Шарнир рычага натяжного ролика главного привода

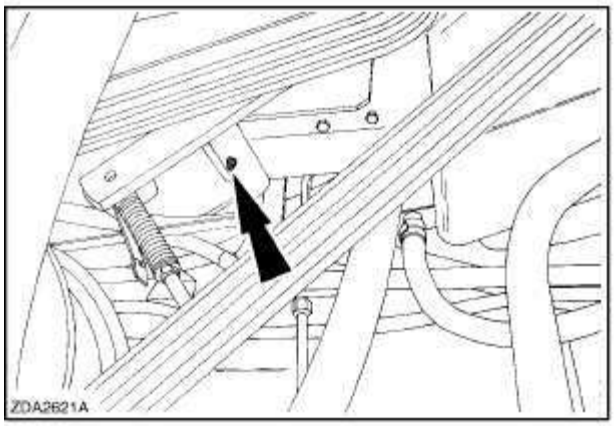

25

После наработки каждых 50 часов — правая сторона

1. Подшипник нижнего вала транспортера наклонной камеры

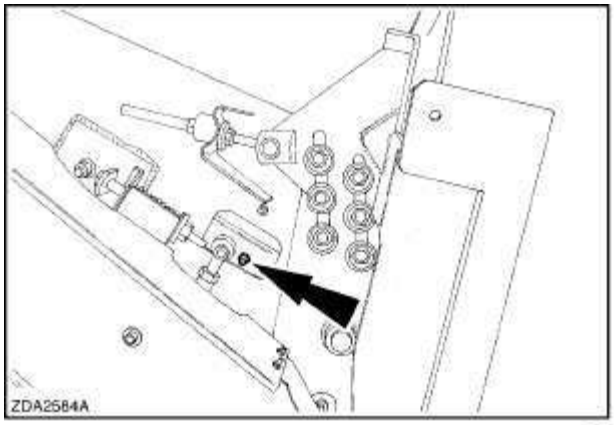

26

2. Промежуточный вал транспортера наклонной камеры (если установлен)

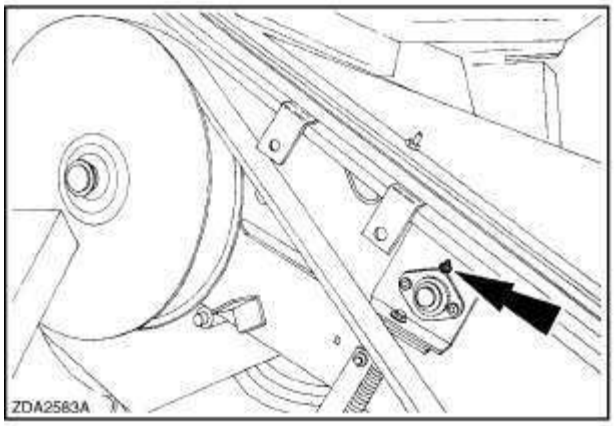

27

3. Подшипник верхнего вала транспортера наклонной камеры
4. Корпус подшипника верхнего вала транспортера наклонной камеры

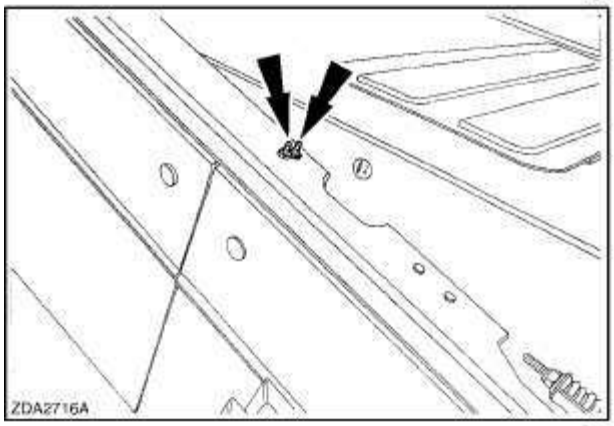

28

5. Предохранительная муфта верхнего вала транспортера наклонной камеры

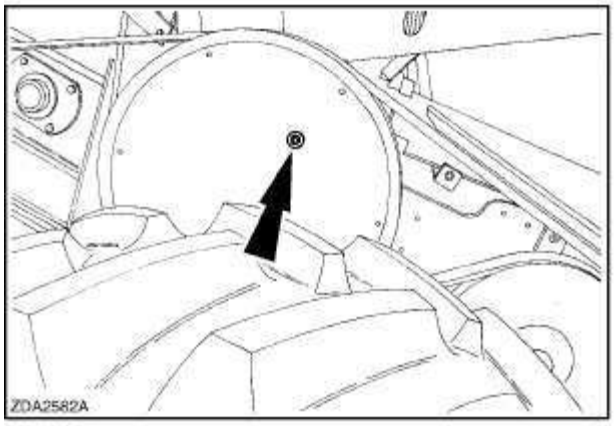

29

6. Скользящий шкив ведомого диска вариатора вентилятора (3 точки)

ПРИМЕЧАНИЕ: *Для обеспечения надежной смазки установлены три пресс-масленки, но смазку достаточно набить в одну пресс-масленку.*

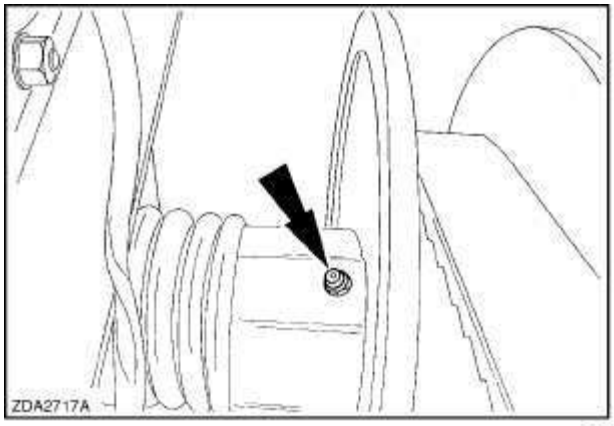

30

7. Упорный подшипник вариатора вентилятора
8. Скользящий шкив ведущего диска вариатора вентилятора (3 точки)
9. Шестигранная гайка на валу регулятора частоты вращения вентилятора

ПРИМЕЧАНИЕ: *Во время работы двигателя прогнать все вариаторы из минимального положения в максимальное. Данная мера необходима для равномерного распределения смазки.*

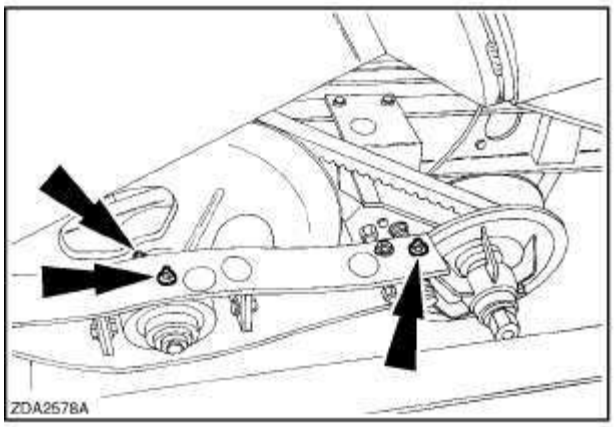

31

10. Эксцентриковая втулка привода решетного стана

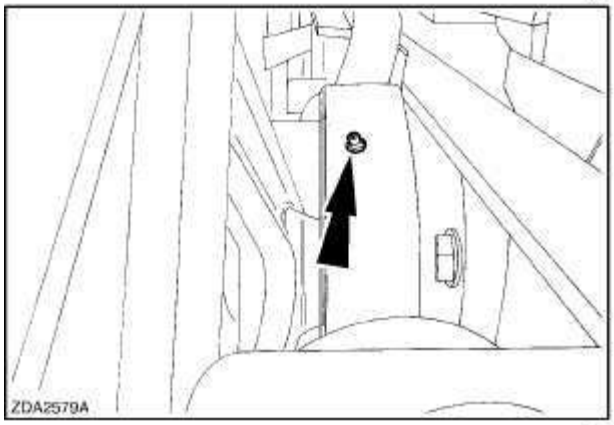

32

11. Подшипник вала отбойного битера (промежуточный вал)

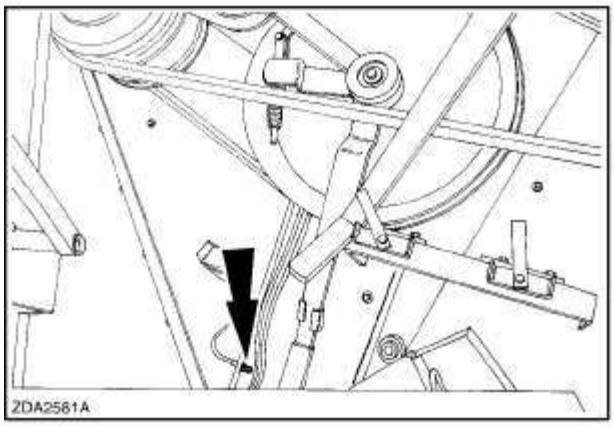

33

12. Подшипник переднего вала соломотряса

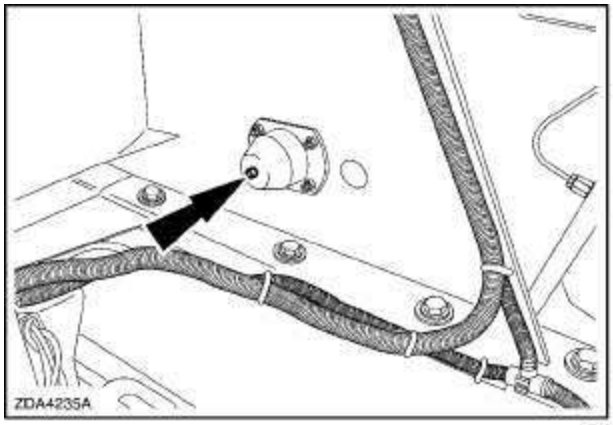

34

13. Подшипник заднего вала соломотряса

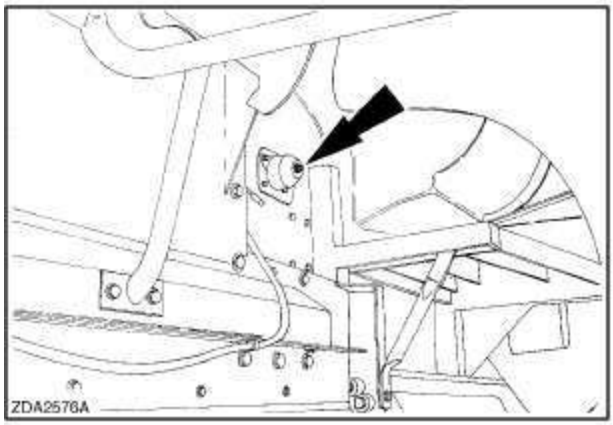

35

14. Редуктор привода возврата массы на домолот (комбайны с шестиклавишным соломотрясом)

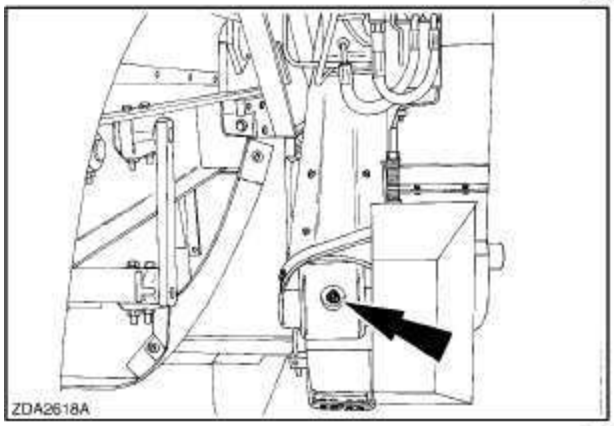

36

15. Подшипник ротора соломоизмельчителя

ПРИМЕЧАНИЕ: *При набивке смазки в подшипник не следует совершать более двух качков шприцем.*

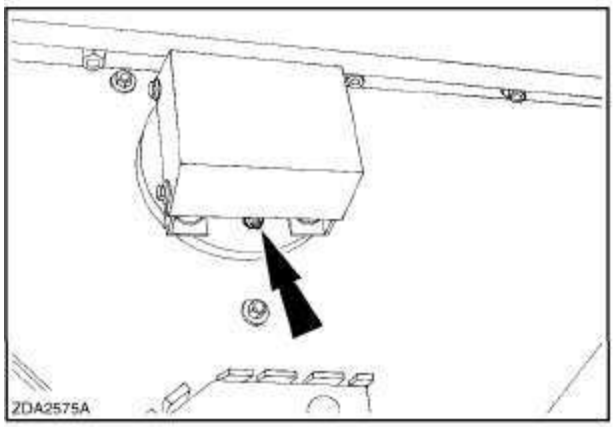

37

16. Нижняя и верхняя втулки поворотного шкворня ведущего заднего моста (если установлен).

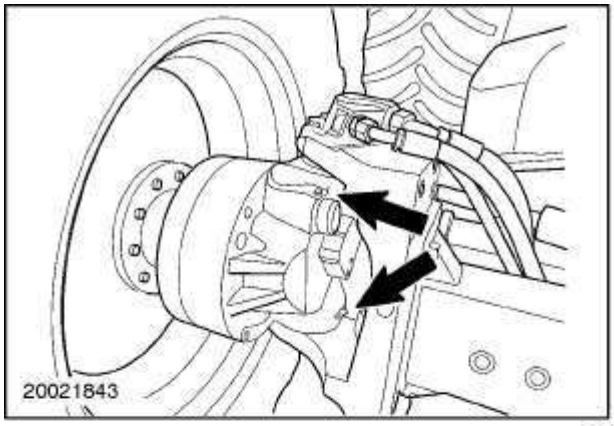

38

После наработки каждых 100 часов — правая сторона

1. Муфты полуосей ходовой части (2 точки)

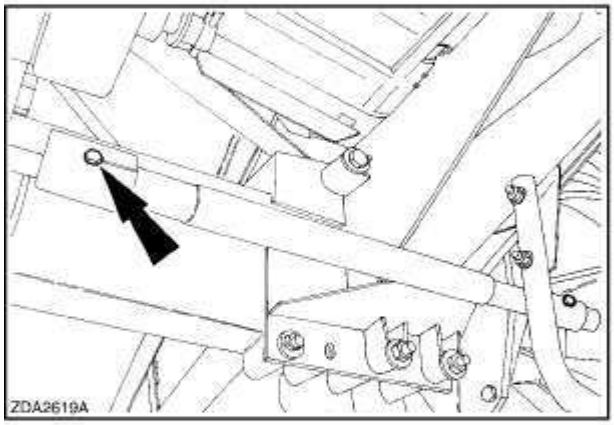

39

2. Предохранительная муфта зернового элеватора

   Для доступа к точке смазки оттяните натяжной ролик и проверните рукой шкив клинового ремня.

ПРИМЕЧАНИЕ: *При набивке смазки не следует совершать более двух качков шприцем.*

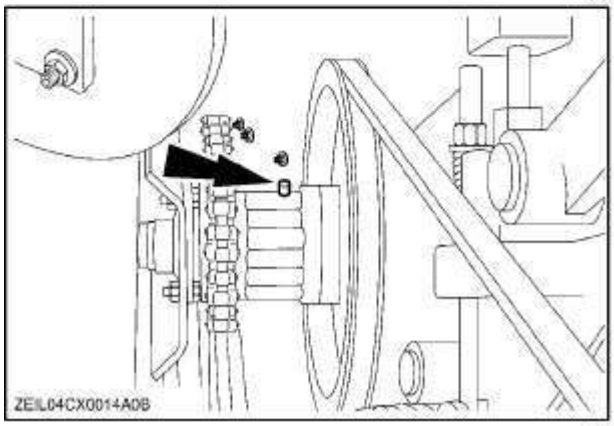

40

После наработки каждых 200 часов — левая сторона

1. Шарнир поворотной лестницы (2 точки)

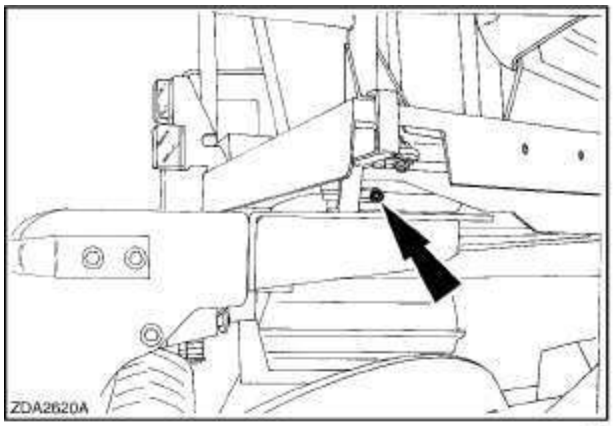

41

2. Шарнир рычага натяжного ролика привода жестко закрепленного решетного стана (2 точки)

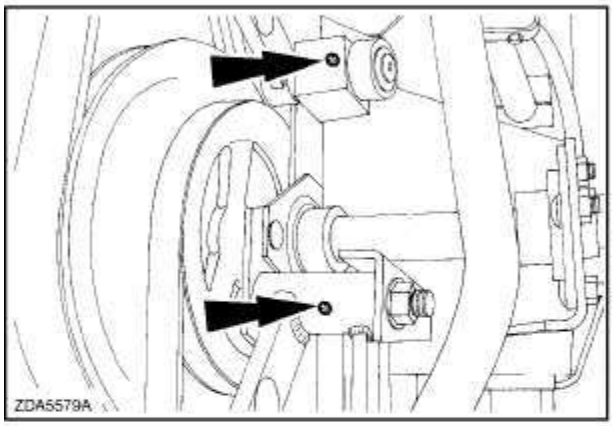

42

3. Шарнир поперечного наклона жатки (самоустанавливающийся решетный стан)

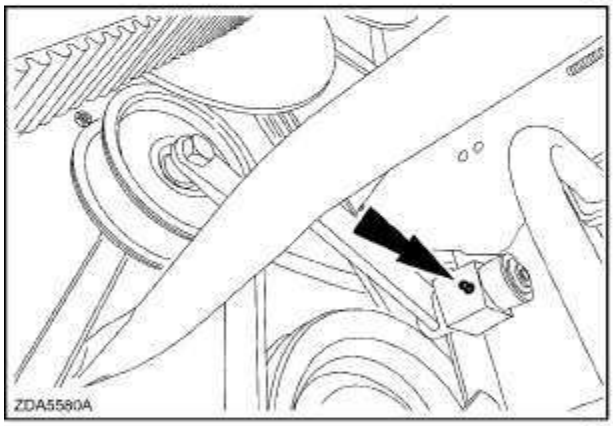

43

4. Автоматическое поворотное сцепное устройство для транспортной тележки (если установлено)

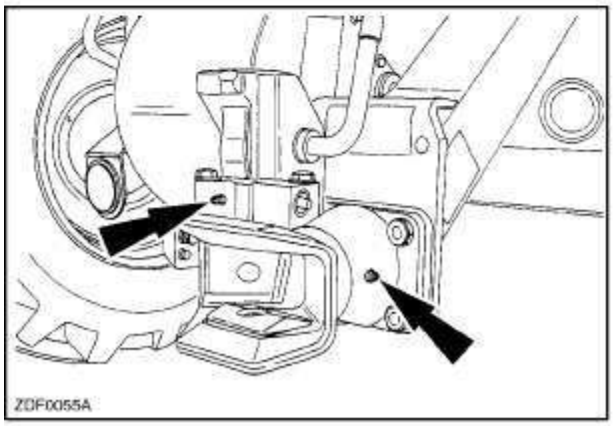

44

ДВИГАТЕЛЬ

Уровень масла

Уровень масла в картере двигателя следует проверять ежедневно. Комбайн должен быть установлен на ровную горизонтальную площадку. После остановки двигателя должно пройти не менее пяти минут.

1. Извлеките маслоизмерительный щуп (1), вытрите его и вставьте на место до упора.

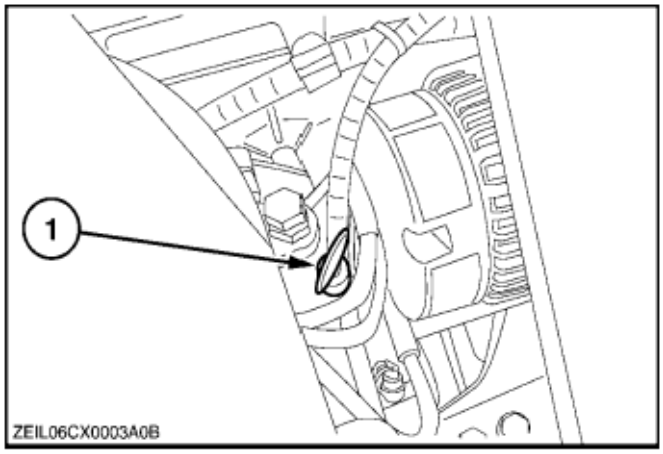

45

2. Извлеките щуп и проверьте уровень масла. Уровень масла должен находиться между метками минимума и максимума.

ВАЖНОЕ ЗАМЕЧАНИЕ: *Ни в коем случае не следует допускать падения уровня масла ниже метки минимума.*

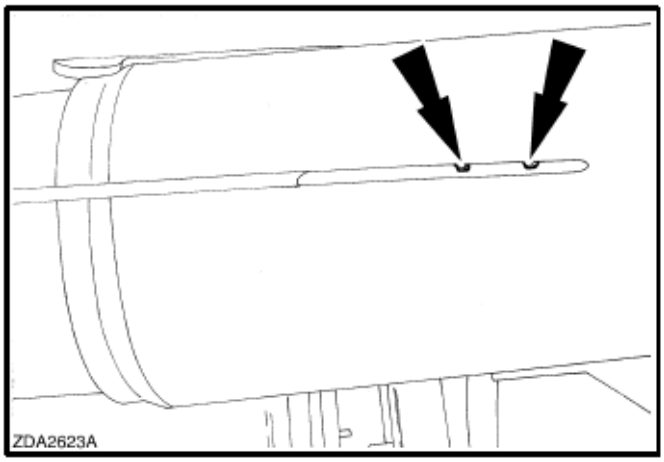

46

3. С помощью специального инструмента, расположенного слева от транспортера наклонной камеры, откройте кожух двигателя.

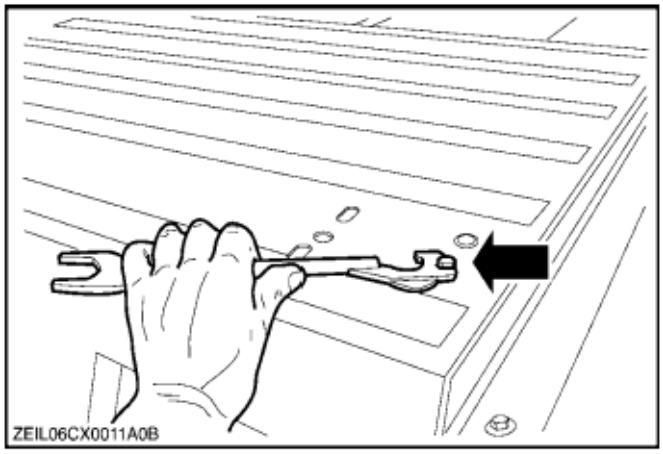

47

При необходимости следует долить масло через наливную горловину (2), чтобы уровень достиг метки максимума на щупе. (Рас. 46)

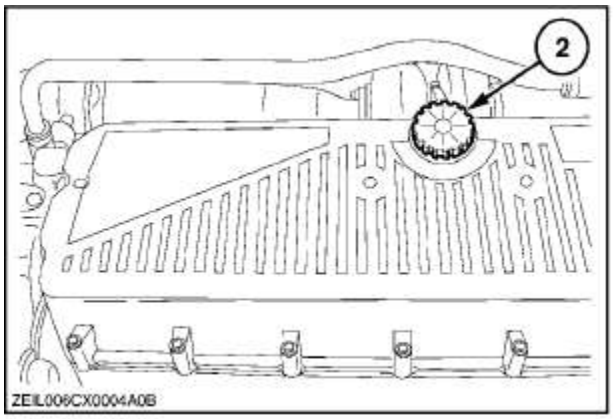

48

ВАЖНОЕ ЗАМЕЧАНИЕ:*Запрещается доливать масло выше верхней метки. Лишнее масло будет выгорать, что повлечет за собой увеличение дымности двигателя и создавать ложное впечатление о расходе масла.*

Замена масла и фильтра
После наработки каждых **600** часов или один раз в год.
Удалить
Масляные фильтры подлежат замене при каждой замене масла.

• CX8030

Удалить
Замена масла или фильтров осуществляется в следующей последовательности:

1. Прогрейте двигатель до рабочей температуры. Выключите двигатель, слейте масло через шланг (1) в подходящую емкость.

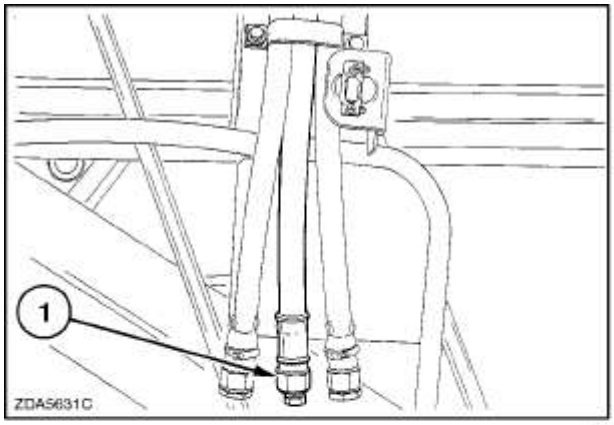

49

2. С помощью специального инструмента снимите крышки (1) и (2) с левой стороны наклонной камеры.

3. Очистите поверхность вблизи масляного фильтра 1 и снимите фильтр при помощи специального ключа.

4. Заполните новый фильтр 1 свежим маслом, смочите маслом уплотнительное кольцо.

5. Наверните новый фильтр вручную. Плотно затяните фильтр БЕЗ ПОМОЩИ КАКИХ-ЛИБО ИНСТРУМЕНТОВ.

6. Установите на место пробку сливного шланга (1) (рис. 49).

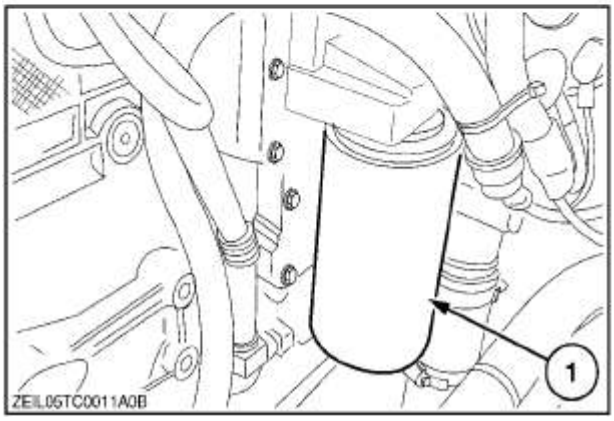

50

7. Снимите крышку (2) маслоналивной горловины и залейте в двигатель свежее масло. Установите крышку маслоналивной горловины на место.
8. Запустите двигатель и дайте ему поработать на малых оборотах примерно минуту, чтобы обеспечить циркуляцию масла, затем выключите двигатель.
   Проверьте герметичность масляного фильтра.
9. Подождите некоторое время, пока масло не стечет в поддон картера. Проверьте уровень масла при помощи маслоизмерительного щупа, как описано выше в пункте «**Уровень масла**».
10. Запустить двигатель и проверить системы на наличие утечек.

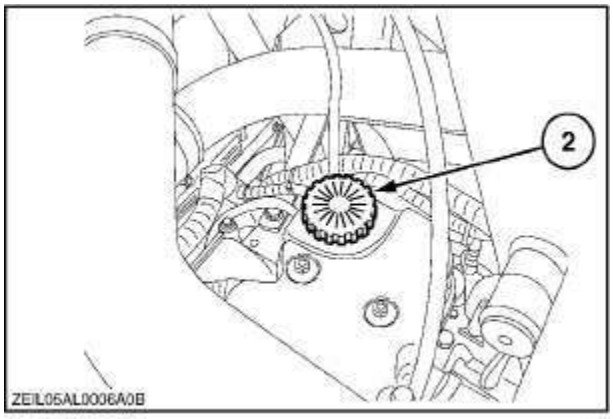

51

- **CX8040 — CX8050 — CX8060 — CX8070 — CX8080 — CX8090**

Замена масла или фильтров осуществляется в следующей последовательности:

1. Прогрейте двигатель до рабочей температуры. Выключите двигатель, слейте масло через шланг (1) в подходящую емкость.

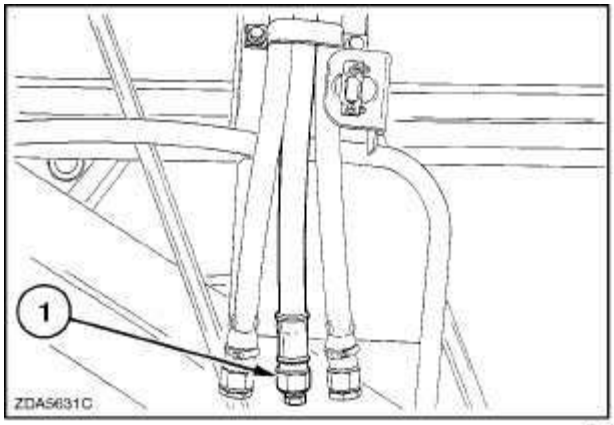

52

2. Доступ к масляному фильтру становится возможным только после снятия крышки в зерновом бункере.

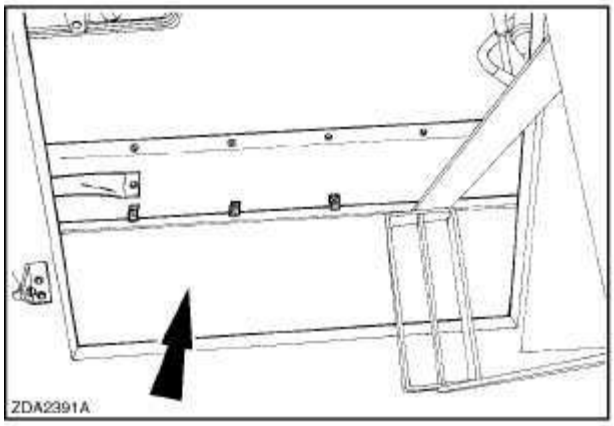

53

3. Очистите поверхность вблизи масляного фильтра (3) и снимите корпус фильтра при помощи специального ключа.

4. Вставьте в корпус новый фильтр.

5. Заполните корпус фильтра чистым маслом.

6. Поставьте корпус на место и затяните с помощью специального ключа.

7. Установите на место пробку сливного шланга (1). (Рис.52)

ПРИМЕЧАНИЕ: *Модель CX8090 оснащена двумя навинчивающимися масляными фильтрами.*

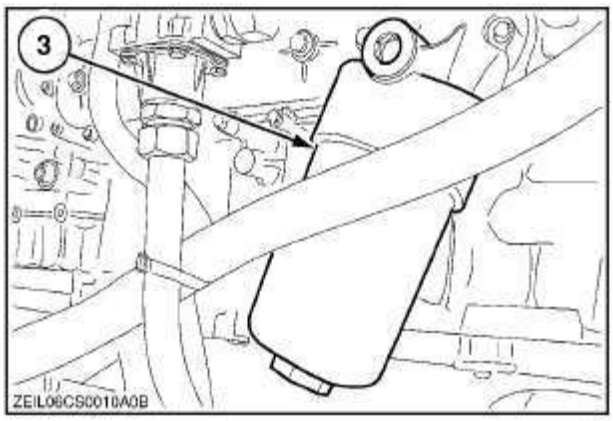

54

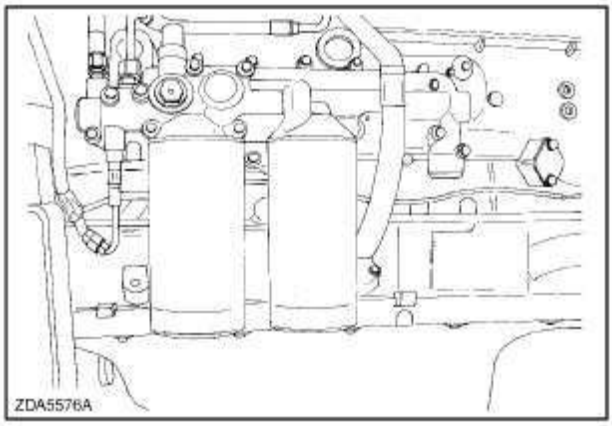

55

8. Снимите крышку (2) маслоналивной горловины и залейте в двигатель свежее масло. Установите крышку маслоналивной горловины на место. См. пункт

9. Запустите двигатель и дайте ему поработать на малых оборотах примерно минуту, чтобы обеспечить циркуляцию масла, затем выключите двигатель.

10. Подождите некоторое время, пока масло не стечет в поддон картера. Проверьте уровень масла при помощи маслоизмерительного щупа, как описано выше в пункте «Уровень масла».

11. Запустить двигатель и проверить системы на наличие утечек.

12. Установите на место крышку в зерновом бункере.

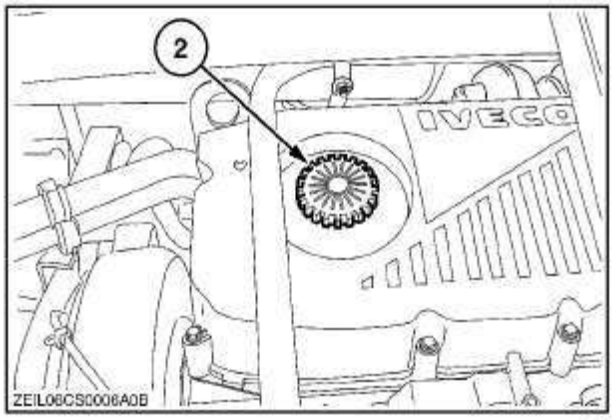

56

Емкость картера двигателя с учетом масляного фильтра (общая)

- **CX8030:** 16 л (4,23 ам. галлонов); один масляный фильтр.
- **CX8040 — CX8050 — CX8060 — CX8070 — CX8080:** 24 л (6,34 ам. галлонов); один масляный фильтр.
- **CX8090:** 29 л (7,7 ам. галлонов); два масляных фильтра.

Характеристики масла

Рекомендуется использовать моторное масло AMBRA MASTER GOLD HSP, SAE15W40, NH330H или его аналоги, удовлетворяющие требованиям следующих Технических условий:

API CH-4 или ACEA E3/E5.

Система вентиляции картера (только для CX8090)

Фильтр системы вентиляции картера подлежит замене после наработки каждых 1000 часов, а также в том случае, если в смотровом окне (8) появляется красный указатель (см. рис. 58).

Замена фильтра производится следующим образом:

1. Снимите крышку 6, которая находится на левой стороне около выхлопной трубы.

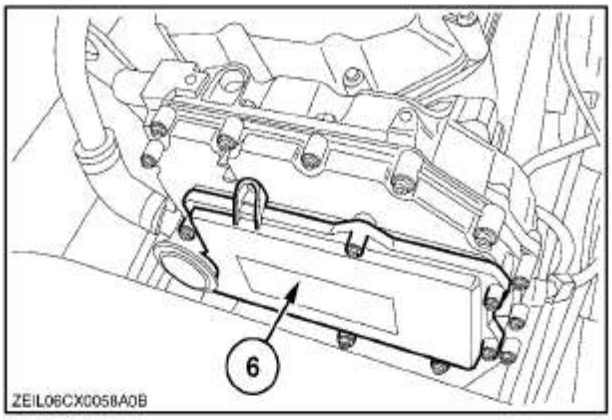

57

2. Ослабьте девять болтов (5), чтобы снять крышку фильтра системы вентиляции картера (6).

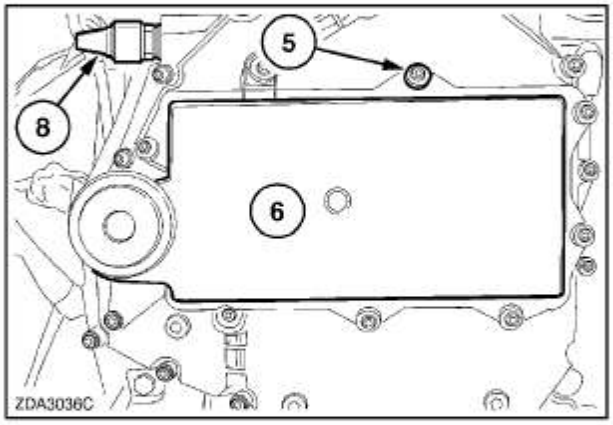

58

3. Замените фильтр (7) системы вентиляции картера.
4. Установите крышку (5) на место затяните болты (6) .

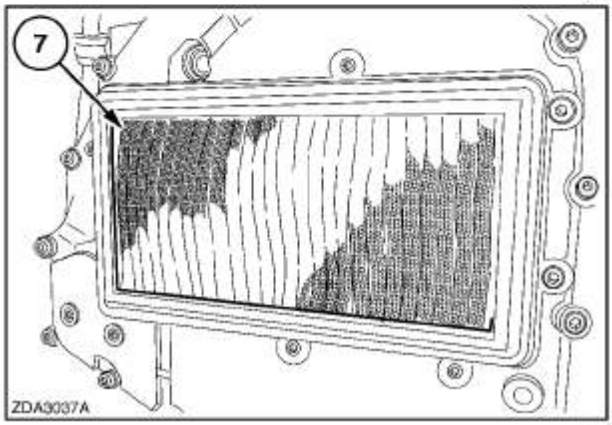

59

СИСТЕМА ОХЛАЖДЕНИЯ ДВИГАТЕЛЯ

Уровень охлаждающей жидкости

Следует ежедневно проверять уровень охлаждающей жидкости в расширительном бачке на холодном двигателе. Уровень охлаждающей жидкости должен находиться вблизи метки (2).

Если уровень топлива слишком низок, на дисплее монитора IntelliView™ II появляется показанное на рисунке сообщение.

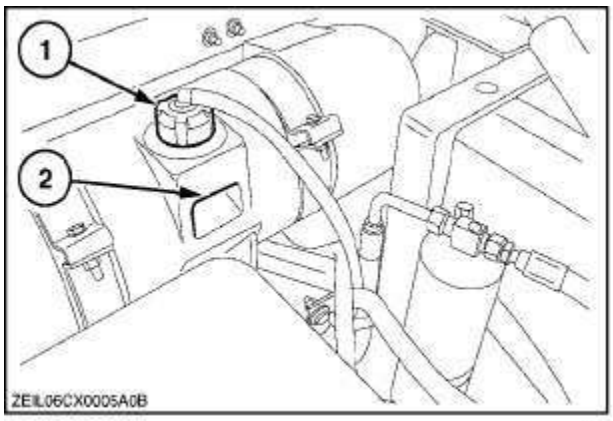

60

ВАЖНОЕ ЗАМЕЧАНИЕ: *Категорически запрещается запускать двигатель при отсутствии жидкости в системе охлаждения.*

ПРЕДУПРЕЖДЕНИЕ

Жидкость в системе охлаждения двигателя находится под давлением. Давление регулируется клапаном, расположенным в крышке наливной горловины (1). Если система охлаждения не остыла, крышку наливной горловины следует открывать очень осторожно. Накройте крышку толстой тканью и медленно поверните ее, стравливая давление, затем снимите крышку. Запрещается доливать холодную воду в горячий расширительный бачок.

Если уровень жидкости слишком низок, следует выполнить следующие операции:

1. Запустите двигатель и дайте ему поработать на минимальных оборотах холостого хода.
2. Долейте охлаждающую жидкость через горловину расширительного бачка (1). Запрещается заливать жидкость при работающем двигателе.

Замена охлаждающей жидкости

Охлаждающая жидкость подлежит замене: Один раз в два года.

Замена охлаждающей жидкости производится следующим образом:

1. С помощью специального инструмента снимите крышку (3) с левой стороны наклонной камеры.

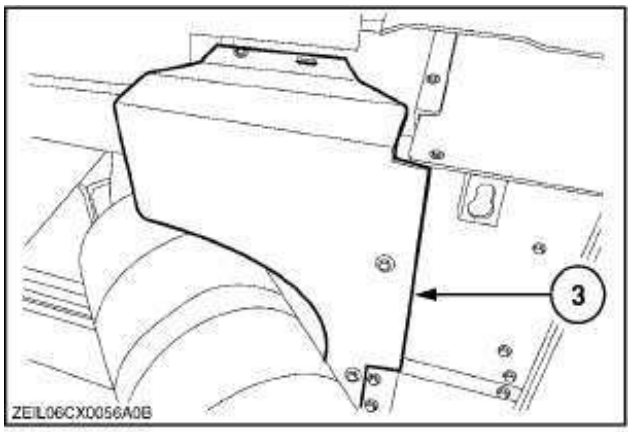

61

2. Слейте охлаждающую жидкость, открыв кран 4 в нижней части радиатора.

3. Промойте систему охлаждения (пункты 3-6).

4. Закройте кран (4) и через горловину расширительного бачка (1) (рис. 60) заполните систему охлаждения чистой водой.

5. Запустите двигатель и дайте ему поработать на малых оборотах холостого хода до достижения рабочей температуры.
6. Выключите двигатель.
7. Слейте воду, открыв кран (4).
8. Закройте кран и заполните систему охлаждающей жидкостью в соответствии с Техническими условиями.
9. Снимите крышку (3).

ВАЖНОЕ ЗАМЕЧАНИЕ:*Система охлаждения всегда должна заполняться рекомендованной смесью антифриза и воды. После замены охлаждающей жидкости следует проверить ее точку застывания.*

ВНИМАНИЕ

Когда двигатель нагрет, нагревается и расширительный бачок. При заправке системы охлаждения следует соблюдать особую осторожность.

10. Запустите двигатель и дайте ему поработать при частоте вращения 1500 об/мин, пока охлаждающая жидкость не достигнет рабочей температуры.
11. Через 1 минуту уменьшите обороты холостого хода и выключите двигатель (эта мера предосторожности связана с работой турбонагнетателя).
12. Заполните расширительный бачок до метки (2) и установите крышку (1) со встроенным клапаном.

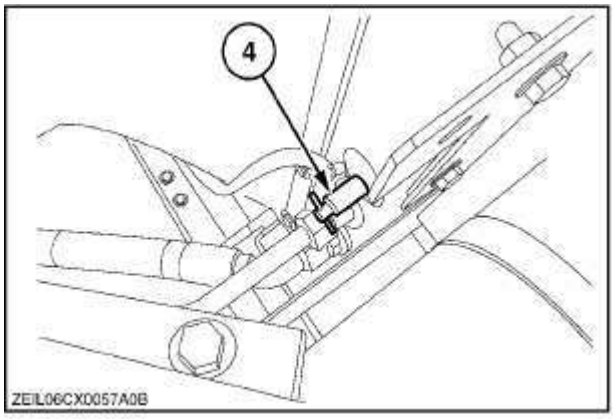

62

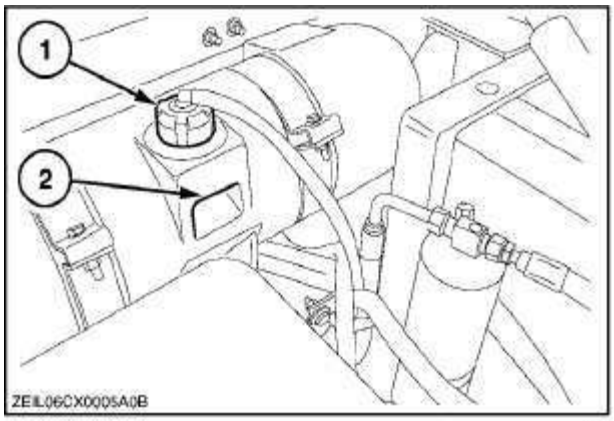

63

Емкость системы охлаждения

- **CX8030:** 40 л (10,6 ам. галлонов).
- **CX8040 — CX8050 — CX8060 — CX8070 — CX8080:**
  46 л (12,2 ам. галлонов).
- **CX8090:** 50 л (13,2 ам. галлонов).

Характеристики охлаждающей жидкости

Используйте антифриз AGRIFLU' (Технические условия NH900A)

Охлаждающая жидкость представляет собой смесь воды и антифриза:

- 50% воды
- 50% антифриза: AGRIFLU (Технические условия NH900A)

Качество воды должно соответствовать следующим требованиям по предельному содержанию компонентов:
- Общая жесткость: 0.3%
- Хлориды: 0.1%
- Сульфаты: 0.1%

FUEL SYSTEM Fuel level

На уровень топлива указывает линейный индикатор на мониторе IntelliView™ II.
Если уровень топлива слишком низок, на дисплее монитора IntelliView™ II появляется показанное на рисунке сообщение.

Удалить
Заправка топливом

Заполнение топливного бака осуществляется в следующей последовательности:

1. Выключите двигатель и подождите, пока все вращающиеся части остановятся.

2. Перед снятием крышки (1) наливной горловины топливного бака следует очистить поверхность вблизи крышки и саму горловину, чтобы избежать попадания грязи внутрь топливного бака и загрязнения топлива.

3. Топливо в бак следует заливать через фильтр с мелкой сеткой. Не следует заполнять бак полностью. В баке должно остаться свободное пространство для расширения топлива.

ВАЖНОЕ ЗАМЕЧАНИЕ: *Лучше всего заполнять бак в конце рабочего дня — для уменьшения образования конденсата.*
ВАЖНОЕ ЗАМЕЧАНИЕ:*При утере или выходе из строя оригинальной крышки топливного бака следует заменять ее только оригинальной крышкой со встроенным клапаном.*

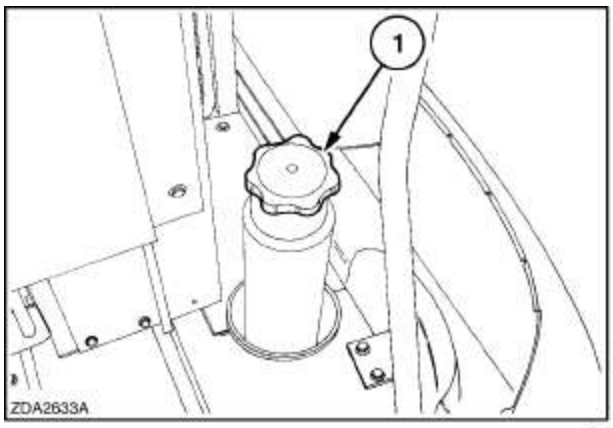

64

ВНИМАНИЕ

При работе с дизельным топливом следует соблюдать следующие меры предосторожности:

- При заполнении топливного бака строго запрещается курить.
- Запрещается заполнять бак при работающем двигателе.
- Проливы топлива следует сразу же вытирать.

Емкость топливного бака

- **CX8030:** 500 л (132 ам. галлонов).
- **CX8040 — CX8050 — CX8060 — CX8070:** 750 л (198 ам. галлонов).
- **CX8080 — CX8090:** 1000 л (264 ам. галлонов).

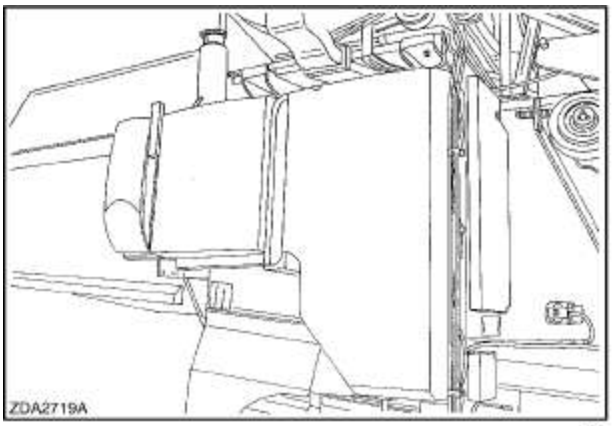

65

Характеристики топлива

Качество используемого топлива является важным фактором обеспечения надежных эксплуатационных показателей и продления срока службы двигателя.

Используемое топливо должно быть чистым, высококачественным, и не должно вызывать коррозию деталей системы питания. Убедитесь, что вы используете топливо известного качества от поставщика, пользующегося хорошей репутацией.

Чтобы убедиться, что топливо обладает необходимыми качествами, обратитесь к поставщику, пользующемуся хорошей репутацией. Ответственность за чистоту топлива ложится как на поставщика, так и на потребителя.

Удалить

Топливо	Совместимость
Североамериканское, с низким содержанием серы, DF 1 ASTM D975	Да
Североамериканское, с низким содержанием серы, DF 2 ASTM D975	Да
Североамериканское, со стандартным содержанием серы, DF 1 ASTM D975	Да
Североамериканское, со стандартным содержанием серы, DF 2 ASTM D975	Да
Арктическая смесь	Да (повышенный срок службы)
Avtur/JP-8/Jet A/Jet A-1	Нет
Биодезль (Din V51602 − UNI 10946 − EN 14214)	Добавление максимум 5% в топливо EN590. Для добавления большего объема требуется одобрение Bosch. Решение выносится в зависимости от сферы применения.
Европейское дизельное топливо на EN590	Да
Шведское топливо со сверх низким содержанием серы (Mk1)	Да

Хранение топлива

Многие неисправности двигателя возникают из-за использования загрязненного топлива, поэтому его чистоте и соблюдению условий хранения следует придавать особое значение.

Фильтр грубой очистки топлива/водоотделитель

Если вода в топливном водоотделителе доходит до определенного уровня, на дисплее монитора IntelliView™ II появляется всплывающее сообщение.

Необходимо сливать водяной конденсат из фильтра грубой очистки топлива/водоотделителя 1. Для этого:

1. Ослабьте винт (2), чтобы слить конденсат.
2. Соберите конденсат в соответствующую емкость и утилизируйте в соответствии с требованиями природоохранного законодательства.
3. После того как из отверстия польется чистое топливо, не смешанное с водой, заверните винт (2).

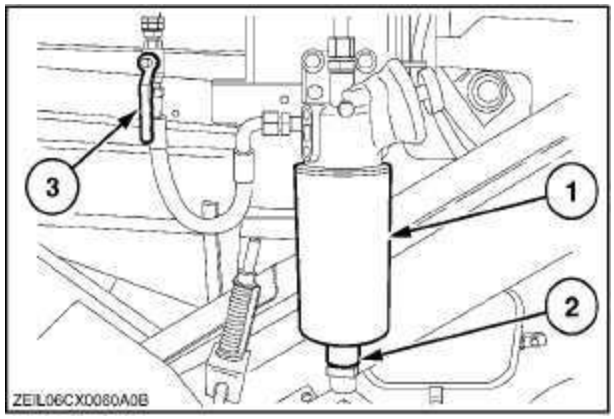

66

Фильтр грубой очистки/водоотделитель (1) подлежит замене после наработки каждых 300 часов. При резком снижении эксплуатационных показателей двигателя заменить его следует, не дожидаясь указанного срока.

Замена фильтра грубой очистки/водоотделителя производится в следующей последовательности:

1. Вытрите верхнюю часть головки фильтра грубой очистки/водоотделителя.
2. Закройте кран 3 (повернув его в горизонтальное положение).
3. Выверните фильтр грубой очистки/водоотделитель (1) при помощи специального ключа для фильтров.
4. Заполните новый фильтр грубой очистки/водоотделитель (1) чистым топливом, смочите топливом уплотнительную прокладку.
5. Заверните новый фильтр грубой очистки/водоотделитель вручную. Затяните его плотно, но не используя при этом каких-либо инструментов или приспособлений.
6. Откройте топливный кран 3.
7. Произведите прокачку системы питания (см. пункт «Прокачка системы питания»).

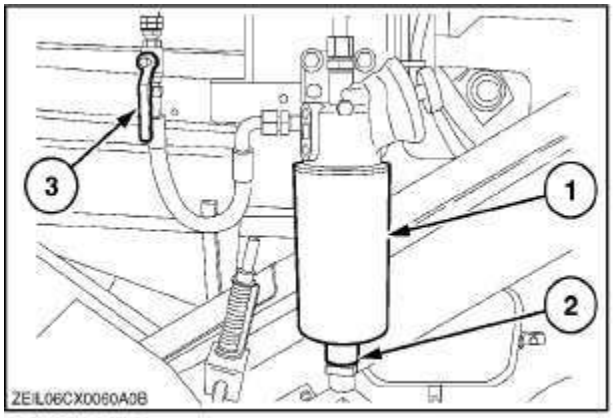

67

Топливный фильтр

Топливный фильтр (1) подлежит замене после наработки каждых 300 часов. Выполните следующие действия:

- **CX8030**

1. Доступ к масляному фильтру становится возможным только после снятия крышки в зерновом бункере.

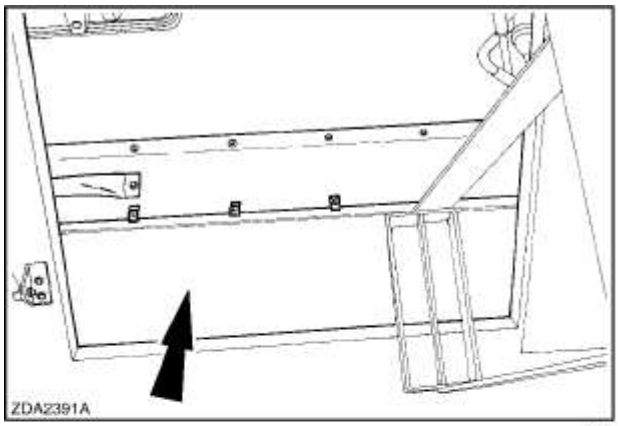

68

2. Вытрите верхнюю часть корпуса фильтра.
3. Выверните топливный фильтр при помощи соответствующего ключа.
4. Смочите топливом уплотнение вновь устанавливаемого фильтра.
5. Наверните новый фильтр вручную и затяните его (до касания головки и затем еще на 1/4 — 1/2 оборота). ПОЛЬЗОВАТЬСЯ КАКИМИ-ЛИБО ИНСТРУМЕНТАМИ ЗАПРЕЩАЕТСЯ!
6. Произведите прокачку системы питания, см. следующий пункт: Удаление воздуха из системы питания

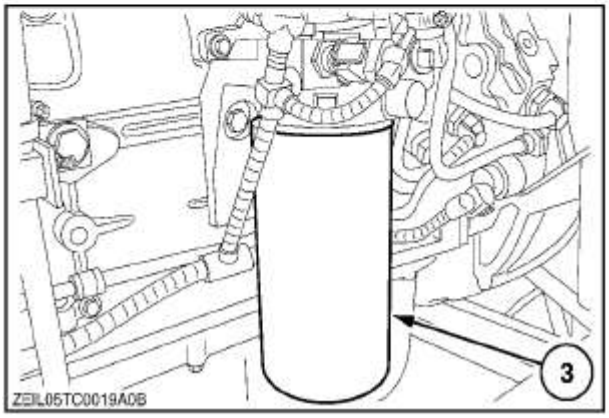

69

- **CX8040 — CX8050 — CX8060 — CX8070 — CX8080 — CX8090**

Удалить

1. С помощью специального инструмента снимите крышки (1) и (2) с левой стороны наклонной камеры.
2. Вытрите верхнюю часть корпуса фильтра.
3. Выверните топливный фильтр при помощи соответствующего ключа.
4. Смочите топливом уплотнение вновь устанавливаемого фильтра.
5. Наверните новый фильтр вручную и затяните его (до касания головки и затем еще на 1/4 — 1/2 оборота). ПОЛЬЗОВАТЬСЯ КАКИМИ-ЛИБО ИНСТРУМЕНТАМИ ЗАПРЕЩАЕТСЯ!
6. Произведите прокачку системы питания, см. следующий пункт: Удаление воздуха из системы питания

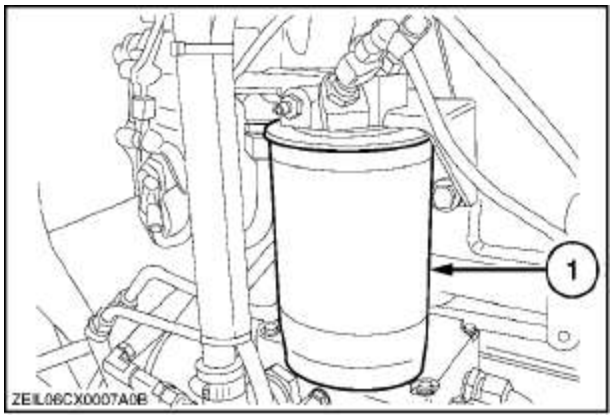

70

Удаление воздуха из системы питания

- **CX8030**

Удалить
Прокачка системы питания осуществляется в следующей последовательности:

1. Убедитесь в наличии топлива в топливном баке и проверьте, открыта ли крышка (3).
2. В верхней части водоотделителя (1) расположен ручной насос который (4) предназначен для заполнения топливного насоса топливом после замены фильтрующего элемента.
3. Запустите двигатель.
4. Дайте двигателю поработать на минимальных оборотах холостого хода, пока режим его работы не станет устойчивым.

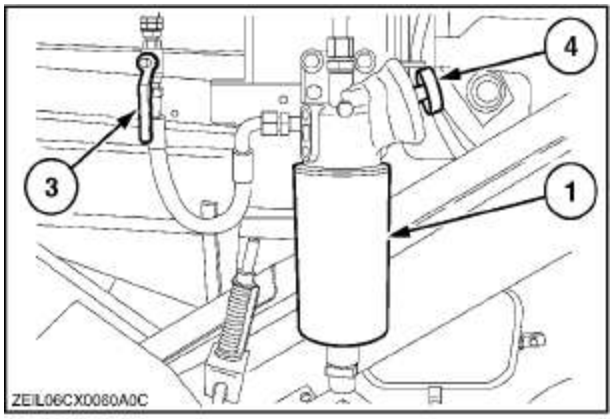

71

Удалить

- **CX8040 — CX8050 — CX8060 — CX8070 — CX8080**

Удалить

Прокачка системы питания осуществляется в следующей последовательности: ***ПРИМЕЧАНИЕ:*** *Данная операция должна выполняться двумя людьми.*

1. Убедитесь в наличии топлива в топливном баке и проверьте, открыта ли крышка (3) (Рис. 73)

2. Ослабьте продувочный винт (2), находящийся на верхней части топливного фильтра, чтобы дать воздуху выйти.

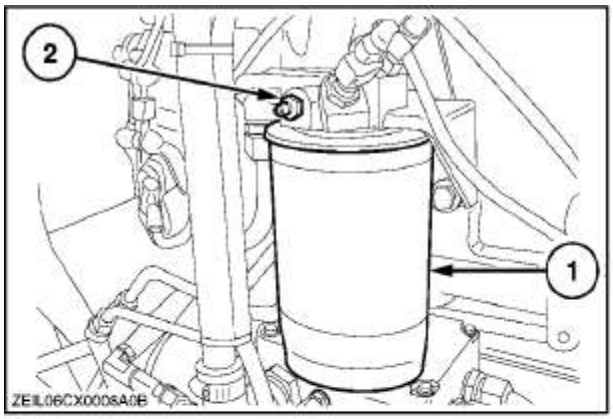

72

3. В верхней части водоотделителя (1) расположен ручной насос который (4) предназначен для заполнения топливного насоса топливом после замены фильтрующего элемента.

4. После того как из топлива перестанут выделяться пузырьки воздуха, затяните винт (2) (Рис. 72).

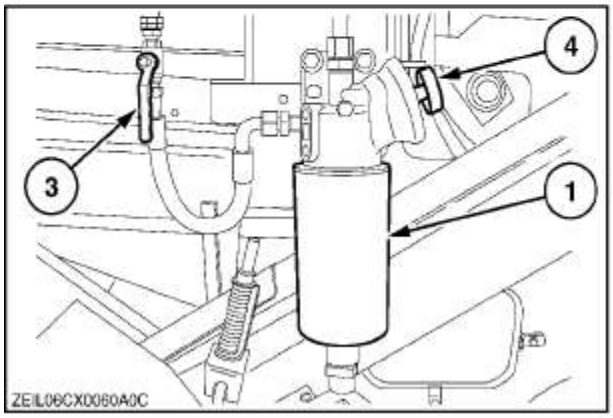

73

ПРИМЕЧАНИЕ: *Во избежание возможного загрязнения топлива накройте винт прозрачным чехлом, позволяющим собрать выделяющееся топливо в подходящую емкость и контролировать выделение из топлива пузырьков воздуха.*

5. Запустите двигатель.
6. Дайте двигателю поработать на минимальных оборотах холостого хода, пока режим его работы не станет устойчивым.

- **CX8090**

Прокачка системы питания осуществляется в следующей последовательности:

ПРИМЕЧАНИЕ: *Данная операция должна выполняться двумя людьми.*

1. Убедитесь в наличии топлива в топливном баке и проверьте, открыта ли крышка (3).

2. Установите ключ в выключателе стартера и приборов в положение «contact», чтобы включить электрический топливоподкачивающий насос.
3. Ослабьте продувочный винт 2, чтобы дать воздуху выйти.

4. После того как из топлива перестанут выделяться пузырьки воздуха, затяните винт (2).

ПРИМЕЧАНИЕ: *Во избежание возможного загрязнения топлива накройте винт прозрачным чехлом, позволяющим собрать выделяющееся топливо в подходящую емкость и контролировать выделение из топлива пузырьков воздуха.*

5. Ослабьте продувочный винт 2, чтобы дать воздуху выйти.

6. После того как из топлива перестанут выделяться пузырьки воздуха, затяните винт.

7. Запустите двигатель.

8. Дайте двигателю поработать на минимальных оборотах холостого хода, пока режим его работы не станет устойчивым.

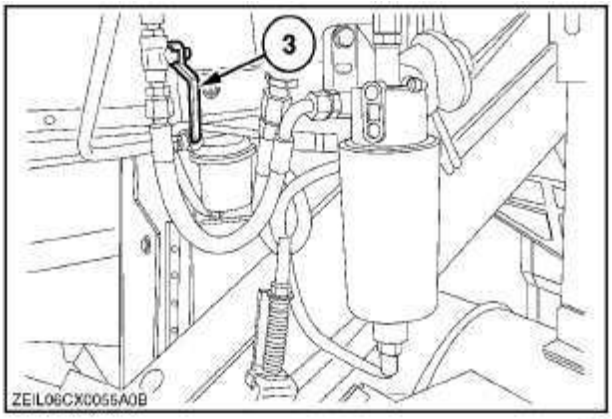

74

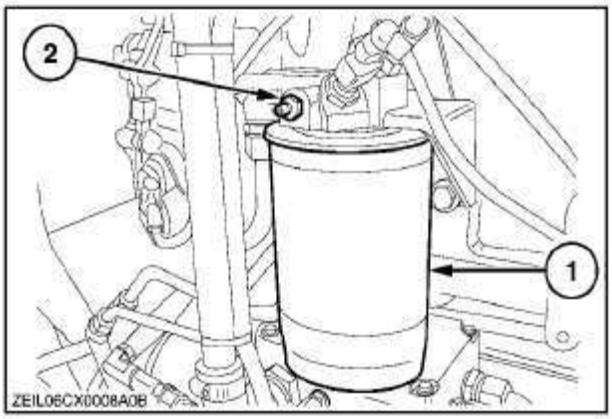

75

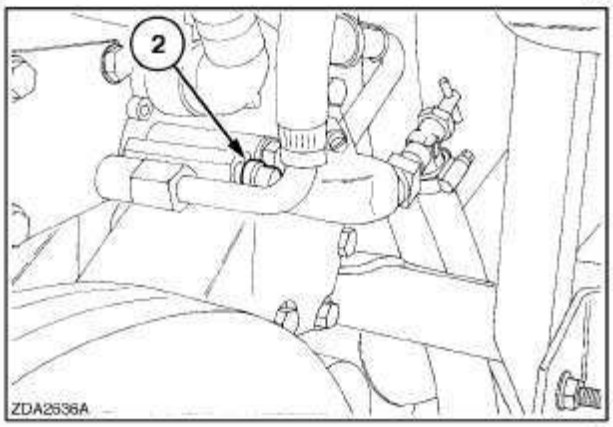

76

ВРАЩАЮЩИЙСЯ СЕТЧАТЫЙ ФИЛЬТР И СИСТЕМА ОХЛАЖДЕНИЯ ДВИГАТЕЛЯ

Модели CX оснащены навесной дверцей вращающегося сетчатого фильтра.

Доступ для очистки узлов системы охлаждения осуществляется следующим образом:

Повернув ключ (1), откройте дверцу вращающегося сетчатого фильтра.

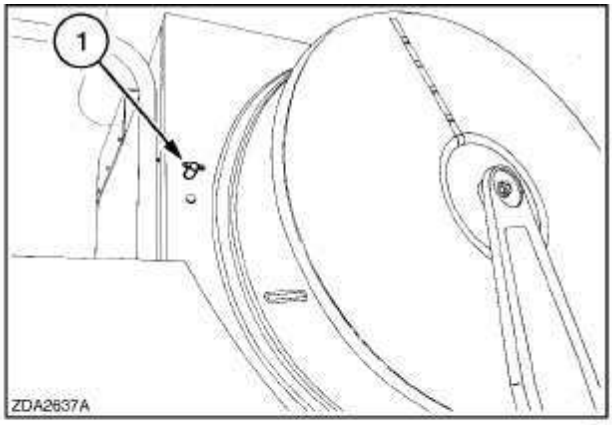

77

Система охлаждения должна очищаться регулярно, с учетом условий эксплуатации.

- Охладитель наддувочного воздуха (1).
- Радиатор системы охлаждения (2).
- Масляный радиатор 3
- Масляный радиатор гидростатической трансмиссии (4).
- Конденсатор кондиционера (5).
- Охладитель топлива (CX8040-CX8050-CX8060-CX8070-CX8080)

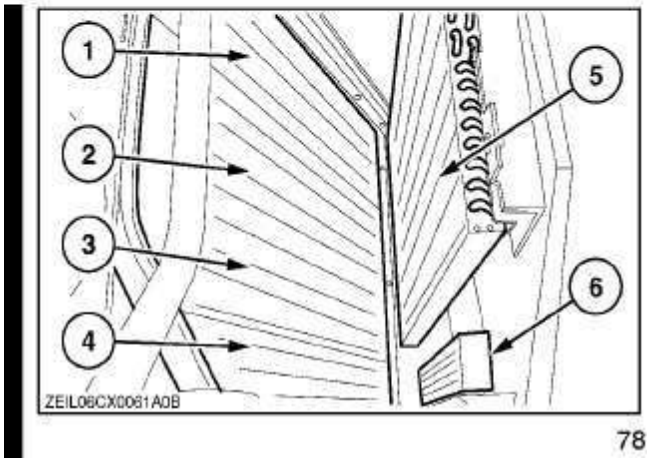

78

СИСТЕМА ЗАБОРА ВОЗДУХА

Фильтрующий элемент 1 воздушного фильтра подлежит очистке только при появлении сообщения «Air filter blocked» («Очистить воздушный фильтр!») на мониторе IntelliView™ II. Сообщение появляется, когда разрежение на воздушном фильтре превышает (625 мм) (24-5/8”) вод. ст.

Для снятия элемента воздушного фильтра откройте зажимы (3) и снимите крышку (2).

Для очистки элемента возьмите его за верхнюю часть и «обстучите» ладонью руки, чтобы удалить пыль.

КАТЕГОРИЧЕСКИ ЗАПРЕЩАЕТСЯ УДАРЯТЬ ФИЛЬТР О ТВЕРДУЮ ПОВЕРХНОСТЬ!

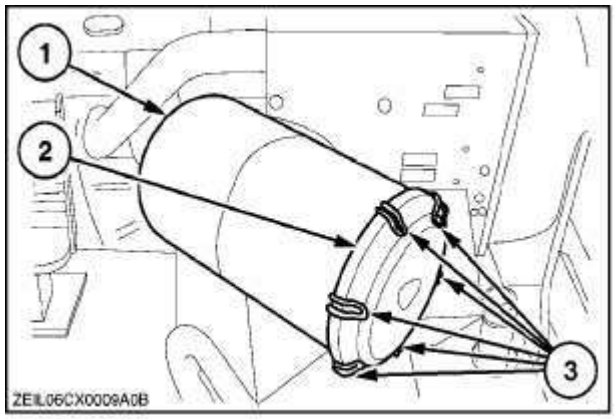

79

Если после очистки на фильтре осталась грязь, следует продуть фильтрующий элемент струей сжатого воздуха (направление потока должно быть изнутри фильтра наружу).

Во избежание повреждения элемента при очистке его сжатым воздухом примите следующие меры предосторожности:

- Давление воздуха не должно превышать 5 бар (72,5 фунта/кв. дюйм).
- Перемещайте наконечник шланга вверх и вниз с одновременным вращением элемента.
- Наконечник шланга должен находиться на расстоянии не менее 25 мм (1") от бумажной поверхности элемента.

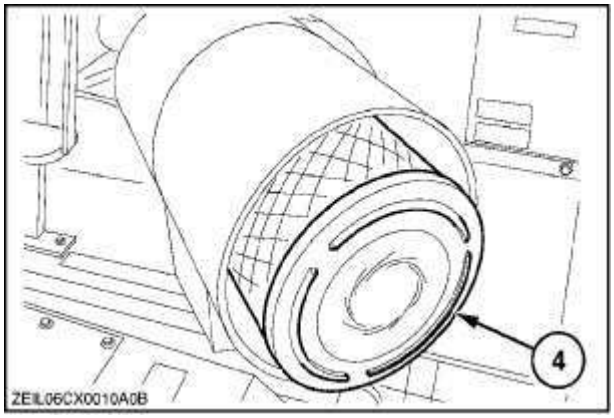

80

ПРИМЕЧАНИЕ: *Чтобы фильтр надежно работал в течение всего межсервисного периода, рекомендуется всегда очищать фильтрующий элемент сжатым воздухом.*

ПРЕДУПРЕЖДЕНИЕ

При очистке элемента воздушного фильтра следует пользоваться респиратором

Если элемент загрязнен маслом или сажей, можно выдержать его в течение 15 минут в мыльном растворе: 75 граммов (0,165 фунта) непенящегося моющего средства на 10 л (2,6 ам. галлона) теплой воды.

Тщательно прополоскайте фильтрующий элемент в чистой воде, пока она не очистится, и дайте элементу высохнуть.

КАТЕГОРИЧЕСКИ ЗАПРЕЩАЕТСЯ ПРОМЫВАТЬ ФИЛЬТРУЮЩИЙ ЭЛЕМЕНТ В БЕНЗИНЕ ИЛИ ДИЗЕЛЬНОМ ТОПЛИВЕ.

Всякий раз при очистке фильтрующего элемента его следует проверять на наличие отверстий и трещин, вставив внутрь электрическую лампу и посмотрев на просвет. При наличии повреждений элемент следует заменить новым.

Элемент фунт/кв. дюйм после 10 циклов очистки или раз в год, в зависимости от того, какой срок наступит раньше.

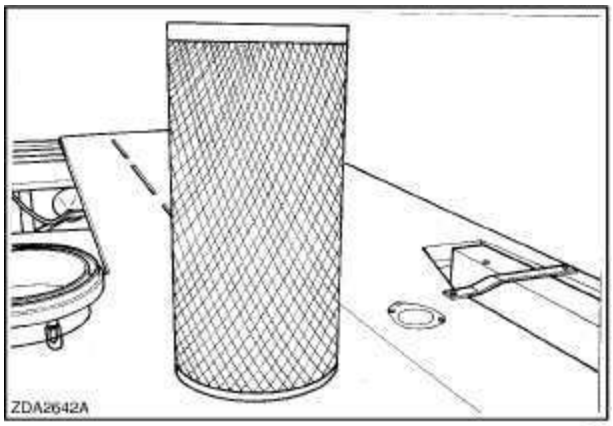

81

При установке фильтрующего элемента убедитесь, что он занял правильное положение, а уплотнение находится в надлежащем состоянии.

Предохранительный элемент (5) служит дополнительным средством, предотвращающим попадание пыли в двигатель при замене стандартного элемента. Обычно предохранительный элемент не очищается.

Предохранительный элемент подлежит замене раз в два года.

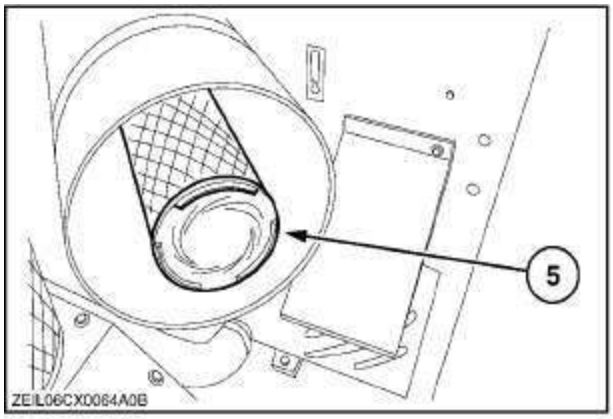

82

Воздушный фильтр грубой очистки (6) расположен под воздушным фильтром. Он не требует обслуживания.

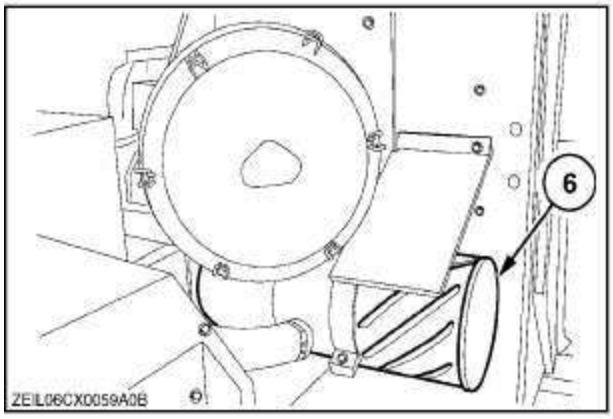

83

ГИДРОСИСТЕМА И ГИДРОСТАТИЧЕСКАЯ ТРАНСМИССИЯ

Маслобак

Масляный бак (1) является составной частью гидравлической системы и гидростатической трансмиссии. Масло в контуры обеих систем поступает из одного и того же бака, но фильтруется порознь, проходя через раздельные фильтровальные системы.

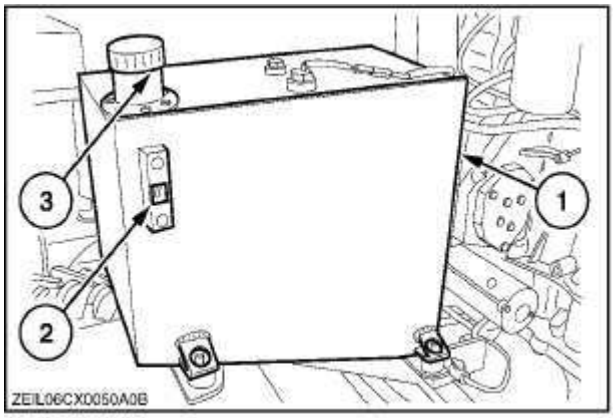

84

Уровень масла

Перед проверкой уровня масла убедитесь, что все гидроцилиндры втянуты.

Уровень масла следует проверять ежедневно с помощью указателя уровня (2). Уровень масла должен находиться между крайними метками.

,При необходимости следует долить масло через маслоналивную горловину 3.

ВАЖНОЕ ЗАМЕЧАНИЕ: *Перед доливкой или заменой масла всегда следует очищать крышку масляного бака и поверхность вблизи крышки.*

Замена масла и фильтра

Масло в гидравлической системе /гидростатической трансмиссии подлежит замене:

- После наработки первых 100 часов подлежат замене только фильтры.
- Затем — после наработки каждых **600** часов или один раз в год.

Фильтр возвратной магистрали гидравлической системы и фильтр высокого давления гидростатической трансмиссии подлежат замене при каждой замене масла.

Фильтр высокого давления гидравлической системы и фильтр масляного бака подлежат очистке при каждой замене масла.

Замена масла и/или фильтров производится в следующей последовательности:

1. Тщательно очистите поверхность вблизи бака и фильтров (по возможности, сжатым воздухом).
2. Втяните все гидроцилиндры.
3. Слейте масло из бака через шланг (1) в подходящую емкость.

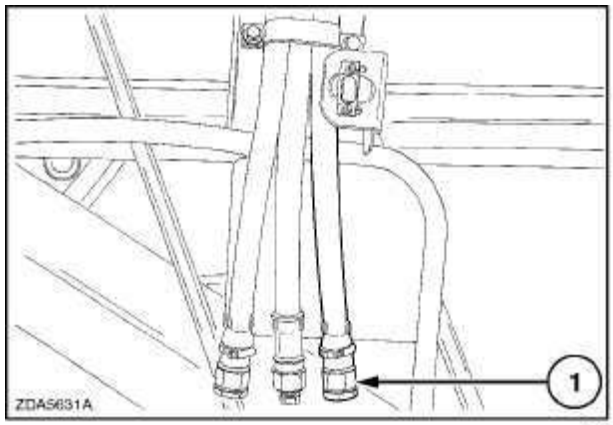

85

4. Снимите фильтр 1 возвратной магистрали гидросистемы.

5. Смочите прокладку нового фильтра маслом.

6. Наверните новый фильтр вручную. Затяните его плотно, но не используя при этом каких-либо инструментов или приспособлений.

ПРИМЕЧАНИЕ: *Фильтр 1 возвратной магистрали может быть заменен без слива масла.*

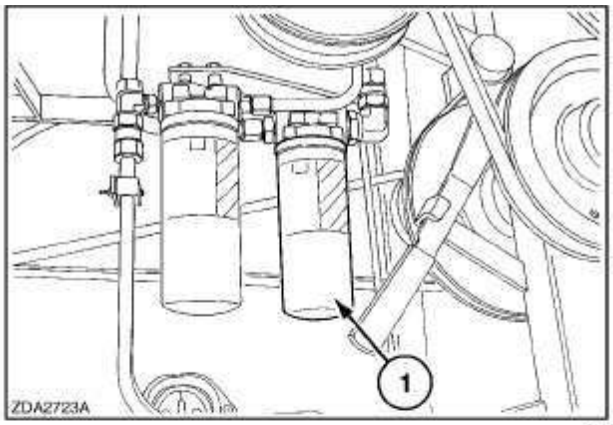

86

7. Снимите фильтр 2 гидравлического контура высокого давления.

8. Промойте фильтр или очистите его сжатым воздухом.

9. Установите фильтр на место.

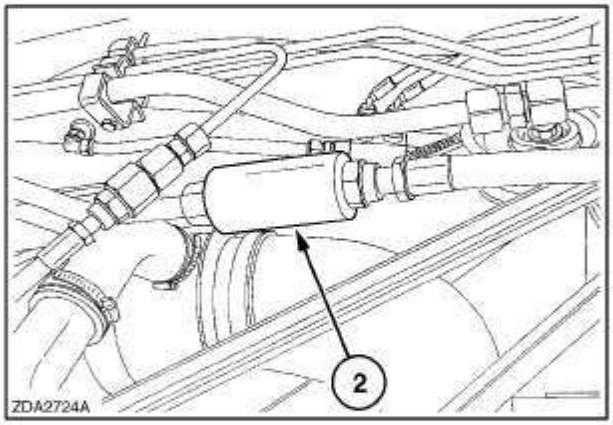

87

10. Ослабьте крепление шланга 1 и снимите гидравлический шланг, соединенный с фильтром масляного бака.

11. Выверните фильтр 2.

12. Промойте или очистите фильтр сжатым воздухом.

13. Установите на место фильтр 2 и затяните его с максимальным моментом 90 Н-м (66 футо-фунт).

14. Установите и затяните гайку гидравлического шланга (1) на фильтр (2) с максимальным моментом 140 Н-м (103 футо-фунта).

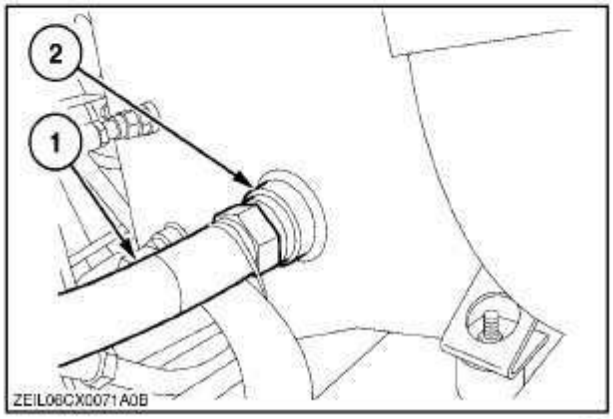

88

15. Снимите фильтр 3 высокого давления гидростатической трансмиссии.

ВАЖНОЕ ЗАМЕЧАНИЕ:*Непосредственно под фильтр следует поставить подходящий контейнер, чтобы во время снятия фильтра масло не капало на приводные ремни.*

16. Смочите маслом прокладку вновь устанавливаемого фильтра высокого давления гидростатической трансмиссии.

17. Наверните новый фильтр вручную. Затяните его плотно, но не используя при этом каких-либо инструментов или приспособлений.

18. Установите на место пробку сливного шланга (1).

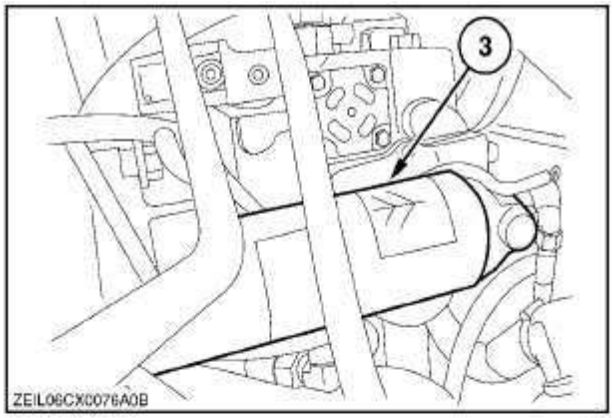

89

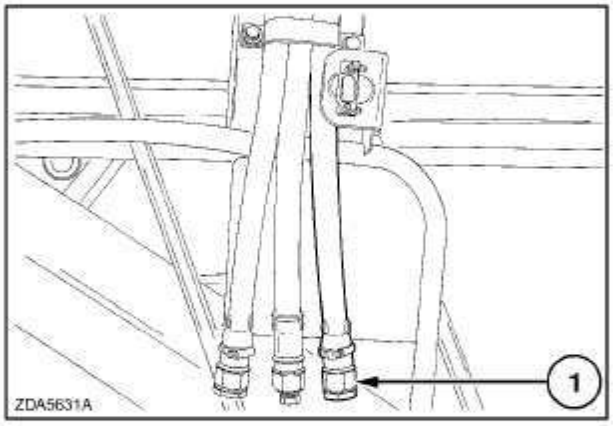

90

19. Заполните бак через маслоналивную горловину 3 до максимальной отметки на щупе 2.

20. Запустите двигатель. Дайте двигателю поработать на холостом ходу в течение пяти минут и медленно переместите вперед и назад рычаг управления скоростью движения. Рычаг переключения передач при этом должен находиться в нейтральном положении, а привод на задние колеса (если таковой имеется) должен быть отключен.

21. Проверьте уровень масла с помощью указателя уровня (2). Уровень масла должен находиться между метками.

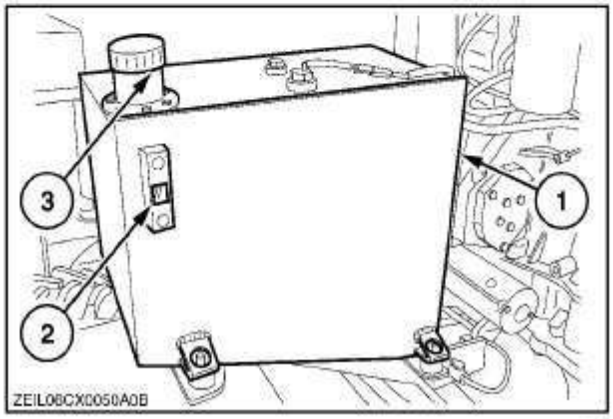

91

Объем масла

Емкость бака: 50 л (13 ам. галлона)

Общая емкость системы: 70 л (18,5 ам. галлона)

Характеристики масла

Рекомендуется использовать масло AMBRA HYDROSYSTEM 46 HV (NH646H) для гидравлических систем/гидростатических трансмиссий или масло, соответствующее следующим Техническим условиям:

- DIN 51524 PART 2 HV46
- ISO VG-46

или

следует использовать масло AMBRA MULTI G, NH410B или масло, соответствующее следующим Техническим условиям:

- M2C134-D

На заводе-изготовителе гидросистема/гидростатическая трансмиссия заправляются маслом AMBRA HYDROSYSTEM 46 HV, NH646H.

Это масло отличается высоким коэффициентом вязкости — оно сохраняет свою текучесть даже при низких температур.

ВАЖНОЕ ЗАМЕЧАНИЕ:*Качество и степень чистоты масла имеют огромное значение с точки зрения надежности и продолжительности службы гидросистемы и гидростатической трансмиссии. Отклонение от требований Технических условий на масло может повлечь за собой серьезные повреждения и снятие машины с гарантийного обслуживания.*

Фильтр на выходе из маслоохладителя

Фильтрующий элемент (1) устанавливается на выходе масляного радиатора — во избежание загрязнения гидростатической трансмиссии после запуска двигателя.

Фильтр подлежит замене раз в два года.

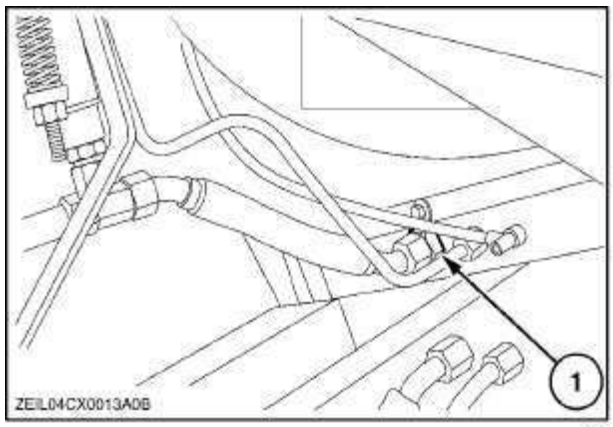

92

ГИДРАВЛИЧЕСКИЕ РАСПРЕДЕЛИТЕЛЬНЫЕ КЛАПАНЫ

Гидравлический клапан, расположенный на левой стороне транспортера наклонной камеры.

1. Реверс транспортера наклонной камеры
2. Смещение мотовила вперед-назад
3. Подъем/опускание мотовила
4. Боковой наклон жатки
5. Гидропривод мотовила (если установлен)
6. Реверс гидропривода мотовила (если установлен)
7. Гидравлический клапан, расположенный под кабиной.
8. Клапан рулевого управления (если установлен)

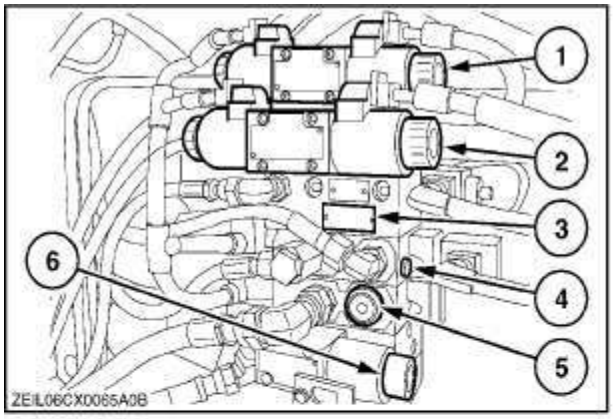

93

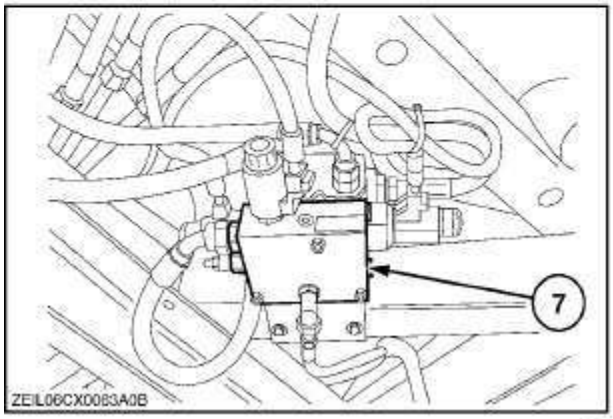

94

Гидравлический клапан расположен на левой стороне комбайна за платформой оператора.

1. Клапан системы управления высотой жатки
2. Перепускной клапан жатки
3. Разгрузочный клапан рулевого управления
4. Клапан приоритета
5. Разгрузка откр./закр.
6. Вариатор барабана

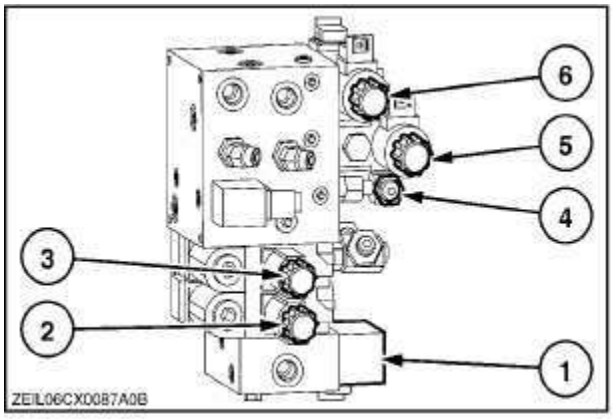

95

Гидравлический клапан низкого давления, расположенный на редукторе двигателя.

1. Главная муфта (боковой зерновой бункер)
2. Стояночный тормоз
3. Муфта включения транспортера наклонной камеры
4. Муфта управления выгрузкой

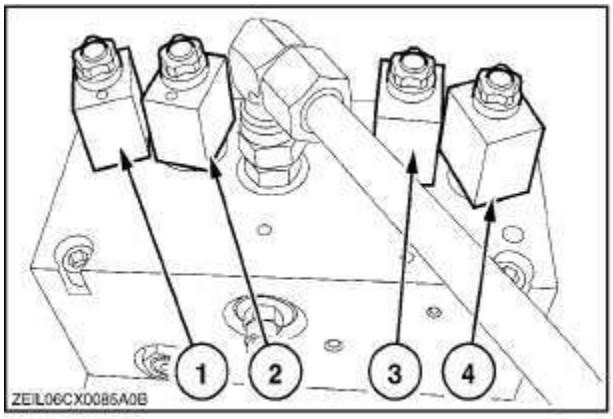

96

ПРОВЕРИТЬ УРОВЕНЬ МАСЛА В ДВИГАТЕЛЕ

Уровень масла следует проверять ежедневно с помощью щупа 1, установив комбайн на ровную горизонтальную площадку. Уровень масла должен находиться между метками.

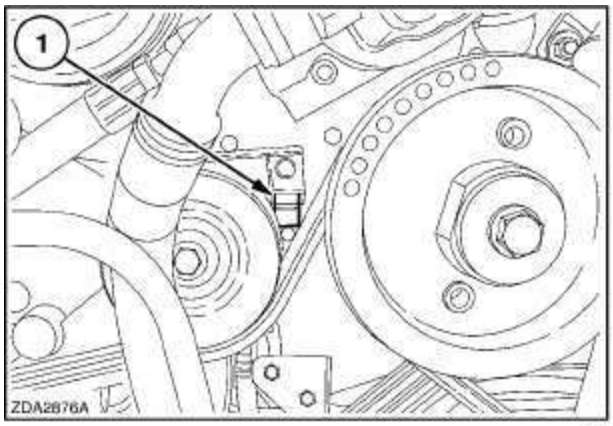

97

При необходимости следует снять крышку 2 маслоналивной горловины и долить масло.

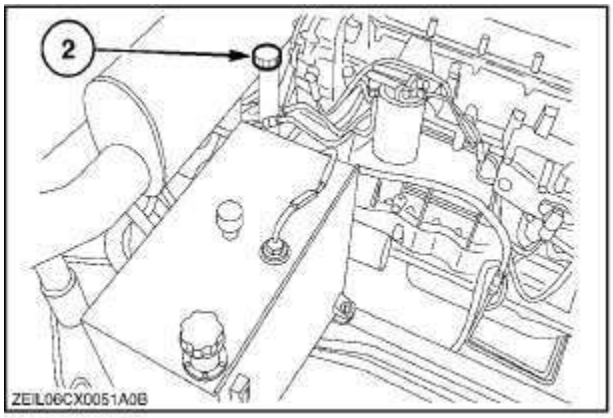

98

Замена масла и фильтра

Масло в редукторе подлежит замене:

- После наработки первых 100 часов подлежит замене только фильтр.
- Затем — после наработки каждых **600** часов или один раз в год.

Масляный фильтр подлежит замене при каждой замене масла.

При каждой замене масла сетчатый фильтр 2 (устанавливается на всасе) подлежит промывке.

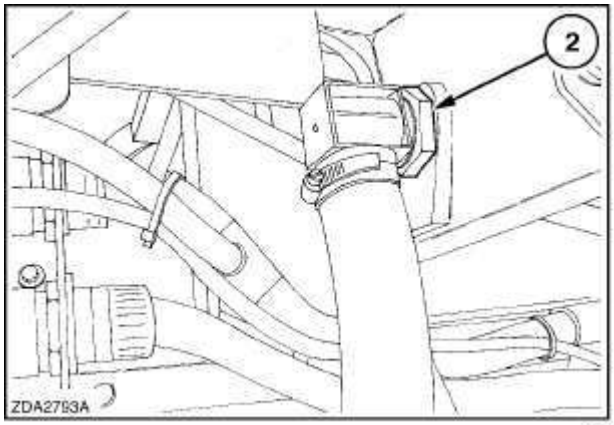

99

Замена масла и/или масляного фильтра и промывки сетчатого фильтра производятся следующим образом:

1. Слейте масло из редуктора через шланг 3 в подходящую емкость.

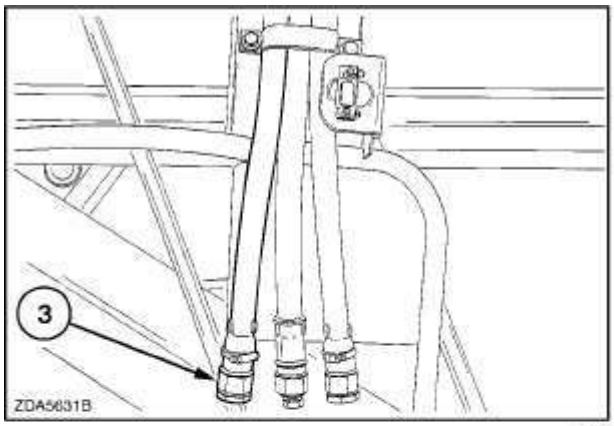

100

2. Очистите поверхность вблизи фильтра 1 редуктора и выверните фильтр.
3. Заполните новый фильтр редуктора свежим маслом, смочите маслом уплотнительное кольцо.
4. Наверните новый фильтр вручную. Затяните его плотно, но не используя при этом каких-либо инструментов или приспособлений.

ПРИМЕЧАНИЕ: *Фильтр 1 редуктора двигателя можно заменить, не сливая масло.*

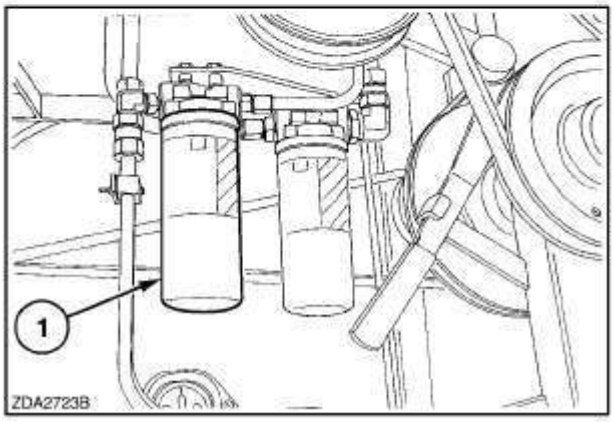

101

5. Ослабьте хомут шланга 4, снимите шланг 5 и сетчатый фильтр 6.
6. Промойте сетчатый фильтр 6.
7. Установите на место сетчатый фильтр, шланг 5 и затяните хомут 4.

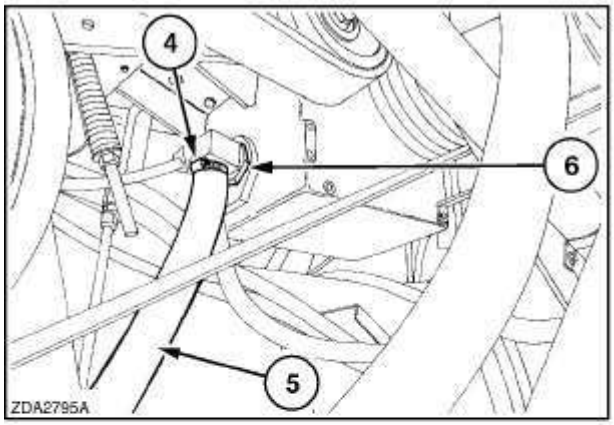

102

8. Установите на место пробку сливного шланга 3.

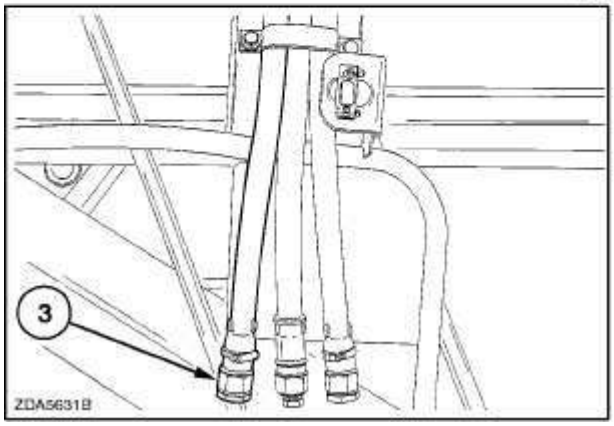

103

9. Снимите крышку (2) маслоналивной горловины и залейте в коробку передач свежее масло. Установите на место крышку горловины 2.

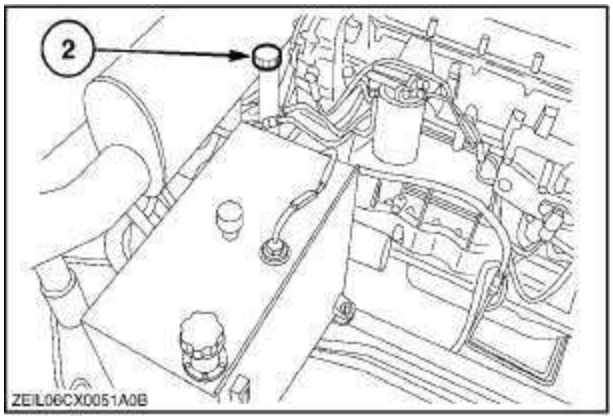

Объем масла

Объем масла при заправке до отметки FULL составляет 13 л (3,5 ам. галлона).

Характеристики масла

Рекомендуется использовать масло AMBRA HYDROSYSTEM 46 HV (NH646H) для гидравлических систем или масло, соответствующее следующим Техническим условиям:

- DIN 51524 PART 2 HV 46
- ISO VG-46

или

следует использовать масло AMBRA MULTI G (Технические условия NH410B) или масло, соответствующее следующим Техническим условиям:

- M2C134-D

КОРОБКА ПЕРЕДАЧ

Уровень масла

Когда комбайн установлен на ровной горизонтальной площадке, уровень масла должен находиться по центру смотрового стекла 1.

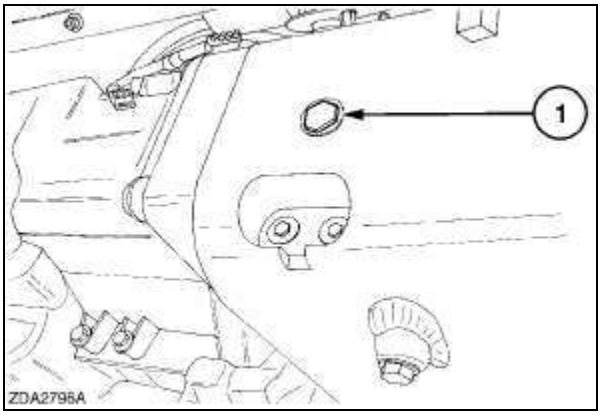

105

Замена масла

Масло в коробке передач подлежит замене:

- После наработки первых 100 часов
- Затем — после наработки каждых **600** часов или один раз в год.

Замена масла в коробке передач производится следующим образом:

1. Слейте масло через отверстие 2 в подходящую емкость.
2. Установите на место пробку 2.

ВАЖНОЕ ЗАМЕЧАНИЕ:*Перед установкой очистите магнитную пробку 2.*

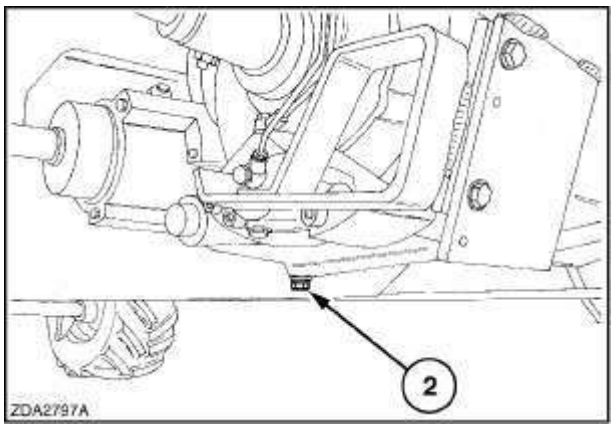

106

3. Снимите накладку 3 коробки передач.

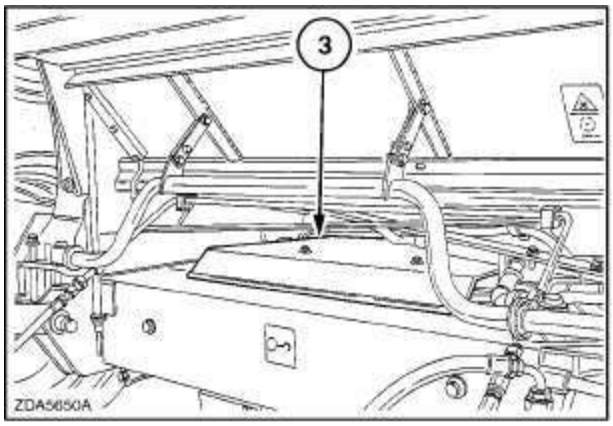

107

4. Очистите участок вблизи пробки 4 наливного отверстия/сапуна и выверните пробку.

5. Заполните коробку передач свежим маслом, пока уровень не достигнет смотрового стекла.

6. Установите на место пробку 4 наливного отверстия/сапуна и накладку 3.

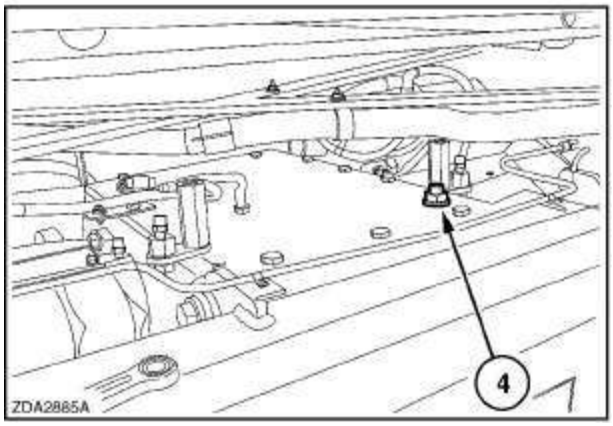

108

Объем масла

19 л (5 ам. галлона)

Характеристики масла

Используйте масло AMBRA HYPOIDE 90, SAE 80W90, NH520A или масло, соответствующее следующим Техническим условиям:

- API GL-5
- MIL–L–2105D

РЕДУКТОРЫ ГЛАВНОЙ ПЕРЕДАЧИ

Уровень масла

Стандартные и усиленные главные передачи 11/111:

Когда комбайн установлен на ровной горизонтальной площадке, масло должно быть на уровне пробки 1.

При необходимости долейте масло через пробку 2 наливного отверстия/сапуна.

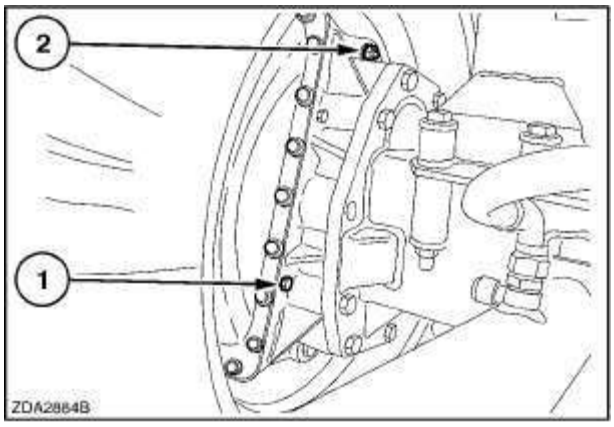

109

Планетарные главные передачи 1/13.09:

Когда комбайн установлен на ровной горизонтальной площадке, уровень масла должен находиться по центру смотрового стекла 1.

При необходимости долейте масло через пробку 2 наливного отверстия/сапуна.

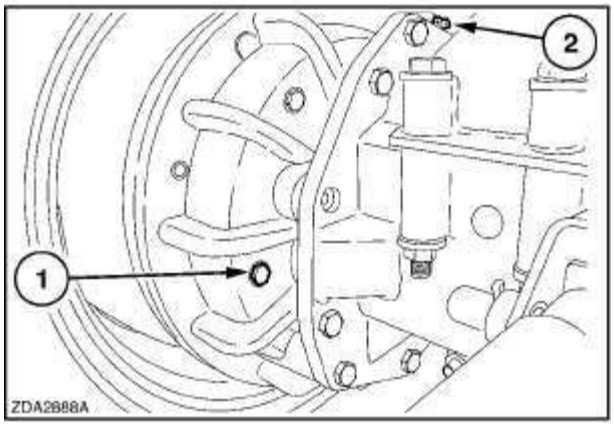

110

Замена масла

Масло в редукторе главной передачи подлежит замене:

- После наработки первых 100 часов
- Затем — после наработки каждых 600 часов или один раз в год.

Замена масла в редукторе стандартной или усиленной главной передачи осуществляется следующим образом:

1. Слейте масло через отверстие 3 в подходящую емкость.

2. Установите на место пробку 3.

ВАЖНОЕ ЗАМЕЧАНИЕ:*Перед установкой очистите магнитную пробку 3.*

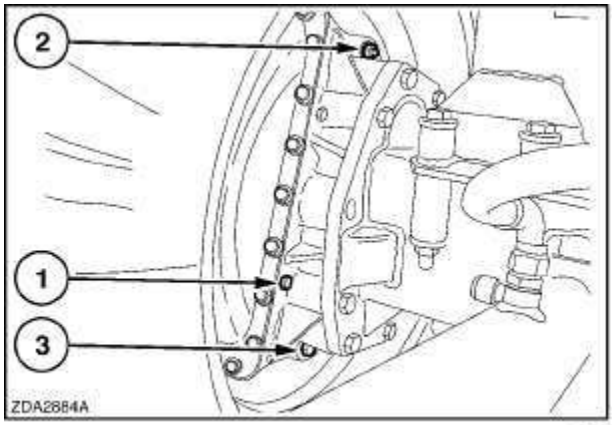

111

3. Очистите поверхность вблизи пробки 1 для замера уровня масла, пробки 2 наливного отверстия/сапуна и извлеките их.
4. Заполните редуктор главной передачи свежим маслом.
5. Установите на место пробку 1 для замера уровня масла и пробку 2 наливного отверстия/сапуна.

Замена масла в планетарном редукторе главной передачи производится следующим образом:

1. Слейте масло через отверстие 3 в подходящую емкость.

2. Установите на место пробку 3.

ВАЖНОЕ ЗАМЕЧАНИЕ:*Перед установкой очистите магнитную пробку 3.*

3. Очистите поверхность вблизи пробки 2 наливного отверстия/сапуна и выверните их.
4. Заполните редуктор главной передачи свежим маслом, пока масло уровень масла не окажется в центре смотрового окна 1.
5. Установите на место пробку наливного отверстия/сапуна 2.

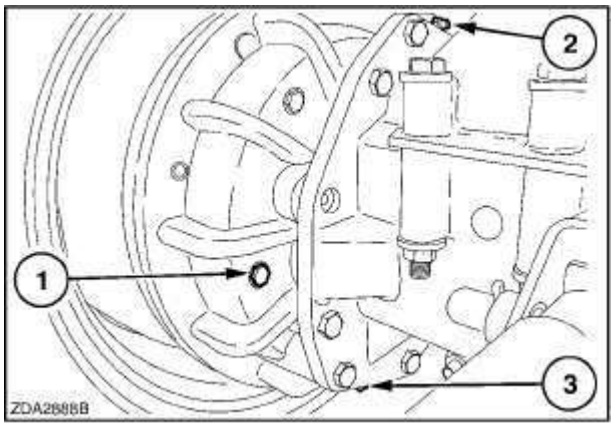

112

Объем масла

Стандартные главные передачи 11/111: 7,2 л (1,9 ам. галлонов).

Усиленные главные передачи 11/111: 7,85 л (2,07 ам. галлонов).

Планетарные главные передачи 1/13.09: 6,7 л (1,77 ам. галлонов).

Характеристики масла

Используйте масло AMBRA HYPOIDE 90, SAE 80W90, NH520A или масло, соответствующее следующим Техническим условиям:

- API GL-5
- MIL–L–2105D

Заменить масло в редукторе привода выгрузного механизма

Масло в редукторе выгрузного устройства подлежит замене:

- После наработки первых 100 часов.
- Затем — после наработки каждых 600 часов или один раз в год.

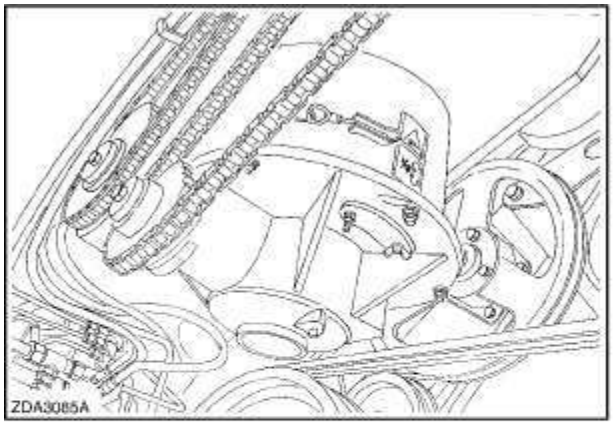

113

Замена масла осуществляется в следующей последовательности:

1. Слейте масло через отверстие 1 в подходящую емкость.
2. Установите на место пробку 1.
3. Очистите поверхность вблизи пробки 2 наливного отверстия, пробки 3 для замера уровня масла (рис. 10) и извлеките их.
4. Через отверстие 2 заправьте редуктор свежим маслом.
5. Установите на место пробку 3 отверстия для замера уровня масла и пробку 2 наливного отверстия (рис. 114).

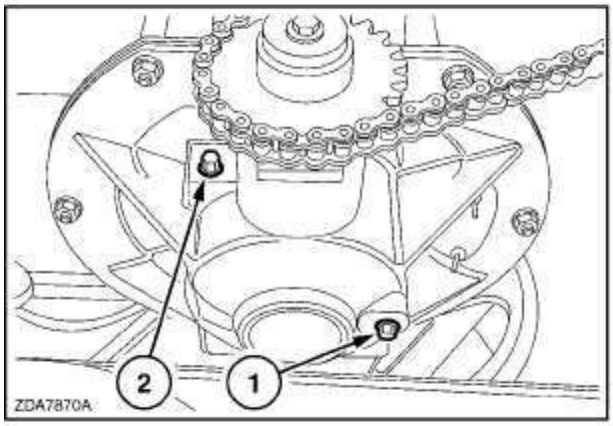

114

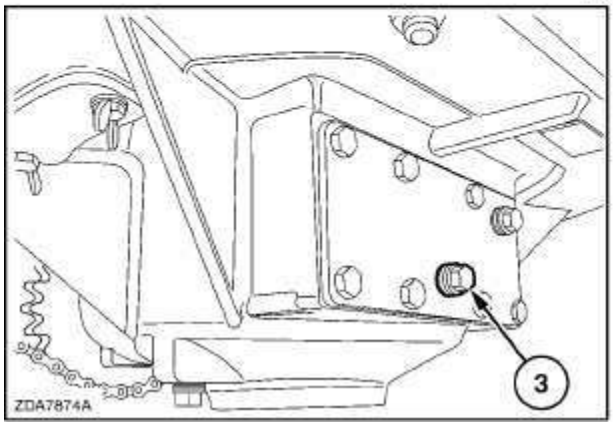

115

Объем масла

0,6 л (0,16 ам. галлонов).

Характеристики масла

Используйте масло AMBRA HYPOIDE 90, SAE 80W90, NH520A или масло, соответствующее следующим Техническим условиям:

- API GL-5
- MIL-L-2105 D.

РЕДУКТОР ВЫГРУЗНОЙ ТРУБЫ

Проверка уровня масла

Уровень масла в редукторе привода выгрузной трубы подлежит регулярной проверке.

- После наработки первых 100 часов.
- Затем — после наработки каждых 600 часов или один раз в год.

Проверка уровня масла осуществляется в следующей последовательности:

1. Установите выгрузную трубу в транспортное положение.
2. Ослабьте две гайки для снятия крышки 1.

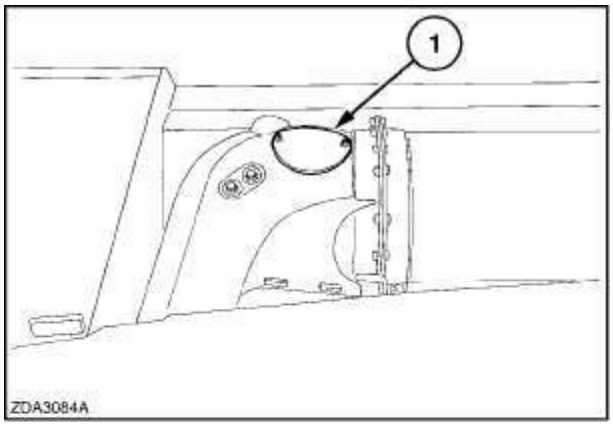

116

3. Снимите пробку 2 наливной горловины редуктора.

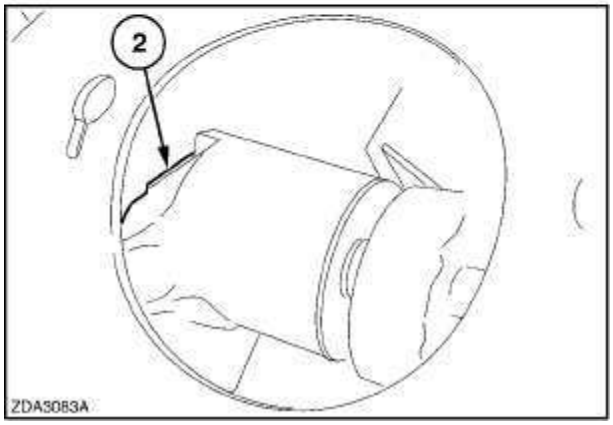

117

Объем масла

0,3 л (0,08 ам. галлонов).

Характеристики масла

Используйте масло AMBRA HYPOIDE 90, SAE 80W90, NH520A или масло, соответствующее следующим Техническим условиям:

- API GL-5
- MIL-L-2105 D.

РЕДУКТОР РАСПРЕДЕЛИТЕЛЬНОГО ШНЕКА

Замена масла

Масло в редукторе распределительного шнека подлежит замене:

- После наработки первых 100 часов.
- Затем — после наработки каждых 600 часов или один раз в год.

Замена масла осуществляется в следующей последовательности:

1. Слейте масло через отверстие 2 в подходящую емкость.

ПРИМЕЧАНИЕ: *Чтобы ускорить слив масла, очистите поверхность вблизи крышки маслоналивной горловины и снимите ее.*

2. Установите на место пробку 2.

3. Через горловину 1 залейте в редуктор 0,25 л (0,07 ам. галлона) свежего масла.

4. Установите на место пробку 1.

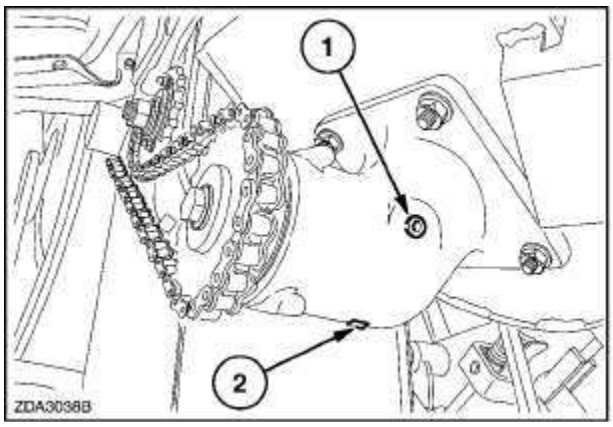

118

Объем масла

0,25 л (0,07 ам. галлонов).

Характеристики масла

Используйте масло AMBRA HYPOIDE 90, SAE 80W90, NH520A или масло, соответствующее следующим Техническим условиям:

- API GL-5
- MIL-L-2105 D.

ЦЕПИ, РЕЗЬБОВЫЕ ВАЛЫ И ОСИ

Цепи

Указанные ниже цепи смазываются после наработки каждых 100 часов. При этом масло проникает во все звенья цепи, обеспечивая их надлежащую защиту и смазку.

Следует использовать смазки AMBRA HYPOIDE 90, SAE 80W90, NH520A или специальное масло для цепей (разлагаемое биологическим способом).

Цепь привода выгрузки

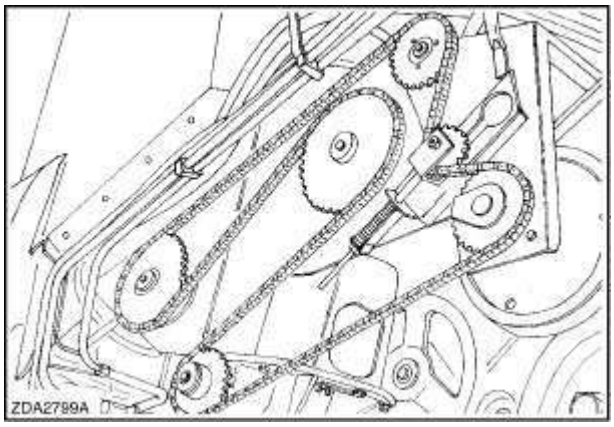

119

Приводная цепь распределительного шнека

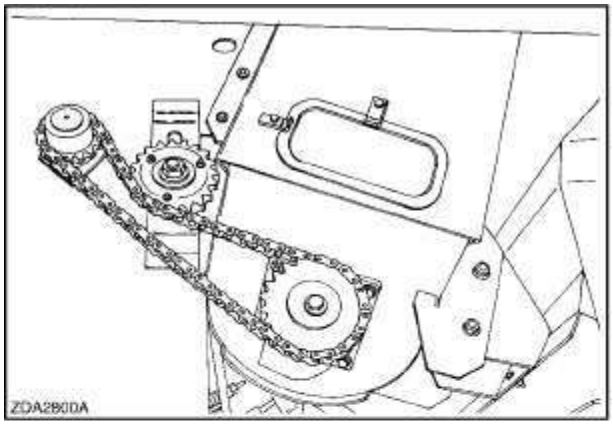

120

Цепь привода вала зернового элеватора

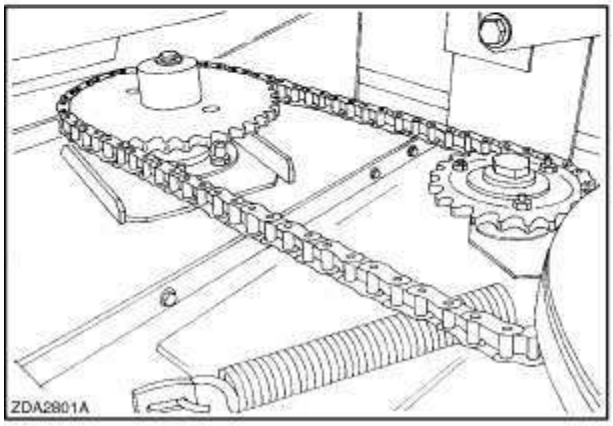

121

Резьбовые валы

Вал вариатора вентилятора подлежит смазке после наработки каждых 200 часов.

ПРИМЕЧАНИЕ: *Все резьбовые валы подпружиненных натяжных роликов и все другие резьбовые валы следует смазывать не реже одного раза за сезон.*

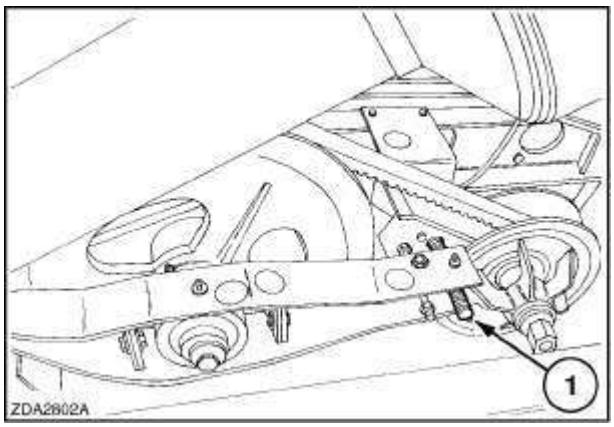

122

Опора 1 натяжного ролика цепи выгрузного устройства должна смазываться после наработки каждых 200 часов.

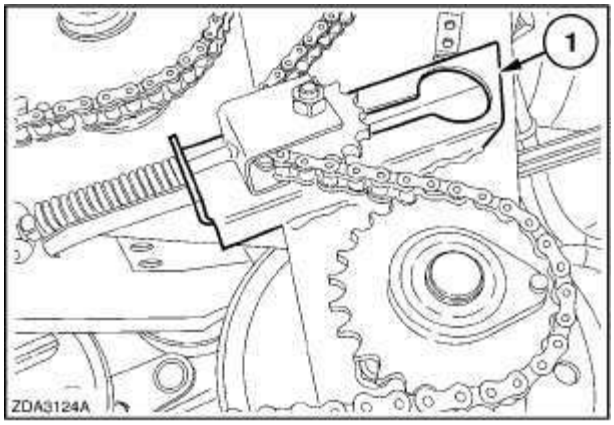

123

Оси поворота

Все оси поворота и шарниры (включая шарниры защитных устройств), которые вследствие воздействия коррозии или загрязнения могут приобрести излишнюю жесткость, рекомендуется смазывать после наработки каждых 200 часов.

ТОРМОЗНАЯ СИСТЕМА

124

Уровень тормозной жидкости

Уровень тормозной жидкости контролируется при помощи электронных датчиков.

При снижении уровня жидкости или чрезмерно износе тормозных колодок включается предупредительная сигнализация (*РАЗДЕЛ 2 «ОРГАНЫ УПРАВЛЕНИЯ, ПРИБОРЫ И УПРАВЛЕНИЕ МАШИНОЙ»*).

Максимальный уровень жидкости в бачке 1 отмечен меткой 2.

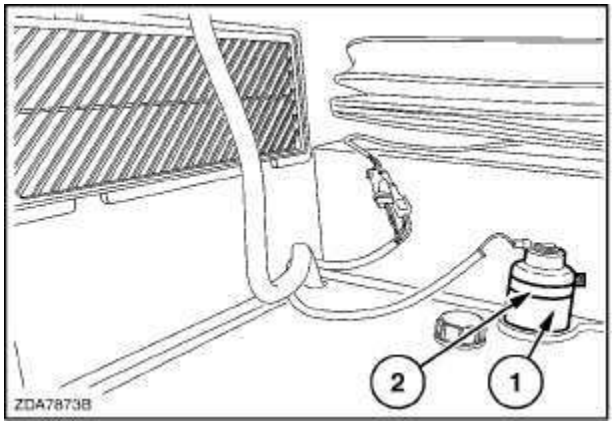

ВНИМАНИЕ

В случае нарушения герметичности или неисправности тормозной системы, немедленно обратитесь к дилеру New Holland.

Замена масла в гидросистеме

Тормозная жидкость подлежит замене один раз в два года. При повторном заполнении системы следует произвести ее прокачку.

Для проведения этой операции следует обратиться к дилеру.

ВАЖНОЕ ЗАМЕЧАНИЕ:*Тормозная жидкость отличается гигроскопичностью и склонностью к старению. Она подлежит замене раз в два года. Поскольку тормозная жидкость содержит вещества, которые в смеси с моторным и другими маслами представляют проблему при утилизации, ее не следует смешивать с последними. Отработанная тормозная жидкость должна собираться и храниться отдельно.*

Вместимость

Бак: 0,25 л (0,07 ам. галлона).

Вся тормозная система: 0,825 л (0,21 ам. галлона).

Характеристики тормозной жидкости

Используйте жидкость AMBRA SYNTFLUID 4, NH800A, SAE-J-1703 или жидкость, соответствующую следующим Техническим условиям:

• NHTSA116-DOT4orISO4925

КАРТА СМАЗКИ

ПОЗ.	Сервисный интервал	Кол-во	Фирменное название NEW HOLLAND	Технические условия NEW HOLLAND	Смазка	Международные технические условия
Пресс-масленки	10 час. -50 час. 100 час. -50 час.		AMBRA GR9 или AMBRA GR75MD	NH710A или NH720A	NLGI 2	M1C 137-A M1C 75-B
Моторное масло (картер двигателя и масляный фильтр)	Проверять ежедневно Изменить - после наработки каждых 600 часов или один раз в год	**CX8030** 16 л (4,23 ам. галлона) **CX8040** **CX8050** **CX8060** **CX8070** **CX8080** 24 л (6,34 ам. галлона) **CX8090** 29 л (7,7 ам. галлона)	AMBRA MASTER GOLD HSP	NH330H	SAE 15W40	API CH-4 или ACEA E3/E5
Гидравлическая система и гидростатическая система (масло и фильтры)	Проверять ежедневно Замена - после наработки первых 100 часов (только фильтры) - после наработки каждых 600 часов или один раз в год (масло и фильтры)	70 л (18,5 ам. галлона)	AMBRA ГИДРО-СИСТЕМОЙ **46 HV** или AMBRA MULTI G	NH646H или NH410B	HV 46	DIN 51524 HV46, ЧАСТЬ 2 ISOVG-46 или M2C134-D
Редуктор двигателя	Проверять ежедневно Изменить - после наработки первых 100 часов (только фильтр) - после наработки каждых 600 часов или один раз в год (масло и фильтр)	13 л (3,5 ам. галлона)	AMBRA ГИДРОСИСТЕМОЙ 46 HV или AMBRA MULTI G	NH646H или NH410B	HV 46	DIN 51524 HV46, ЧАСТЬ 2 ISO VG-46 или M2C134-D

ПОЗ.	**Сервисный интервал**	**Количество**	**Фирменное название NEW HOLLAND**	**Технические условия NEW HOLLAND**	**Марка смазочного материала**	**Международные технические условия**
Ходовая коробка передач	- после наработки первых 100 часов - после наработки каждых 600 часов или один раз в год	19 л (5 ам. галлонов).	AM BRA HYPOIDE 90	NH520A	SAE 80W90	API GL-5 MIL–L–2105D
Редуктор главной передачи Стандартный Планетарный усиленный	- после наработки первых 100 часов - после наработки каждых 600 часов или один раз в год	7,2 л (1,9 ам. галлонов). 7,85 л (2,07 ам. галлонов). 6,7 л (1,77 ам. галлонов).	AM BRA HYPOIDE 90	NH520A	SAE 80W90	API GL-5 MIL–L–2105D
Редуктор выгрузного механизма	- после наработки первых 100 часов - после наработки каждых 600 часов или один раз в год	0,6 л (0,16 ам. галлонов).	AM BRA HYPOIDE 90	NH520A	SAE 80W90	API GL-5 MIL-L-2105D
Редуктор выгрузной трубы.	Проверка — после наработки первых 100 часов - после наработки каждых 600 часов или один раз в год	0,3 л (0,08 ам. галлонов).	AM BRA HYPOIDE 90	NH520A	SAE 80W90	API GL-5 MIL-L-2105D
Редуктор привода распределительного шнека	- после наработки первых 100 часов - после наработки каждых 600 часов или один раз в год	0,25 л (0,07 ам. галлонов).	AM BRA HYPOIDE 90	NH520A	SAE 80W90	API GL-5 MIL-L-2105D
Цепи, резьбовые валы и оси поворота	100 часов 200 часов 200 часов		AM BRA HYPOIDE 90	NH520A	SAE 80W90	API GL-5 MIL-L-2105D
Тормозная система	Ежедневная проверка Замена раз в два года	0,825 л (0,21 ам. галлонов).	AM BRA SYNTFLUID 4	NH800A	SAE J 1703	ISO 4925 или NHTSA 116-DOT4
Система охлаждения	Проверять ежедневно Замена раз в два года	**CX8030** 40 л (10,6 ам. галлонов). **CX8040** **CX8050** **CX8060** **CX8070** **CX8080** 46 л (12,2 ам. галлона) **CX8090** 50 л (13,2 ам. галлонов).	50% AGRIFLU 50% воды	NH900A	-	-

РЕМНИ И ЦЕПИ

ВНИМАНИЕ

Перед проверкой и/или регулировкой любых приводных ремней и цепных приводов следует выключить двигатель, если иное не оговорено особо.

Приводные ремни и цепи — левая сторона (модель с самоустанавливающимся решетным станом)

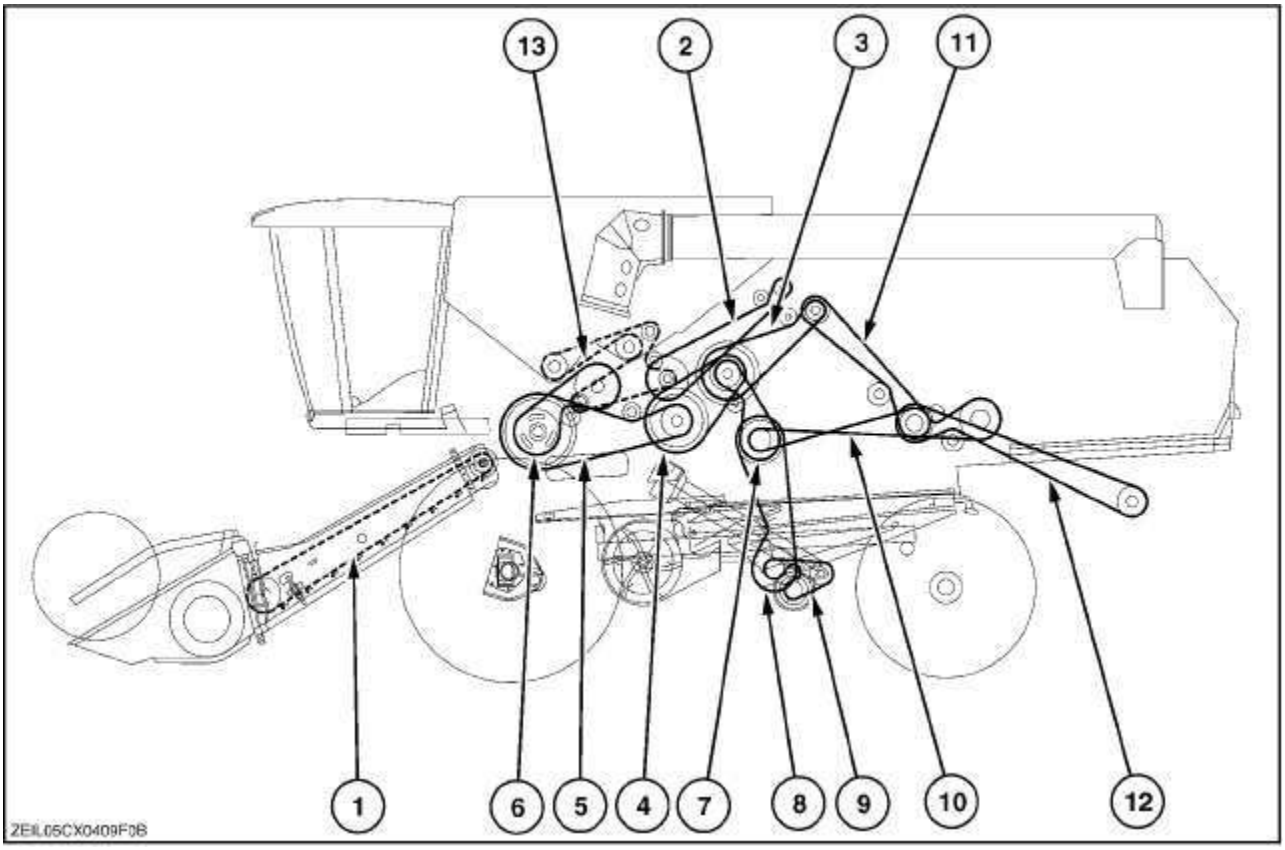

125

ВАЖНОЕ ЗАМЕЧАНИЕ:*Для обеспечения оптимального режима эксплуатации следует ежедневно проверять натяжение всех ремней и цепей*

1. Цепь привода транспортера наклонной камеры
2. Ремень привода выгрузки
3. Главный ремень привода (двигатель — отбойный битер)
4. Ремень вариатора привода барабана
5. Ремень привода барабана
6. Ремень привода битера
7. Ремень привода промежуточного вала решетного стана
8. Ремень привода решетного стана
9. Ремень привода левого колосового шнека и поперечного колосового шнека
10. Ремень привода клавиш соломотряса
11. Передний ремень привода измельчителя (если установлен)
12. Задний ремень привода измельчителя (если установлен)
13. Цепь привода выгрузки

Приводные ремни и цепи — правая сторона
(модель с жестко закрепленным решетным станом)

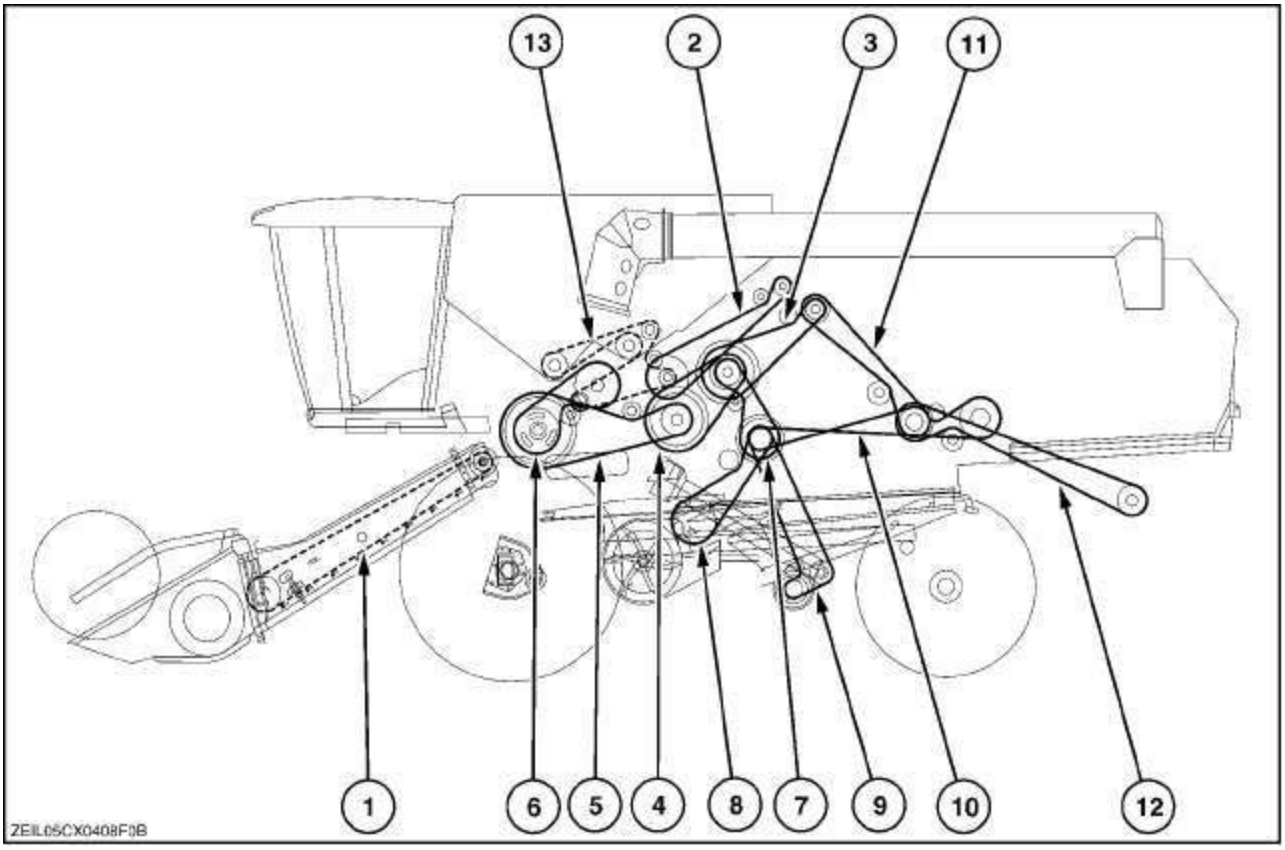

126

ВАЖНОЕ ЗАМЕЧАНИЕ:*Для обеспечения оптимального режима эксплуатации следует ежедневно проверять натяжение всех ремней и цепей*

1. Цепь привода транспортера наклонной камеры
2. Ремень привода выгрузки
3. Главный ремень привода (двигатель — отбойный битер)
4. Ремень вариатора привода барабана
5. Ремень привода барабана
6. Ремень привода битера
7. Ремень привода промежуточного вала решетного стана
8. Ремень привода решетного стана
9. Ремень привода левого колосового шнека и поперечного колосового шнека
10. Ремень привода клавиш соломотряса
11. Передний ремень привода измельчителя (если установлен)
12. Задний ремень привода измельчителя (если установлен)
13. Цепь привода выгрузки

Приводные ремни и цепи — правая сторона

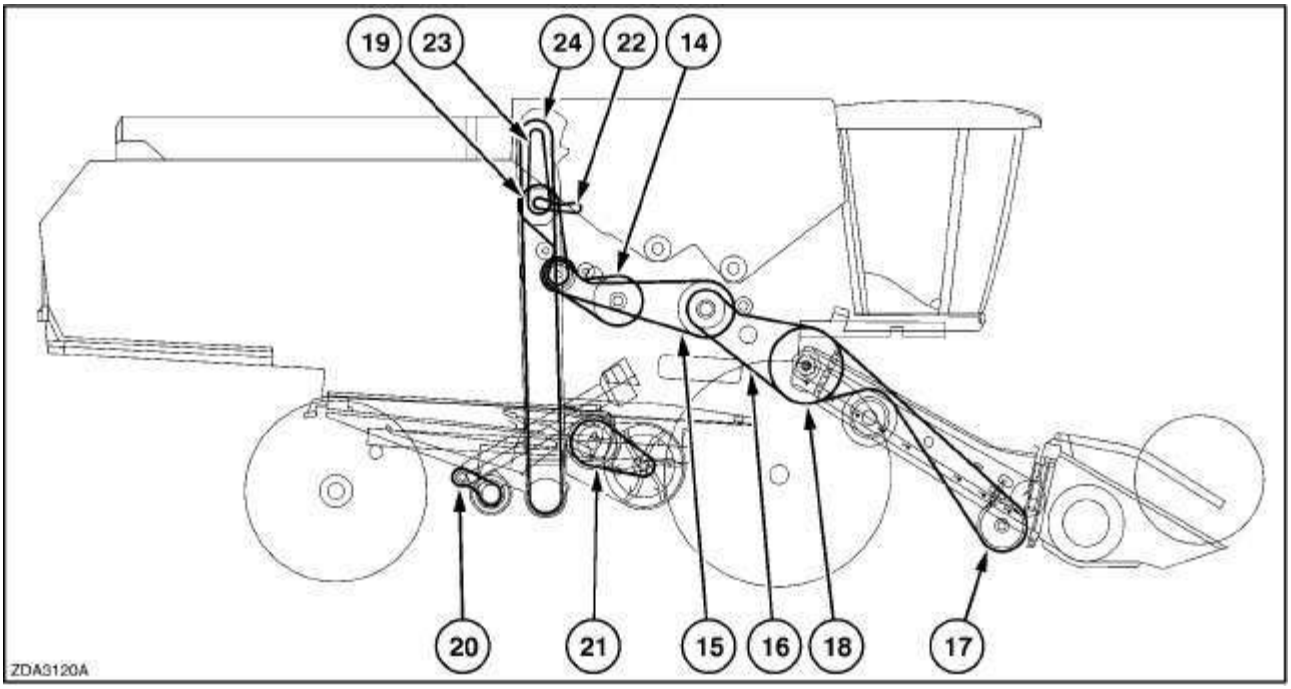

127

ВАЖНОЕ ЗАМЕЧАНИЕ:*Для обеспечения оптимального режима эксплуатации следует ежедневно проверять натяжение всех ремней и цепей*

14. Ремень привода роторного сепаратора
15. Промежуточный ремень привода жатки и транспортера наклонной камеры
16. Ремень привода транспортера наклонной камеры (модификация для уборки зерновых)
17. Ремень привода жатки (модификация для уборки зерновых)
18. Ремень привода жатки и транспортера наклонной камеры (модификация для уборки кукурузы)
19. Ремень привода промежуточного вала зернового элеватора
20. Ремень привода правого возвратного шнека (колосового элеватора)
21. Ремень привода вариатора вентилятора
22. Цепь привода распределительного шнека
23. Цепь привода вала зернового элеватора
24. Цепь привода вала зернового элеватора

Приводные ремни — моторный отсек

CX8030

Удалить

25. Ремень привода вентилятора системы охлаждения двигателя
26. Ремень привода промежуточного вала вращающегося сетчатого фильтра
27. Ремень привода вращающегося сетчатого фильтра
28. Ремень привода генератора, водяного насоса и компрессора кондиционера

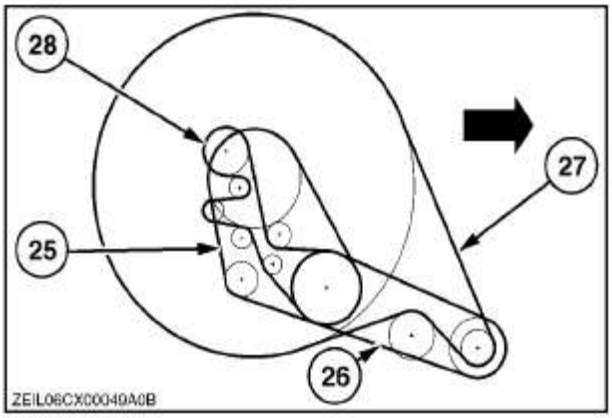

128

CX8040 — CX8050 — CX8060 — CX8070 — CX8080

25. Ремень привода вентилятора системы охлаждения двигателя
26. Ремень привода промежуточного вала вращающегося сетчатого фильтра
27. Ремень привода вращающегося сетчатого фильтра
28. Ремень привода компрессора кондиционера

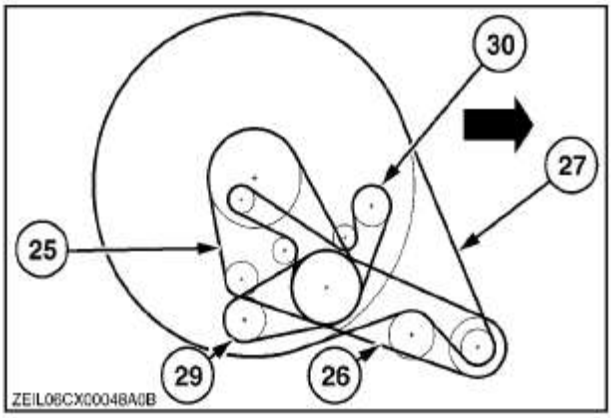

129

Удалить

CX8090

25. Ремень привода вентилятора системы охлаждения двигателя
26. Ремень привода промежуточного вала вращающегося сетчатого фильтра
27. Ремень привода вращающегося сетчатого фильтра
30. Ремень привода генератора и водяного насоса
31. Ремень привода компрессора кондиционера

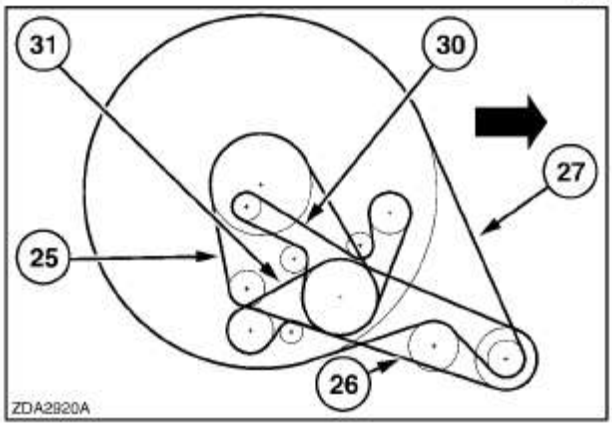

130

1. Цепь привода транспортера наклонной камеры

Цепь привода транспортера наклонной камеры устанавливается на заводе так, что расстояние между шнеком жатки и цепью минимально, за счет чего обеспечивается надлежащая подача.

ВАЖНОЕ ЗАМЕЧАНИЕ:*Необходимо проверять натяжение цепи в течение первых 50 часов работы, чтобы предотвратить повреждение цепи.*

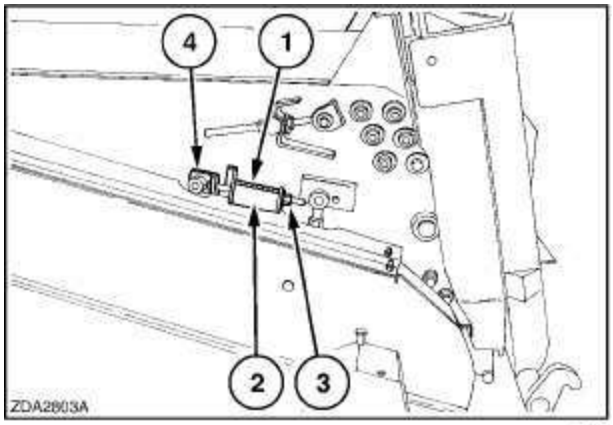

131

Натяжение цепи транспортера наклонной камеры поддерживается за счет пружин 1, расположенных с обеих сторон транспортера наклонной камеры, которые оттягивают вперед установочные кронштейны 4 нижнего вала.

Натяжение ремня считается нормальным, если длина пружины 1 = длине индикатора 2. Длина регулируется поворотом гаек 3.

По мере растяжения цепи кронштейны постепенно перемещаются к концу прорезей.

В этом случае следует удалить разъемное звено тройной цепи и отрегулировать натяжение цепи еще раз. Выполните следующие действия:

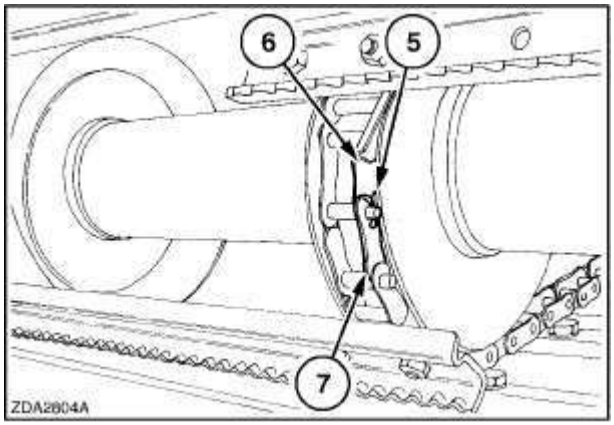

132

1. Проверните цепь транспортера наклонной камеры, пока соединительные звенья цепи не окажутся у просвета.
2. Ослабьте гайки 3 (рис. 131) с обеих сторон транспортера наклонной камеры, чтобы ослабить натяжение цепи привода транспортера.
3. Переместите назад нижний вал транспортера наклонной камеры.
4. Снимите шплинты 5 и разнимите цепи 6.
5. Снимите половину звена 7 с каждой цепи.
6. Произведите сборку цепей 6 и установите шплинты 5 в нужном направлении, затем подогните их концы.
7. Отрегулируйте натяжение цепи, как это описано в начале этого пункта.

2. Ремень привода выгрузки

Натяжение ремня считается нормальным, если длина пружины 1 = длине индикатора 2.

Длина регулируется поворотом гайки 3.

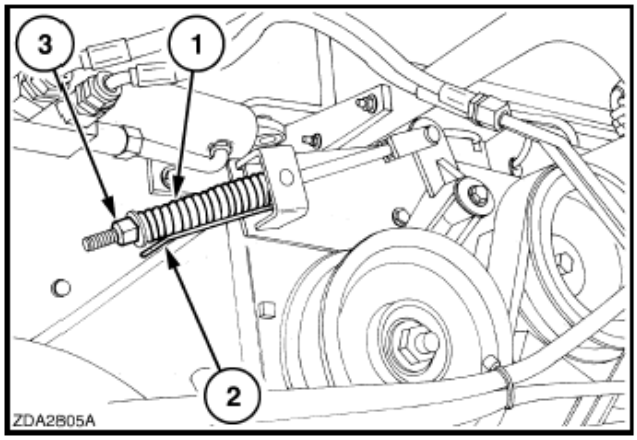

133

3. Ремень главного привода

(двигатель — отбойный битер)Натяжение ремня считается нормальным, если длина пружины 1 = длине индикатора 2.

Длина регулируется поворотом гайки 3.

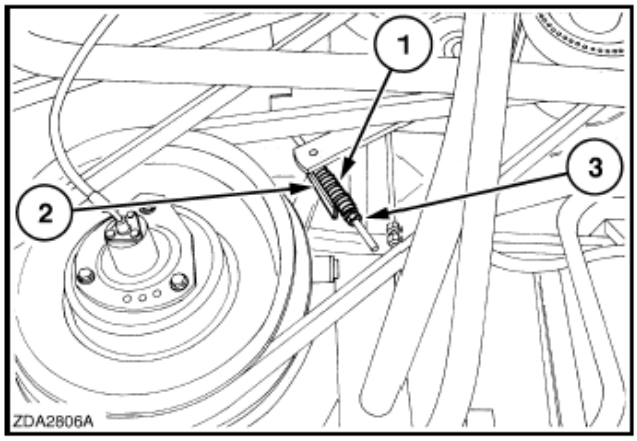

134

4. Ремень вариатора привода барабана

Ремень привода вариатора барабана натягивается автоматически и не нуждается в регулировке.

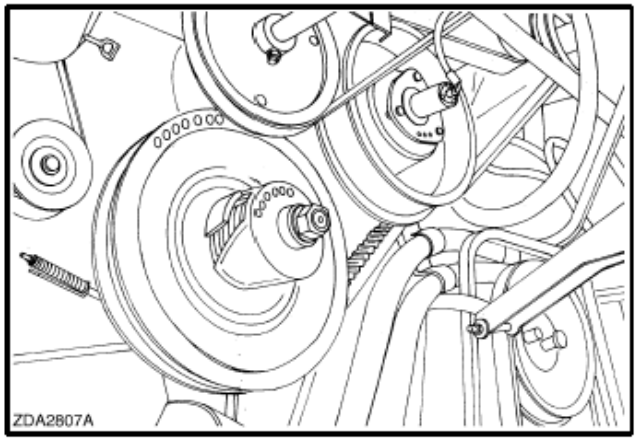

135

5. Ремень привода барабана

Натяжение ремня считается нормальным, если длина пружины 1 = длине индикатора 2.

Длина регулируется поворотом гайки 3.

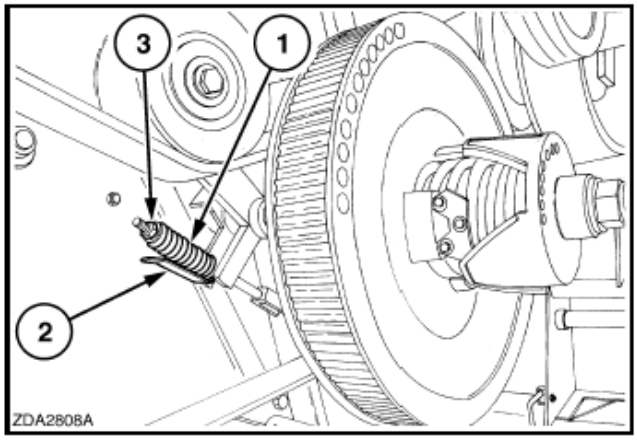

136

6. Ремень привода битера

Натяжение ремня считается нормальным, если длина пружины 1 = длине индикатора 2.

Длина регулируется поворотом гайки 3.

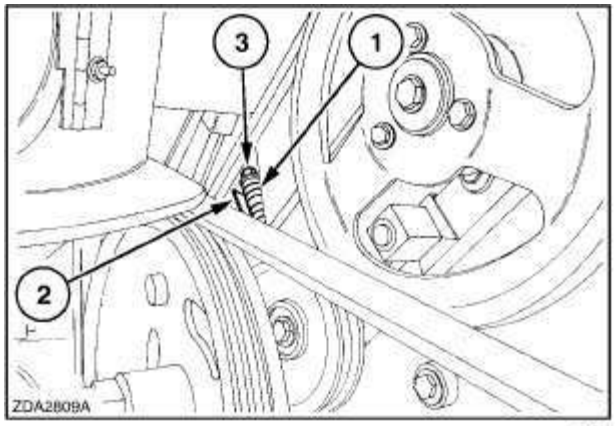

137

7. Ремень привода промежуточного вала самовыравнивающегося решетного стана

Натяжение ремня считается нормальным, если длина пружины 1 = длине индикатора 2.

Длина регулируется поворотом гайки 3.

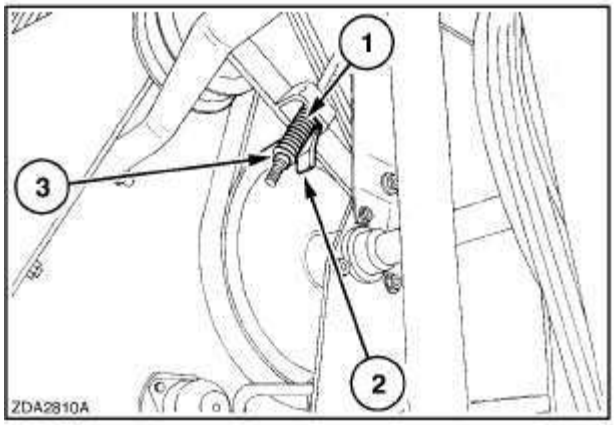

138

7. Ремень привода промежуточного вала жестко закрепленного решетного стана

Натяжение ремня считается нормальным, если длина пружины 1 = длине индикатора 2.

Длина регулируется поворотом гайки 3.

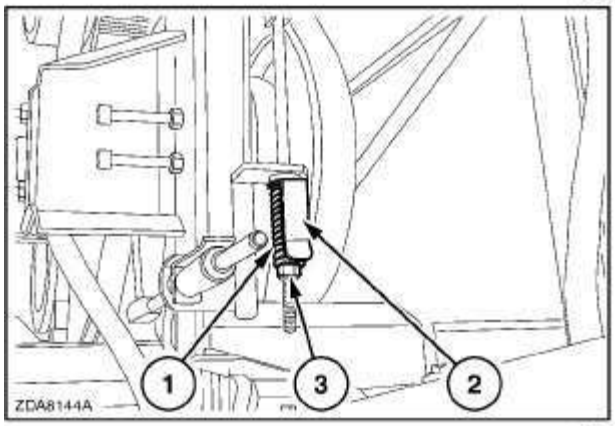

139

8. Ремень привода самовыравнивающегося решетного стана

Натяжение ремня считается нормальным, если длина пружины 1 = длине индикатора 2.

Длина регулируется поворотом гайки 3.

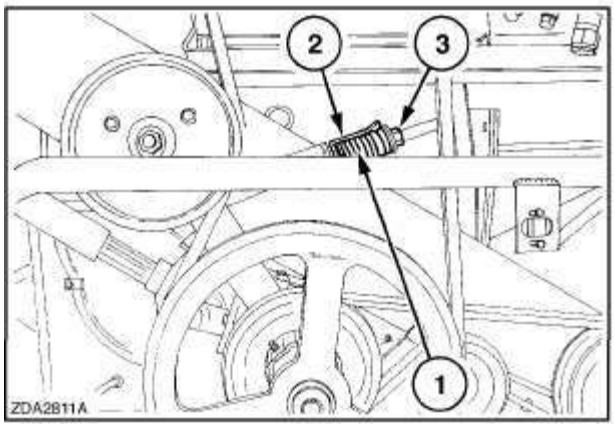

140

8. Ремень привода жестко закрепленного решетного стана

Натяжение ремня считается нормальным, если длина пружины 1 = длине индикатора 2.

Длина регулируется поворотом гайки 3.

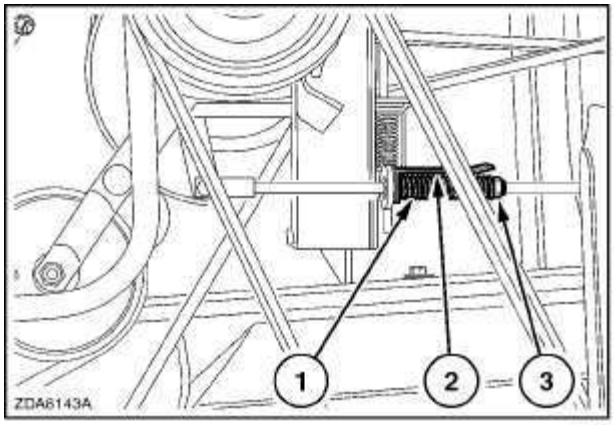

141

9. Ремень привода левого колосового шнека и поперечного колосового шнека

Натяжение ремня считается нормальным, если длина пружины 1 = длине индикатора 2.

Длина регулируется поворотом гайки 3.

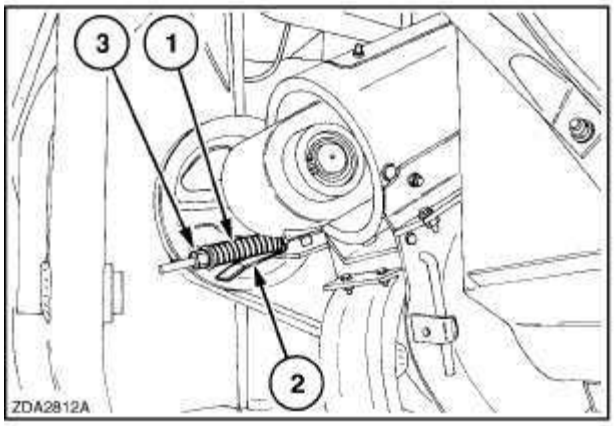

142

10. Ремень привода клавиш соломотряса

Натяжение ремня считается нормальным, если длина пружины 1 = длине индикатора 2.

Длина регулируется поворотом гайки 3.

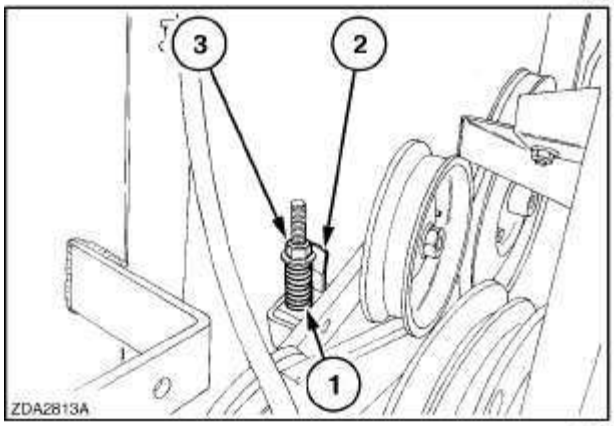

143

11. Передний ремень привода измельчителя (если установлен)

Натяжение ремня считается нормальным, если длина пружины 1 = длине индикатора 2.

Длина регулируется поворотом гайки 3.

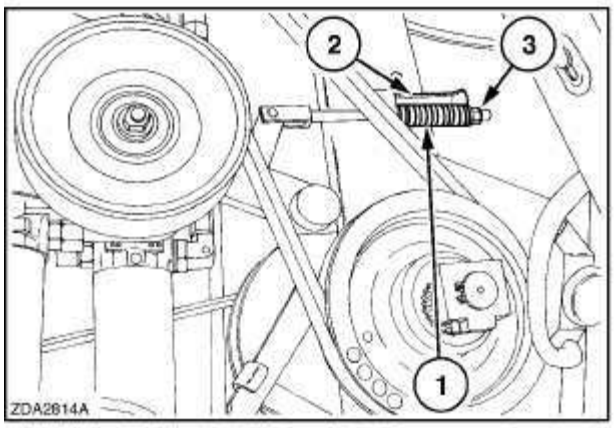

144

12. Задний ремень привода измельчителя (если установлен)

Натяжение ремня считается нормальным, если длина пружины 1 = длине индикатора 2.

Длина регулируется поворотом гайки 3.

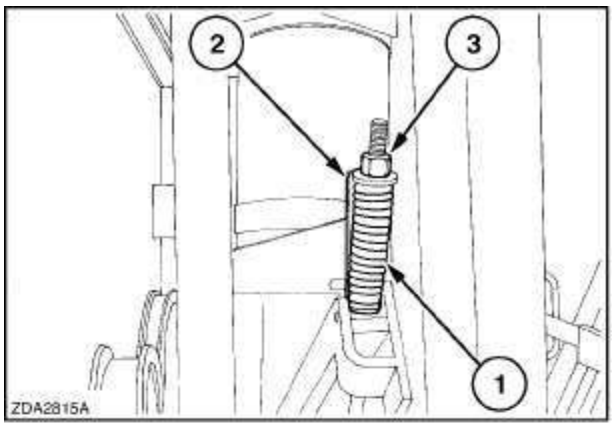

145

13. Цепь привода выгрузки

Натяжение ремня считается нормальным, если длина пружины 1 = длине индикатора 2.

Длина регулируется поворотом гайки 3.

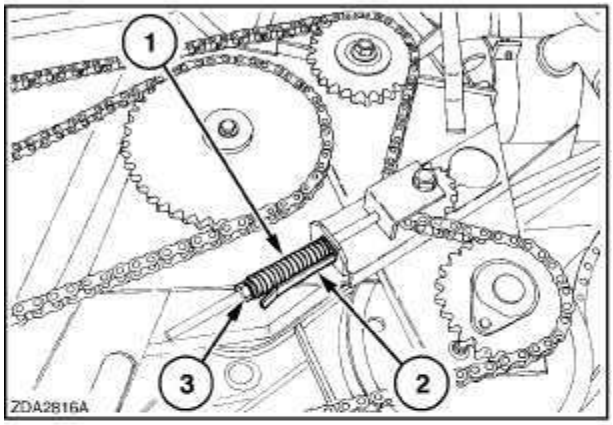

146

14. Ремень привода роторного сепаратора

Натяжение ремня считается нормальным, если длина пружины 1 = длине индикатора 2.

Длина регулируется поворотом гайки 3.

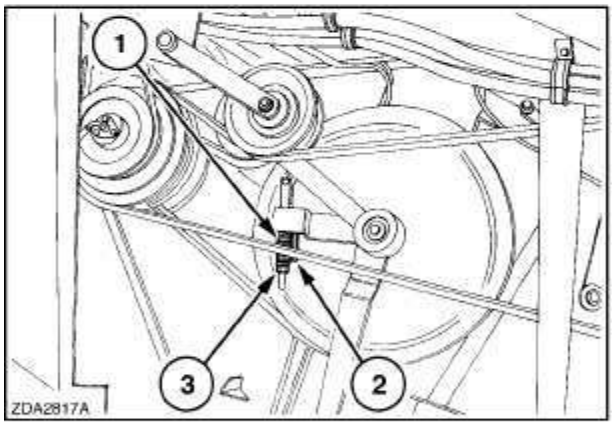

147

15. Промежуточный ремень привода жатки и транспортера наклонной камеры

Натяжение ремня считается нормальным, если длина пружины 1 = длине индикатора 2.

Длина регулируется поворотом гайки 3.

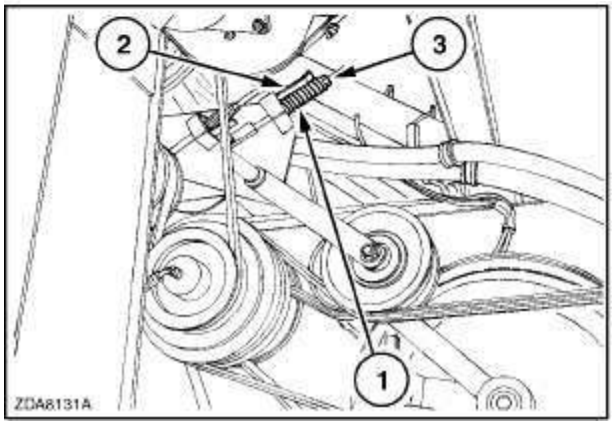

148

16. Ремень привода транспортера наклонной камеры (модификация для уборки зерновых)

Четырехручьевой ремень привода 2 НВ

Натяжение ремня считается нормальным, если длина пружины 1 = длине индикатора 2.

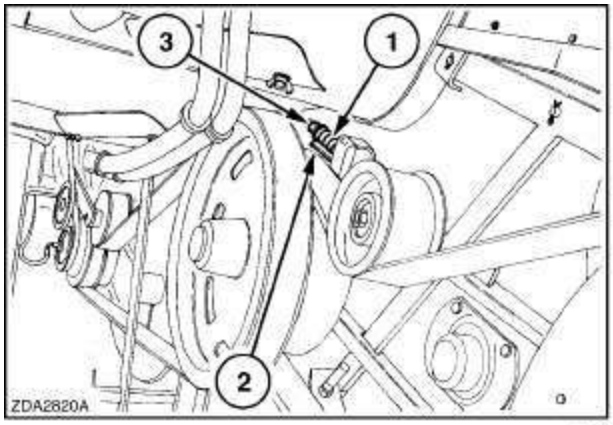

149

Длина регулируется поворотом гайки 3.

17. Ремень привода жатки (модификация для уборки зерновых)

Четырехручьевой ремень привода 2 НВ

Натяжение ремня считается нормальным, если длина пружины 1 = длине резьбы X= 153 мм – 157 мм (6-2/85"-6-2/11").

Отрегулируйте с помощью гайки 2 и зафиксируйте контргайкой 3.

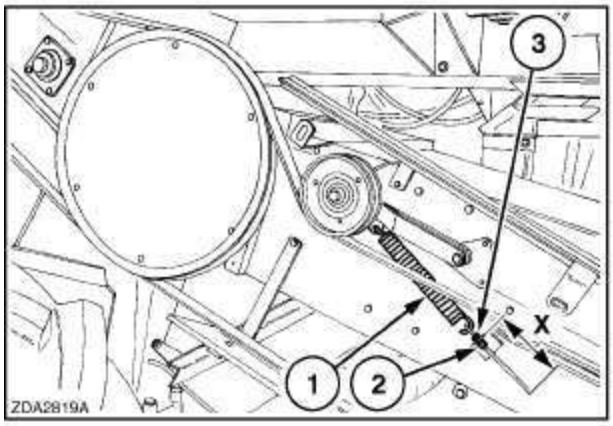

150

18. Ремень привода жатки и транспортера наклонной камеры (модификация для уборки кукурузы)

Четырехручьевой ремень привода 4 НВ

Натяжение ремня считается нормальным, если длина пружины 1 = длине индикатора 2.

Длина регулируется поворотом гайки 3.

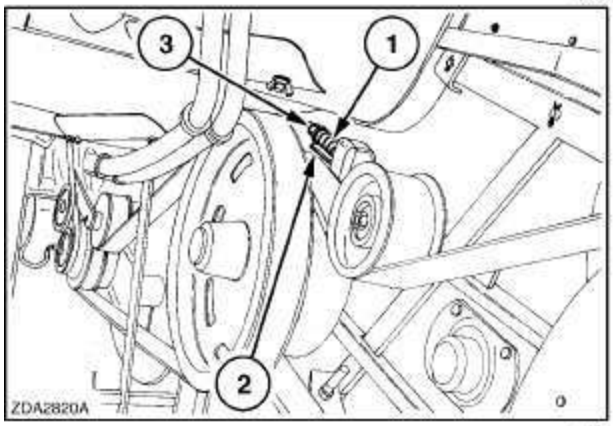

151

19. Ремень привода промежуточного вала зернового элеватора

Натяжение ремня считается нормальным, если длина пружины 1 = длине индикатора 2.

Длина регулируется поворотом гайки 3.

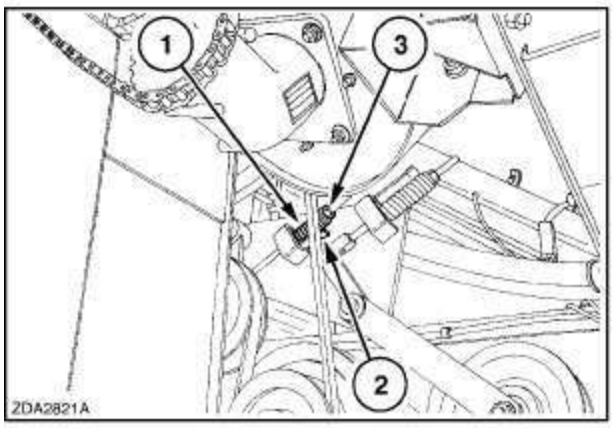

152

20. Ремень привода правого возвратного шнека (колосового элеватора) (если установлен)

Натяжение ремня считается нормальным, если длина пружины 1 = длине индикатора 2.

Длина регулируется поворотом гайки 3.

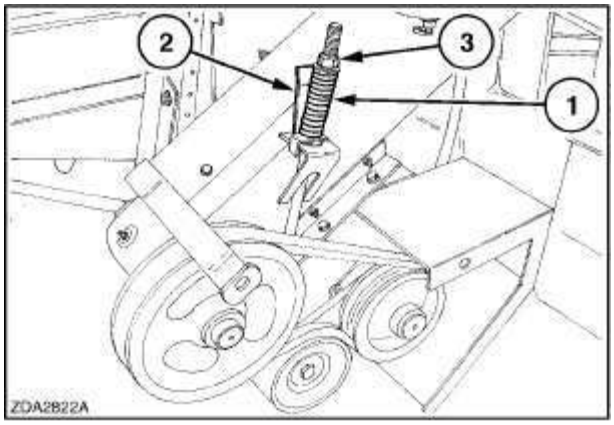

153

21. Ремень вариатора привода вентилятора очистки

Натяжение ремня не регулируется.
Следует регулярно проверять вариатор, а при необходимости — производить его регулировку.

Проверка и регулировка

Проверка вариатора осуществляется в следующей последовательности:

1. Запустите двигатель, включите механизм молотилки и переместите вариатор вентилятора в положение MINIMUM. Выключите двигатель.
2. Замерьте расстояние «X» между ведомыми шкивами (вал вентилятора) и глубину посадки ремня «R» на ведущих шкивах.
3. Зазор «X» должен составлять не менее 1 мм (3/64”), а глубина посадки ремня «R» не должна превышать 39 — 41 мм (1-1/2” — 1-5/8”).
4. При необходимости отрегулируйте эти параметры при помощи гайки 1 и перейдите к пункту 1.
5. Запустите двигатель, включите механизм молотилки и переместите вариатор вентилятора в положение MAXIMUM. Выключите двигатель.
6. Замерьте расстояние «Y» между ведущими шкивами и глубину посадки ремня «S» на ведомых шкивах (вал вентилятора).

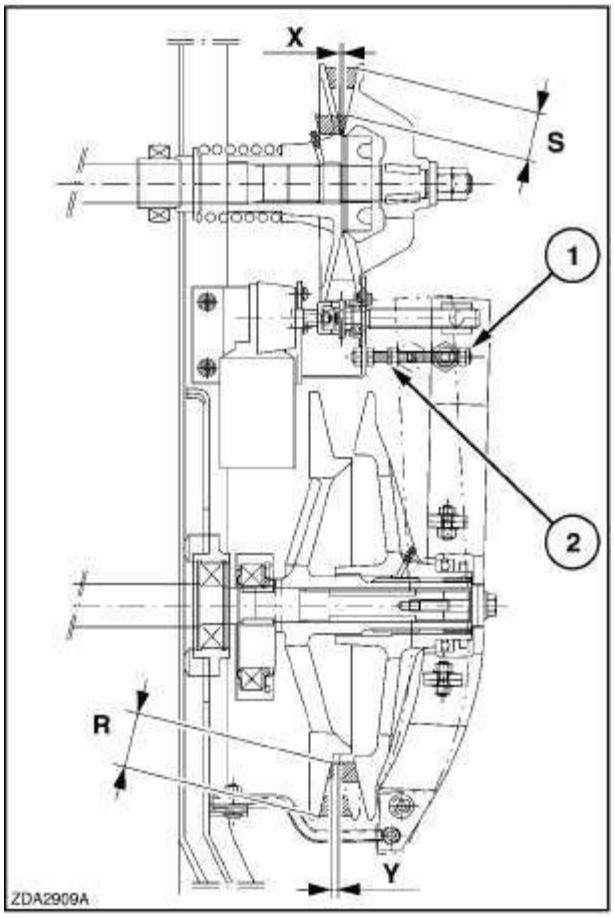

154

7. Зазор «Y» должен составлять не менее 1 мм (3/64”), а глубина посадки ремня «S» не должна превышать 52 — 54 мм (2-3/64” — -2-1/8”).
8. При необходимости отрегулируйте эти параметры при помощи гайки 2 и перейдите к пункту 5.

Если ремень растянут, то ремень, охватывающий шкивы, может выступать за край шкива, но не более чем на 3 мм (1/8").

Комплект для снижения частоты вращения вариатора привода вентилятора (если установлен)

Замена шкивов вариатора и ремня производится в следующей последовательности:

1. Запустите двигатель и включите механизм обмолота.
2. Установите максимальную скорость вариатора вентилятора.
3. Выключите двигатель.
4. Установите ограничитель 1 таким образом, чтобы подпружиненный шкив вентилятора не мог сдвинуться назад.
5. Подключите разъем 12 В пост. тока.
6. Откройте вариатор (нажмите на датчик 2) и удерживайте собачку 3, пока не высвободится рычаг вариатора 4.
7. Извлеките штифт 5 для снятия рычага вариатора.
8. Выверните болт 6.
9. Снимите два шкива 8 и ремень 9.
10. Установите новые шкивы и ремень.
11. Вверните болт 6 и затяните моментом 50 Н•м (37 фунт•фут).
12. Установите рычаг вариатора и закрепите его штифтом 5.
13. Закройте вариатор (нажав на датчик 2), поверните шкив рукой, чтобы снять ограничитель 1.
14. Отключите разъем.
15. Отрегулируйте болты 10 и 11, как описано выше в пункте «Проверка и регулировка».

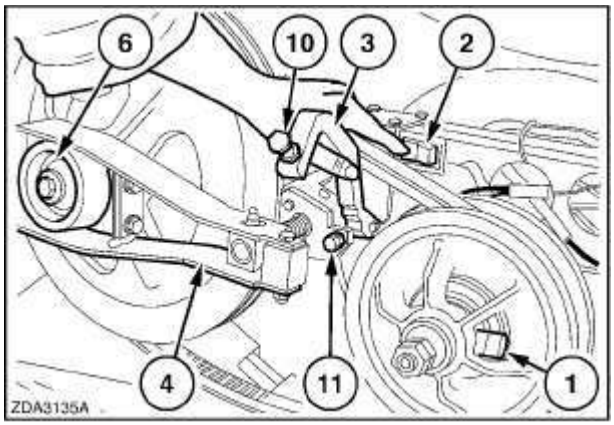

155

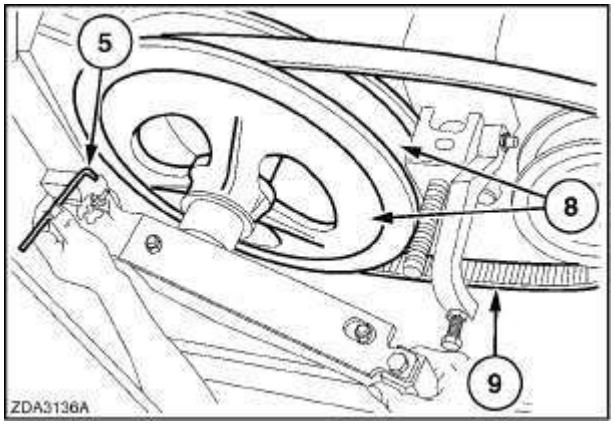

156

22. Цепь привода распределительного шнека

Натяжение цепи может регулироваться звездочкой 1. Чтобы сдвинуть звездочку 1, ослабьте гайку 2.

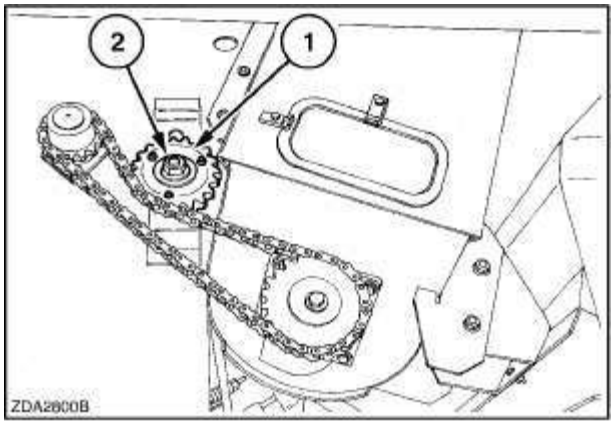

157

23. Цепь привода вала зернового элеватора

Натяжение цепи обеспечивается подпружиненной звездочкой и не нуждается в регулировке.

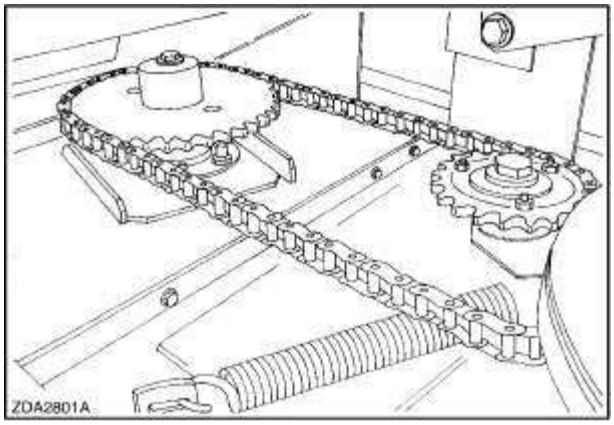

158

24. Цепь привода вала зернового элеватора

Натяжение цепи 1 зернового элеватора считается нормальным, если звено можно переместить по нижней звездочке в поперечном направлении вручную.

ПРИМЕЧАНИЕ: *Натяжение цепи следует проверять после наработки каждых 50 часов.*

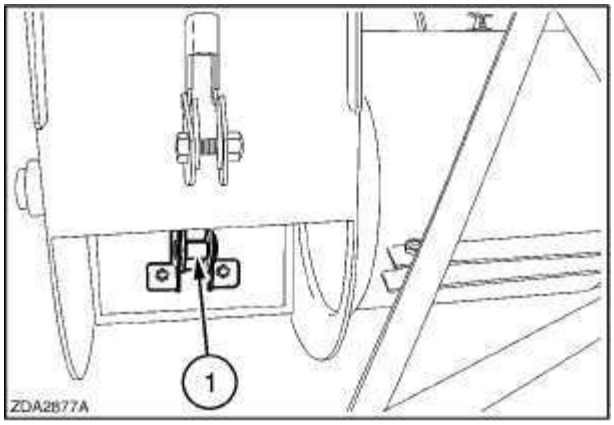

159

Натяжение цепи зернового элеватора регулируется с задней стороны элеватора:

Ослабьте контргайку 1, отрегулируйте натяжение цепи зернового элеватора с помощью гайки 2. Затяните контргайку 1.

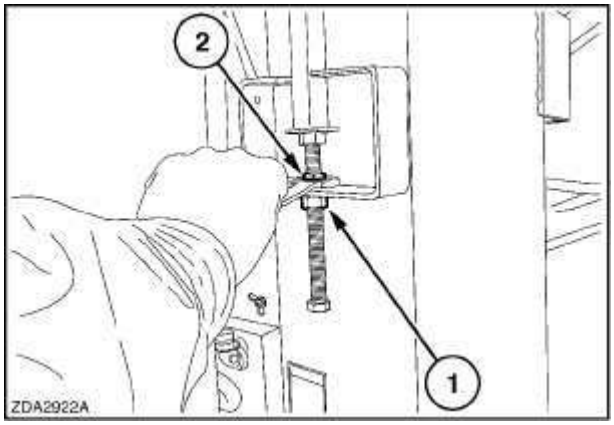

160

25. Ремень привода вентилятора системы охлаждения двигателя

Натяжение ремня считается нормальным, если длина пружины
1 = длине индикатора 2.

Длина регулируется поворотом гайки 3.

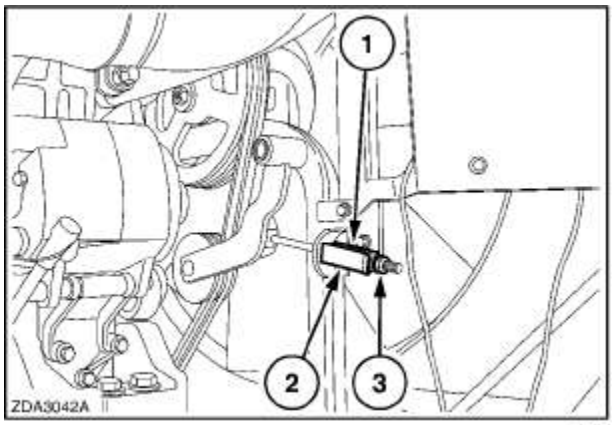

161

26. Ремень привода промежуточного вала вращающегося сетчатого фильтра

Натяжение ремня считается нормальным, если при приложении усилия 23 Н (5,17 фунтов силы) к средней точке ремня, натянутого между двумя шкивами, он прогибается на 3 мм (1/8").

Регулировка натяжения ремня осуществляется в следующей последовательности:

1. Ослабьте гайки 1.
2. Затягивайте болт 2 до получения требуемого натяжения.
   Корпус подшипника перемещается в прорезях.
3. Затянуть гайки 1.

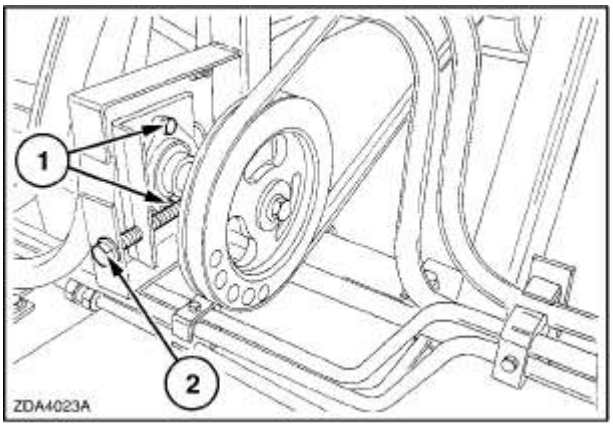

162

27. Ремень привода вращающегося сетчатого фильтра

Натяжение ремня обеспечивается подпружиненным роликом 1 и не нуждается в регулировке.

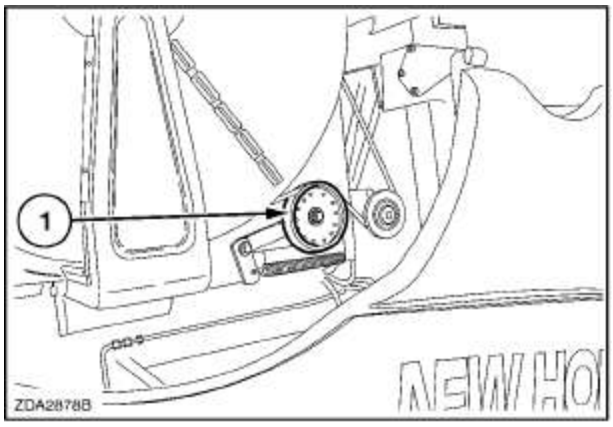

163

Удалить

28. Ремень привода генератора, водяного насоса и компрессора кондиционера

Саморегулирующийся натяжной ролик, не требующий регулировки.

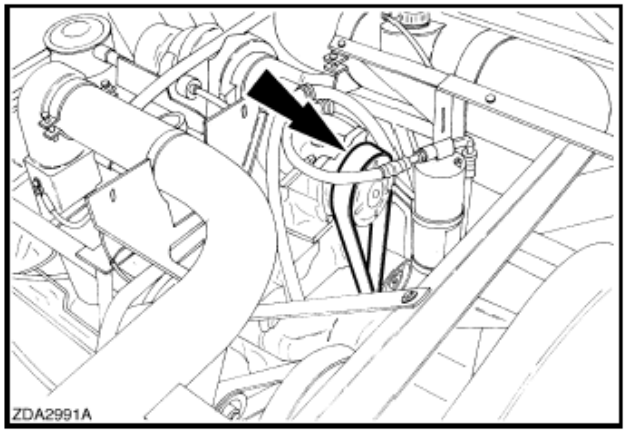

164

29. Ремень привода компрессора кондиционера (CX8040-CX8050-CX8060-CX8070-CX8080)

Регулировка не требуется.

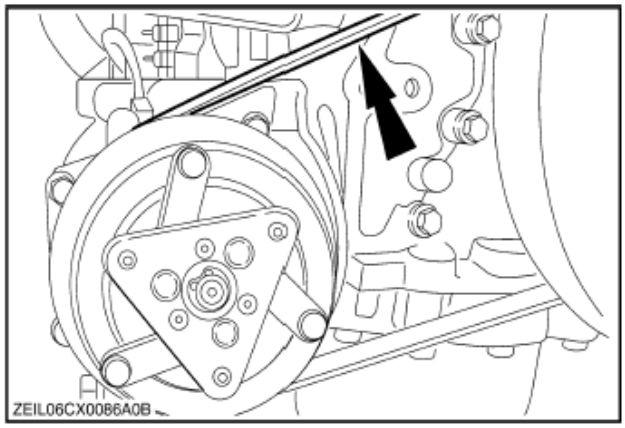

165

30. Ремень привода генератора и водяного насоса (CX8040-CX8050-CX8060-CX8070-CX8080-CX8090)

Саморегулирующийся натяжной ролик, не требующий регулировки.

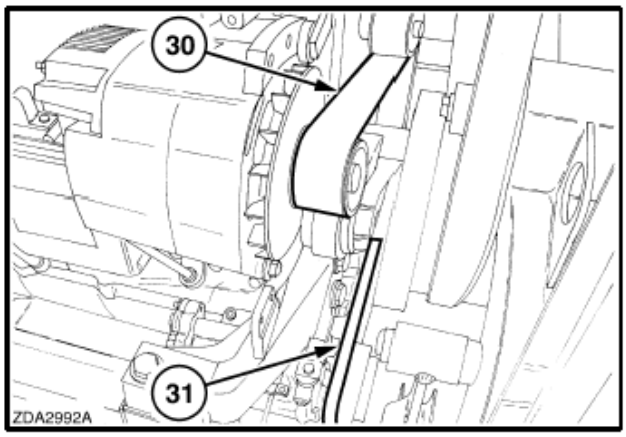

166

31. Ремень привода компрессора кондиционера (CX8090)

Саморегулирующийся натяжной ролик, не требующий регулировки.

СИСТЕМА ПОДАЧИ МАТЕРИАЛА

Цепь привода транспортера наклонной камеры

Регулировка цепи привода транспортера наклонной камеры описана в пункте «Ремни и цепи» данного раздела.

Промежуточный вал (если установлен)

Для надлежащей работы промежуточного ролика пружины 1 с обеих сторон следует натянуть на длину «X» = 174 — 176 мм (6-7/8” — 6-15/16”).

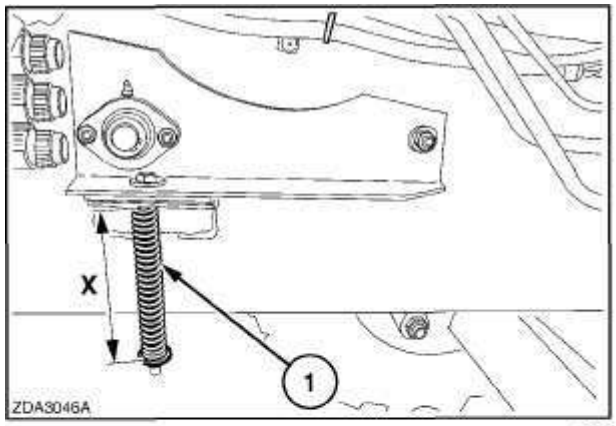

167

Пружинная муфта

Предохранительная муфта 1 отрегулирована на стандартные условия и не подлежит дальнейшей регулировке.

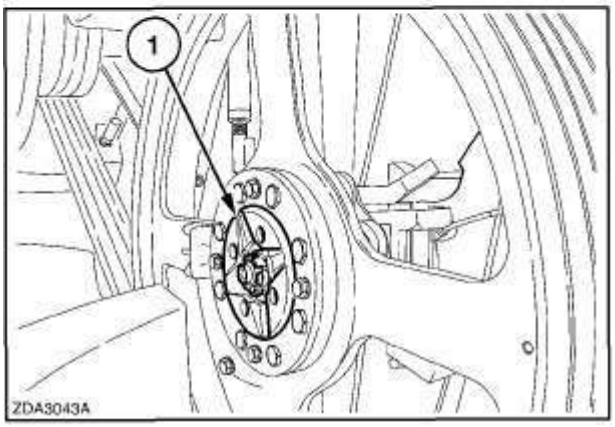

168

Регулировка пружин муфты (при разборке)

Длина пружин 2 должна равняться «Y» = 37–39 мм (1-1/2”).

Момент прокручивания предохранительной фрикционной муфты должен составлять ок. 600 Н•м (442, 6 фунт•фут).

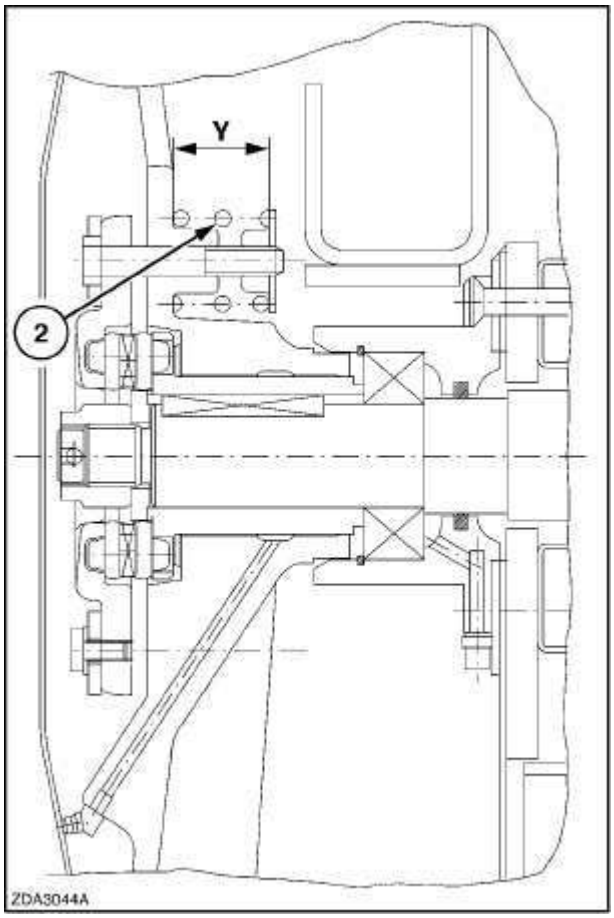

169

Регулировка фронта среза (если установлена)

Для улучшения подачи убираемых культур можно отрегулировать рабочий угол жатки. Угол передней панели транспортера наклонной камеры также можно отрегулировать путем изменения расстояния «X», установленного на заводе-изготовителе, в диапазоне 118-122 мм ((4-5/8” — 4-3/16”).

Для регулировки угла передней панели следует произвести с обеих стороны машины следующую операцию:

1. Ослабить девять гаек 1 с обеих сторон.
2. Отрегулировать угол передней панели с помощью гаек 2.
3. Затянуть гайки 2.
4. Затянуть гайки 1 минимальным моментом 300 Н•м (221,3 фунт•фут).

ПРИМЕЧАНИЕ: *Убедитесь, что планки транспортера наклонной камеры не касаются пылезащитных пластин в передней части наклонной камеры.*

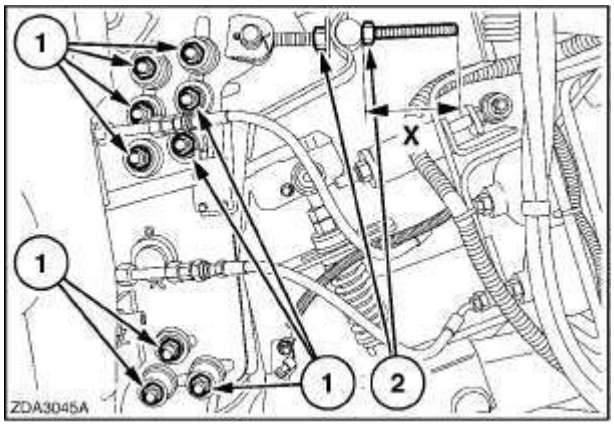

170

ОБМОЛОТ

Пылезащитная пластина

При уборке кукурузы или подсолнечника следует снять пылезащитную пластину 2 и защитные щитки 3.

Снятие пылезащитной пластины производится в следующей последовательности:

1. Выверните болты 1 и снимите пластину 2, к которой прикреплена пылезащитная пластина.
2. Выверните два болта 4.
3. Вытяните стержень (5) и снимите пылезащитную пластину (6).
4. Установите на место пластину 2.

ПРИМЕЧАНИЕ: *Повторная установка пылезащитной пластины производится в порядке, обратном снятию. Следует отрегулировать гайки 7 до достижения зазора 1-5 мм (5/128" — 3/16") между пластиной и ближайшей зубчатой планкой барабана.*

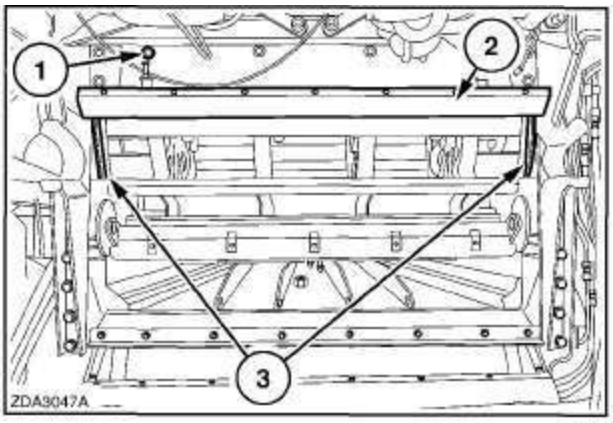

171

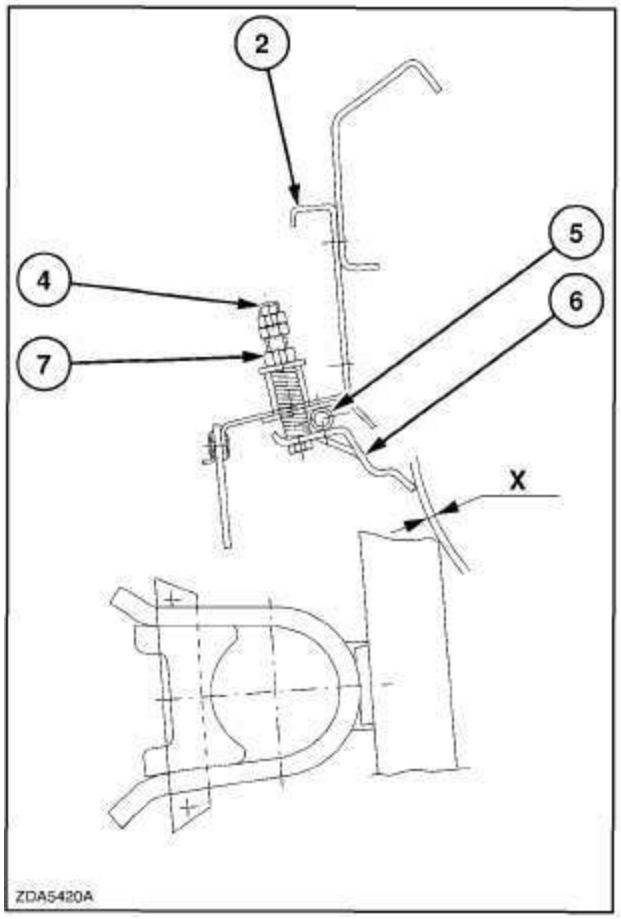

172

ЧИСТКА

Решета

На моделях CX800 верхнее и нижнее решёта состоят из двух половин.

С помощью болта 1 на рукоятке решета отрегулируйте оба решета (с дистанционным управлением) таким образом, чтобы левая и правая половины решета имели один и от же размер ячеи. Этот размер следует измерять при величине щели 3 мм (1/8"), установленной при открытии закрытого решета.

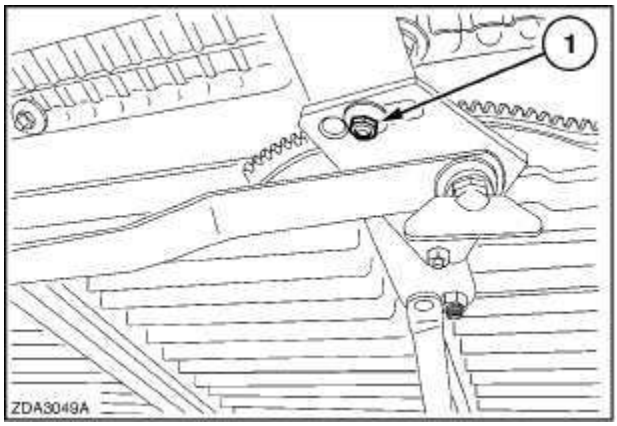

173

Калибровка решёт описана в *Разделе 2 — «ОРГАНЫ УПРАВЛЕНИЯ, ПРИБОРЫ И УПРАВЛЕНИЕ МАШИНОЙ»*, пункт Калибровка

Поворотная ось (самоустанавливающегося решетного стана)

Следует ежегодно проверять величину зазора на оси 1 шарнира между рамой и самоустанавливающимся решетным станом.

Если этот зазор превышает величину «X» =0,5 мм (1/64”), следует обратиться к дилеру.

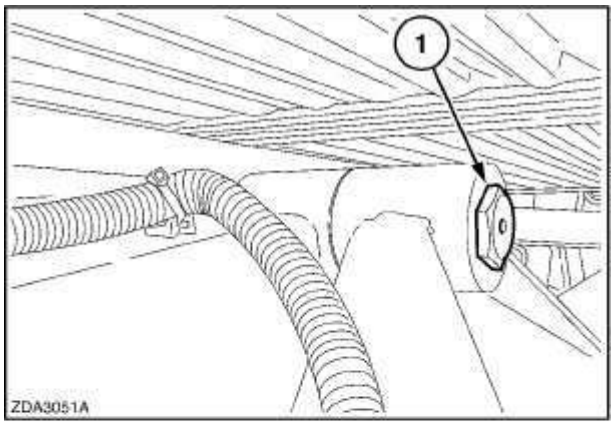

174

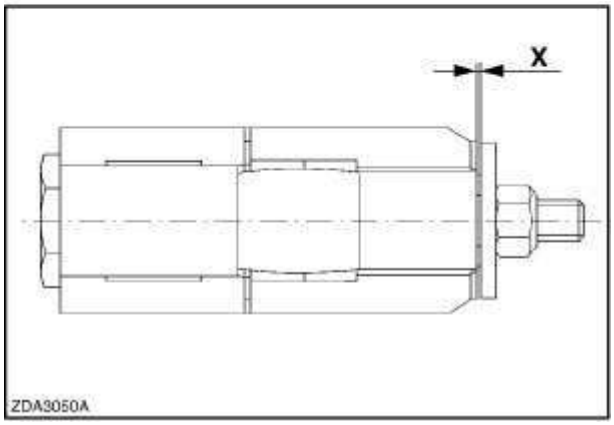

175

Домолачивающие устройства

ПРЕДОХРАНИТЕЛЬНАЯ МУФТА

Предохранительная фрикционная муфта на валу молотилки с вращающимся сепаратором защищает привод колосового шнека.

Предохранительная муфта регулируется на заводе и не нуждается в дальнейшей регулировке.

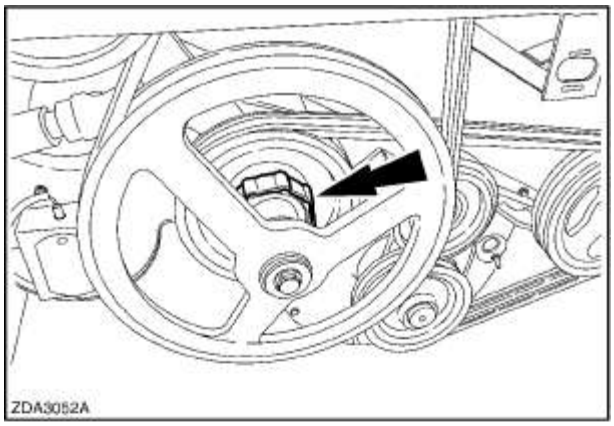

176

- Предохранительная муфта молотилки с вращающимся сепаратором на моделях с самоустанавливающимся решетным станом.
- Предохранительная муфта молотилки с вращающимся сепаратором на моделях с жестко закрепленным решетным станом.

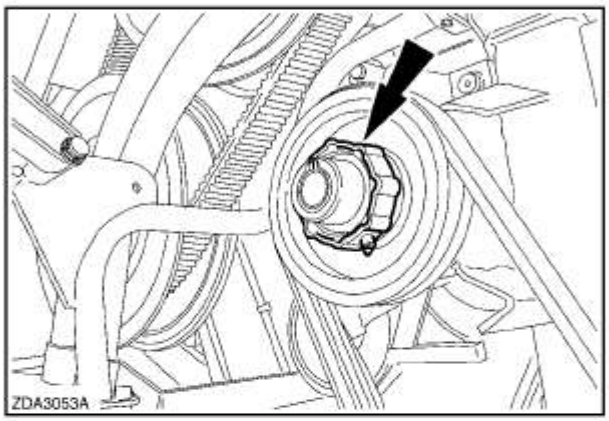

177

Регулировка подбарабанья молотилки с вращающимся сепаратором производится следующим образом:

1. Откройте крышки над смотровыми отверстиями 1.

2. Ослабьте четыре болта 2.

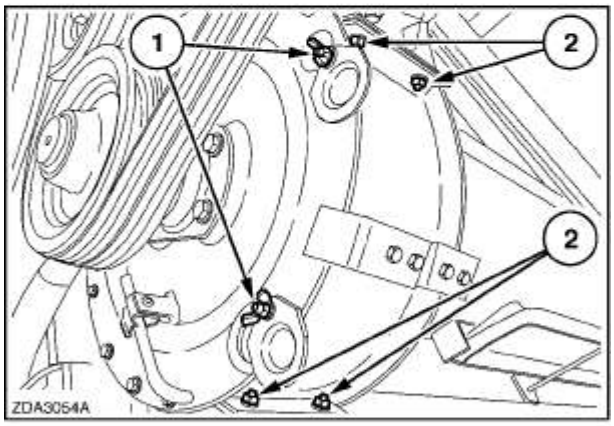

178

3. Переместите подбарабанье на минимальное расстояние X = 5 — 7 мм (3/16” — 1/4”) от пальцев молотилки.
4. Проверьте регулировку через смотровые отверстия.
   При растрескивании зерен следует увеличить расстояние X.
5. Затяните четыре болта.
6. Закройте крышки над смотровыми отверстиями.

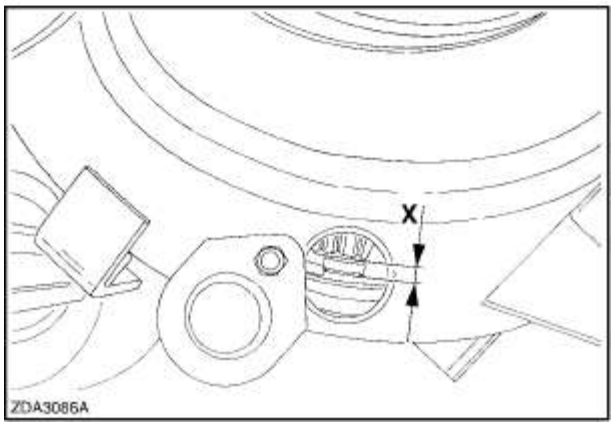

179

ЗЕРНОВОЙ БУНКЕР

Пружинная муфта

Привод зернового элеватора для чистого зерна защищен предохранительной фрикционной муфтой.

Предохранительная муфта регулируется на заводе и не нуждается в дальнейшей регулировке.

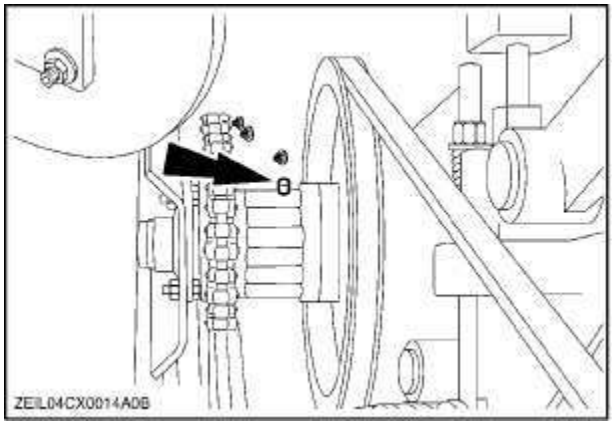

180

Датчик влажности зерна (если установлен)

Датчик влажности предназначен для определения влажности зерна, попадающего из чистого зернового элеватора в малый бункер перепускного устройства. Содержание влаги в зерне определяется датчиком, расположенном на задней стенке перепускного устройства. Уровень зерна в бункере контролируется с помощью бесконтактного датчика, которые располагается в верхней части бункера и в шнеке в нижней части бункера. Чтобы показания датчика влажности были надежными, его ребро всегда должно быть **чистым** и должно быть **полностью закрыто слоем зерна**.
Другими словами, в бункере всегда должно находиться минимальное количество зерна.

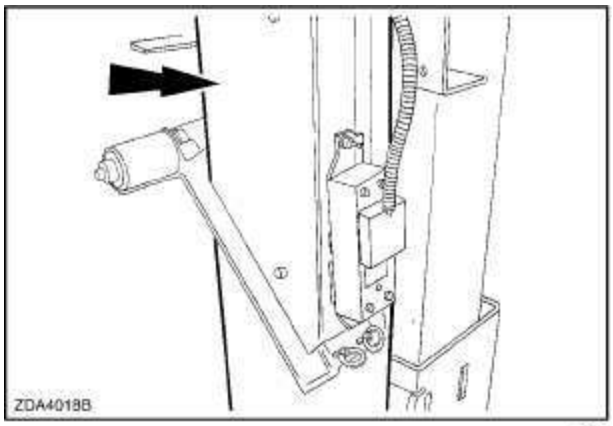

181

Датчик влажности следует содержать в чистоте.

Если ребро датчика загрязнено или закрыто остатками убираемых культур, показания по влажности будут неверными.

Поэтому рекомендуется, чтобы при необходимости ребро датчика очищалась. Периодичность очистки зависит от условий уборки.

Однако при наличии загрязнения и работе в условиях, способствующих загрязнению других частей комбайна (зерновой доски, решет, распределительного шнека) рекомендуется проверять состояние ребра датчика ежедневно и очищать при необходимости. Очистка ребра датчика осуществляется в следующей последовательности:

1. Ослабьте две барашковых гайки 1 для снятия пластины датчика 2.

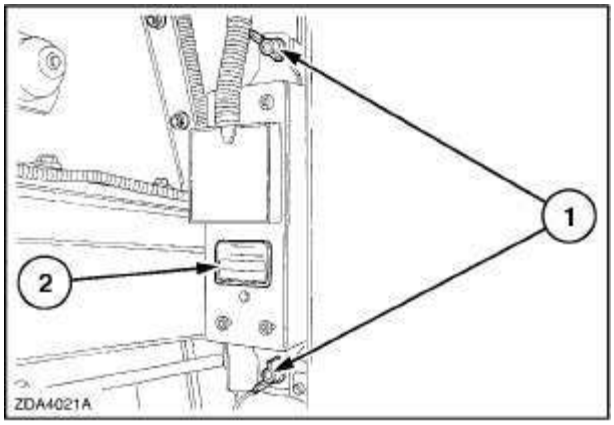

182

2. Очистите ребро при помощи ткани.

ВНИМАНИЕ

При очистке ребра датчика во избежание царапин не пользуйтесь отверткой или другими острыми предметами.

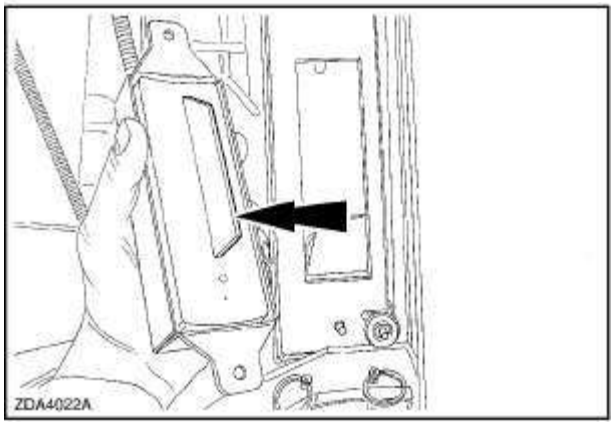

183

3. Установите на место ребро датчика и затяните барашковые гайки (рис. 182).

4. Калибровка датчика влажности описана в *Разделе 2 «ОРГАНЫ УПРАВЛЕНИЯ, ПРИБОРЫ И УПРАВЛЕНИЕ МАШИНОЙ»*.

- **Датчик уровня (бесконтактный датчик) следует содержать в чистоте**

ПРИМЕЧАНИЕ: *Следует заметить, что нахождение перед датчиком уровня различного мусора (например, стержней кукурузных початков) также может привести к постоянному вращению шнека во время молотьбы. Данная ситуация определяется по чрезмерно высоким или сильно колеблющимся показателям влажности. Сначала следует снять датчик влажности. Затем следует посмотреть в бункер. Белый кружок в верхней части бункера (т. е. поверхность головки датчика уровня) должен быть виден и не должен быть покрыт грязью или остатками убираемых культур. Если перед датчиком уровня имеется скопление материала, его следует удалить.*

Проверка чистоты датчика уровня (бесконтактный датчик) производится следующим образом:

1. Извлеките два пальца 3, чтобы снять шнек.

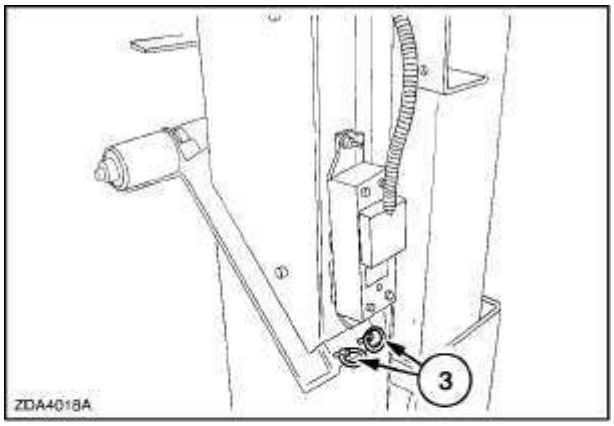

184

2. Снимите шнек.

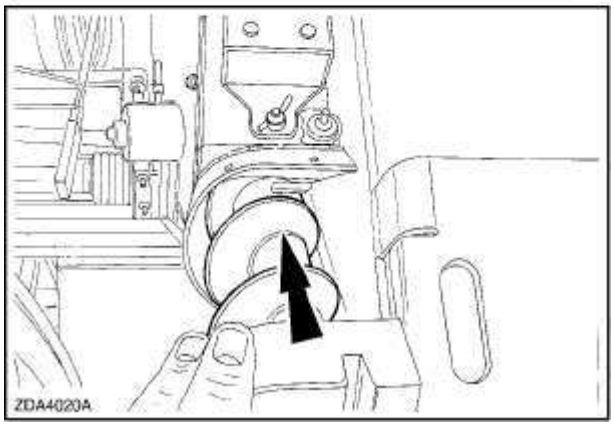

185

3. Ослабьте две барашковых гайки 1 для снятия пластины датчика 2.

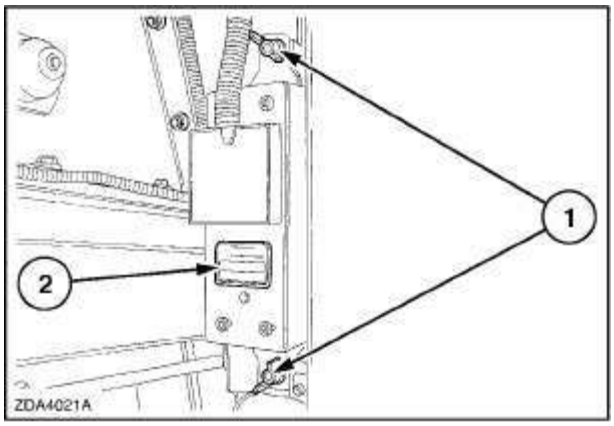

186

4. Уберите все зерно из камеры шнека 4.

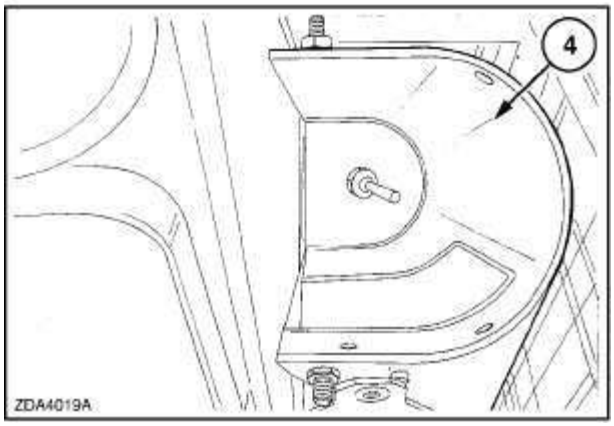

187

ПРИМЕЧАНИЕ: *Датчик уровня не должен быть закрыт слоем зерна.*

5. Если датчик уровня закрыт слоем зерна или грязи, их следует удалить.

6. Установите на место шнек и вставьте два пальца.

7. Установите пластину датчика и затяните барашковые гайки.

ПРИМЕЧАНИЕ: *Если в показаниях датчика влажности все еще возникают значительные отклонения, или электродвигатель не прекращает вращение во время работы молотилки, обратитесь к дилеру.*

Датчик потока зерна (если установлен)

В обеспечении надежной работы датчика потока зерна имеются два важных аспекта:

Датчик влажности следует содержать в чистоте

При некоторых условиях эксплуатации может произойти так, что на пластине датчика скапливаются остатки убираемых культур. Это происходит, когда грязь скапливается и на других узлах комбайна (решёта, распределительный шнек, зерновая доска). При скоплении больших объемов убираемых культур показания датчика могут искажаться.

Поэтом рекомендуется выполнять его ежедневную проверку. Очистите пластину датчика 1, если другие детали комбайна нуждаются в очистке для их надлежащего функционирования.

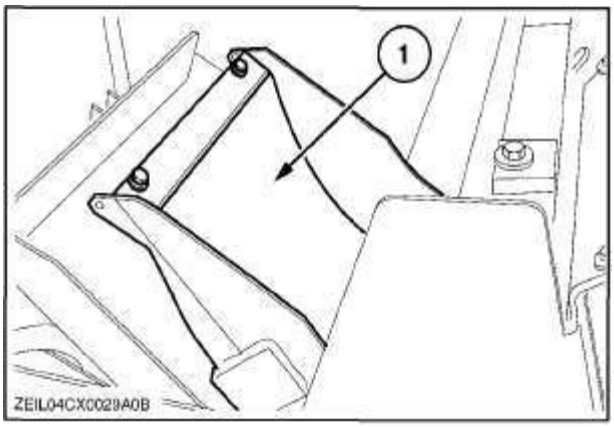

188

Очистка фильтра производится следующим образом:

1. Откройте крышки зернового бункера (если установлены).
2. Снимите крышку (1).

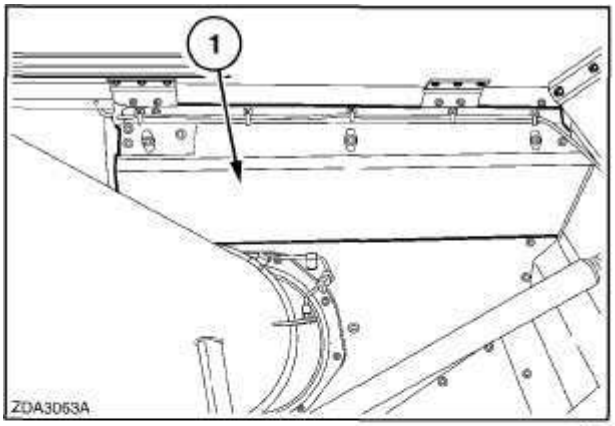

189

3. Откройте фиксатор 2 на верхней части зернового элеватора и отклоните датчик по направлению к передней части комбайна.

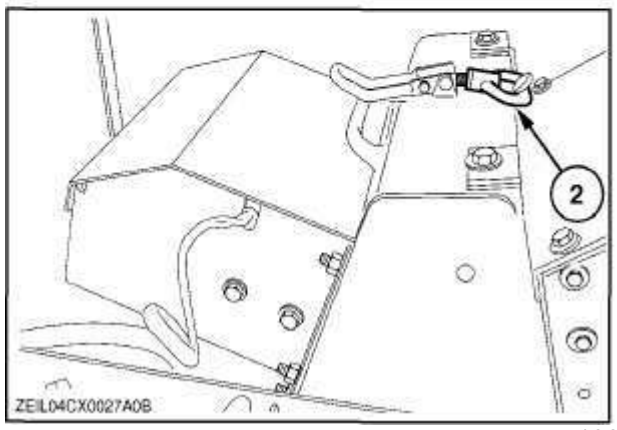

190

4. Теперь пластина 1 датчика видна, и при необходимости ее можно очистить.

ВНИМАНИЕ

При очистке пластины датчика во избежание царапин не пользуйтесь отверткой или другими острыми предметами.

5. Закройте датчик и закрепите с помощью фиксатора.
6. Установите крышку на место.

Калибровка датчика потока зерна описана в *Разделе 2 — «ОРГАНЫ УПРАВЛЕНИЯ, ПРИБОРЫ И УПРАВЛЕНИЕ МАШИНОЙ»*.

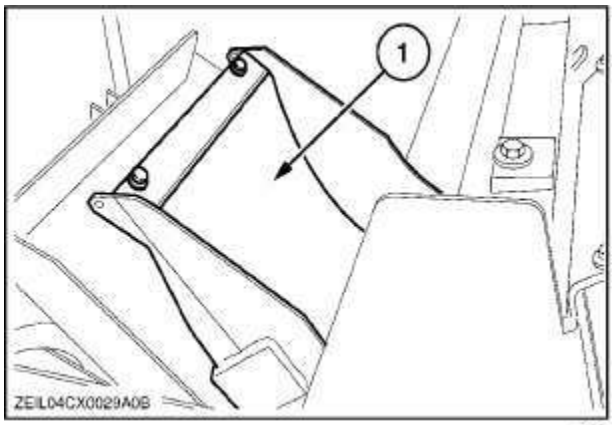

191

Регулировка пластины датчика 1 (рис. 191) осуществляется в следующей последовательности:

1. Если пластина датчика 1 отрегулирована верно, в отверстие 3 можно вставить шток.
2. В противном случае отрегулируйте пластину, отрегулировав две опоры 4 вместе в фиксатором 2.

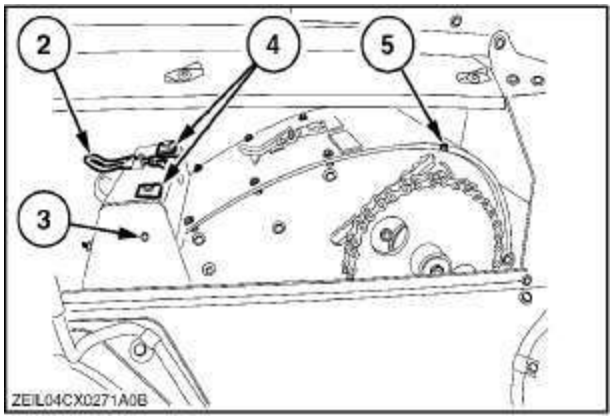

192

- **Свободный ход лопаток в верхней части зернового элеватора**

На работу датчика потока зерна влияет величина свободного хода между лопатками зернового элеватора и его верхней частью. Вследствие износа лопаток необходимо регулировать это расстояние таким образом, чтобы оно находилось в пределах 2-3 мм (5/64” — 1/8”).

Проверка свободного хода конца лопатки осуществляется следующим образом:

1. Откройте крышки зернового бункера (если установлены).
2. Снимите крышку 1.
3. Откройте фиксатор 2 в верхней части и отклоните датчик по направлению к передней части комбайна.

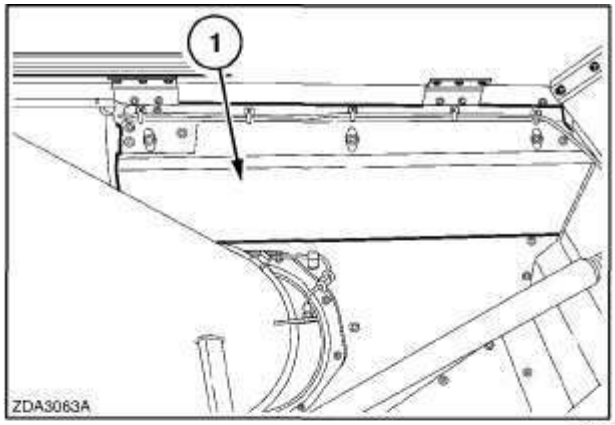

193

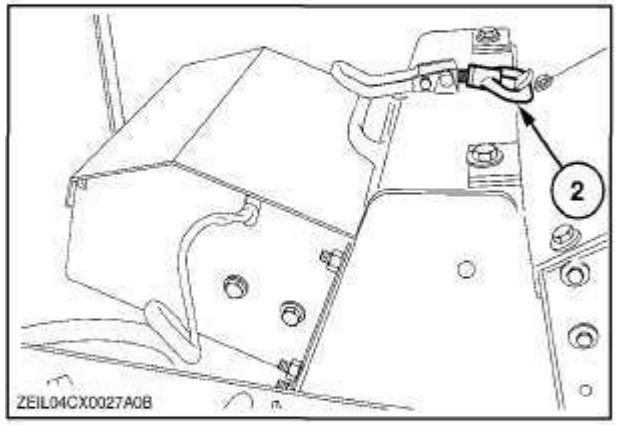

194

4. Теперь измерьте расстояние «X» в точке 5, головной части транспортера (см. рис. 192), расположенной между лопатками и верхней частью зернового элеватора. В левой и правой верхней частях элеватора расстояние от края лопатки, находящейся в вертикальном положении, до верхнего края кожуха элеватора должно находиться в пределах 1-3 мм (5/128" — 1/8"). Для установки лопатки в указанное положение следует повернуть звездочку вручную.

ВАЖНОЕ ЗАМЕЧАНИЕ:*Эта работа должна выполняться ежегодно перед началом сезона.*

5. Регулировка свободного хода края лопатки. Для проведения этой операции следует обратиться к дилеру.

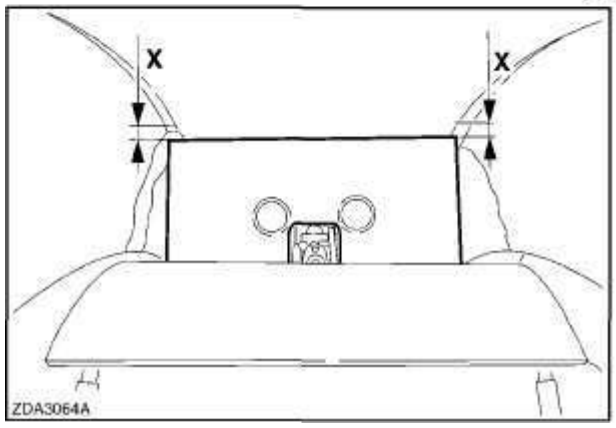

195

ТОРМОЗНАЯ СИСТЕМА

Тормозные педали

После наработки каждых 300 часов следует очищать тормоза струей сжатого воздуха.

Тормозные колодки проверяются в следующих случаях:

- При включении предупредительной световой сигнализации
- После наработки каждых 600 часов в нормальных условиях
- После наработки каждых 300 часов в тяжелых условиях (например, крутые развороты при уборке кукурузы, крутые склоны, и т. д.).

Работы по прокачке или замене тормозных колодок выполняются дилером.

Стояночный тормоз

После наработки каждых **300** часов или один раз в год:

- Очистите тормозные колодки струей сжатого воздуха.
- Проверьте износ тормозных колодок. Колодки стояночного тормоза подлежат замене, если их остаточная толщина составляет менее 1 мм (5/128”).
  Для проведения этой операции следует обратиться к дилеру.

После наработки каждых 600 часов или раз в год следует проверить зазор и при необходимости отрегулировать стояночный тормоз. Для проведения этой операции следует обратиться к дилеру.

Замена масла в гидросистеме

Тормозная жидкость подлежит замене один раз в два года.

Для проведения этой операции следует обратиться к дилеру.

ВНИМАНИЕ

- В случае нарушения герметичности или неисправности тормозной системы немедленно обратитесь к дилеру New Holland.
- Уплотнения рабочих тормозных цилиндров выполнены из фтороэластомеров, которые абсолютно безопасны при нормальных условиях эксплуатации.

  Однако если они подвергаются воздействию температур свыше 315° (599°), то не горят, а разлагаются.

  Концентрированная кислота представляет собой чрезвычайно агрессивную среду, ее практически невозможно удалить после того, как она попала на кожу.

ГИДРАВЛИЧЕСКОЕ ОБОРУДОВАНИЕ

Гидравлические шланги играют значительную роль в обеспечении безопасности современных машин. Однако характеристики шлангов меняются при многолетней работе под давлением, воздействием термических нагрузок и УФ излучения. Поэтому на большинстве шлангов указывается дата их выпуска, которая выштампована на вкладыше металлического хомута и позволяет определить «возраст» шланга.

Замена шлангов через 6 лет является практическим требованием, а в ряде стран — и законодательным.

ОПАСНО

Эксплуатационные жидкости находятся под давлением. При нарушении герметичности системы они могут попасть на кожу и причинить серьезную травму.
Этой опасности можно избежать, если перед тем, как отсоединить шланги гидросистемы (и других систем), сбросить давление.

Перед тем как создать давление, следует подтянуть все соединения. Проверка герметичности осуществляется с помощью куска картона. Следует защищать руки и открытые участки тела от жидкостей, находящихся под давлением.
При возникновении несчастного случая следует немедленно обратиться к врачу. Любая жидкость, попавшая под кожу, должна быть удалена (в т. ч. хирургическим путем) в течение нескольких часов. В противном случае может начаться гангрена. Медицинские работники, незнакомые с подобными видами травм, должны обратиться к более компетентным медицинским источникам.

Удалить

ГУСЕНИЦЫ (ЕСЛИ УСТАНОВЛЕНЫ)

Оптимальная эксплуатация гусениц возможна при соблюдении следующих условий:

1. Регулярно проверяйте натяжение цепи.
2. Установите прямую планку с задней стороны цепи, как показано на рисунке.
3. Расстояние между планкой и местом наибольшего провисания цепи должно находиться в пределах 20-35 мм (3/4"-3/8").

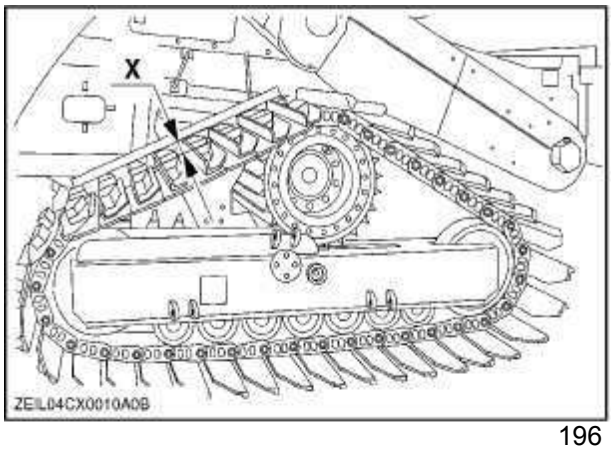

196

В случае сомнения или отклонения от требуемой

величины натяжения, проверьте и отрегулируйте натяжение следующим образом:

1. При отсутствии манометра следует ослабить гайку 2 на клапане, находящемся под главным клапаном с левой стороны под платформой.
2. Поверните установочный винт против часовой стрелки на несколько оборотов, чтобы ослабить давление.

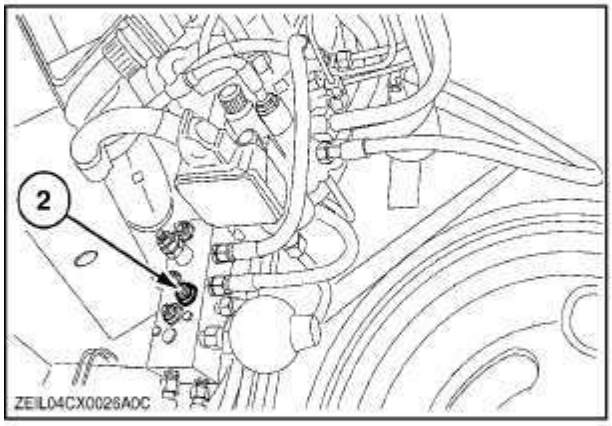

197

3. Подсоедините манометр в точке 1 (резьба 1/4").
4. Заверните установочный винт по часовой стрелке и затяните гайку 2 (рис. 197).
5. Нажмите клавишу, управляющую поворотом выгрузной трубы; при этом следует несколько раз переместить комбайн вперед и назад. Давление, показываемое манометром, должно составлять 45-55 бар (653-798)

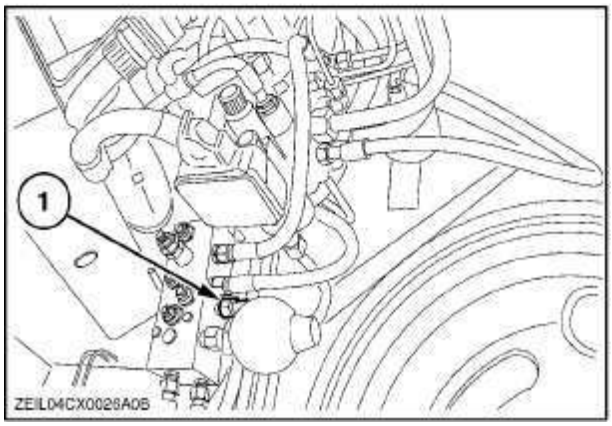

198

6. В противном случае ослабьте гайку 3.

7. Медленно поворачивая установочный винт, повторите процедуру до достижения требуемого давления (45-55 бар).

   При повороте по часовой стрелке давление увеличивается.

   При повороте против часовой стрелки давление уменьшается.

8. После регулировки затяните гайку 3.

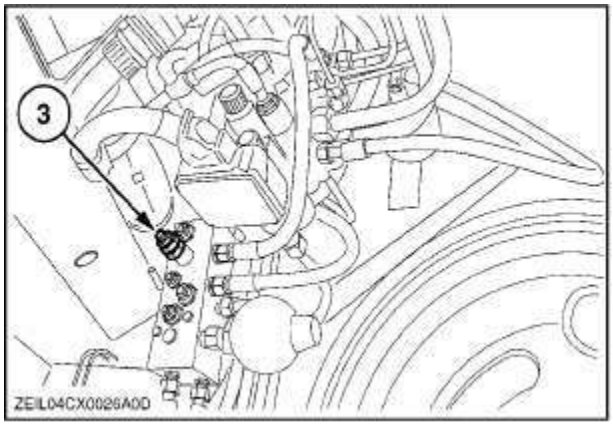

199

УПРАВЛЯЕМЫЙ МОСТ

Существует три типа мостов с управляемыми колесами:

- Неподвижный мост с управляемыми колесами — (нижнее и верхнее положение центров колес)
- Усиленный регулируемый мост с управляемыми колесами (типа HDASA)
- Ведущий задний мост (PRA).

Чтобы отрегулировать мост с управляемыми колесами надлежащим образом, необходимо произвести регулировки в указанной ниже последовательности:

1. Положение управляемого моста
2. Отрегулировать продольное положение моста с управляемыми колесами (только для мостов типа HDASA и PRA)
3. Отрегулировать положение по высоте (только для мостов типа HDASA и PRA)
4. Отрегулировать ширину колеи (только для мостов типа HDASA и PRA)
5. Регулировка схождения колес
6. Регулировка цилиндров рулевого механизма

1. Положение управляемого моста

Мост с управляемыми колесами должен устанавливаться в верхнее отверстие 1 рамы, за исключением случаев, когда на ведущем мосту установлены гусеницы.

При работе на гусеницах (и управляемых колесах, предназначенных для работ на уборке риса) мост с управляемыми колесами должен устанавливаться в нижнее отверстие 2 рамы.

Рекомендуется, чтобы эти работы выполнялись силами дилера New Holland.

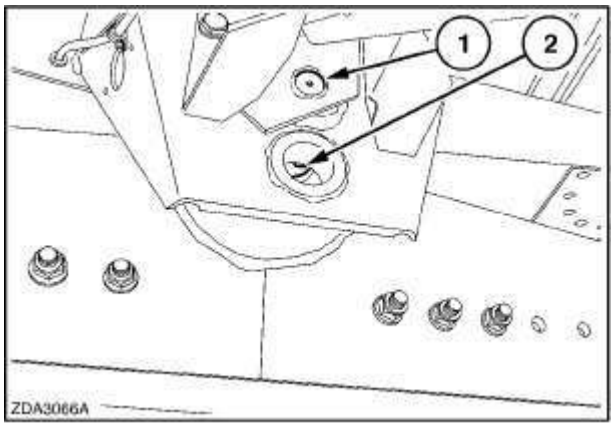

200

2. Продольное положение управляемого моста

В зависимости от размера управляемых колес, мост должен быть установлен в соответствующее положение по длине рамы.

Если втулка 2 находится на задней части моста с управляемыми колесами, считается, что мост установлен в переднее (F) положение. Если же втулка находится спереди, то считается, что мост установлен в заднее (R) положение.

На рис. 202 мост показан заднем положении, а на рис. 203 — в переднем.

Рекомендуется, чтобы эти работы выполнялись силами дилера New Holland.

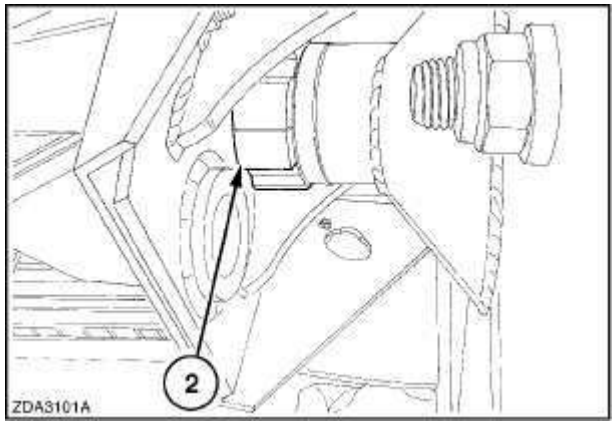

201

Мост с управляемыми колесами в **заднем** (R) положении (стрелка указывает направление движения).

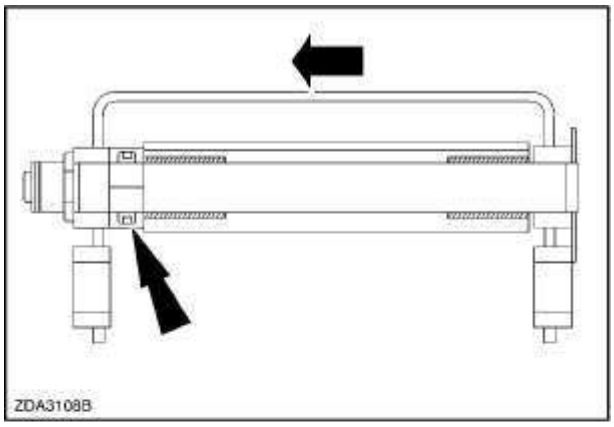

202

Мост с управляемыми колесами в **переднем** (F) положении (стрелка указывает направление движения).

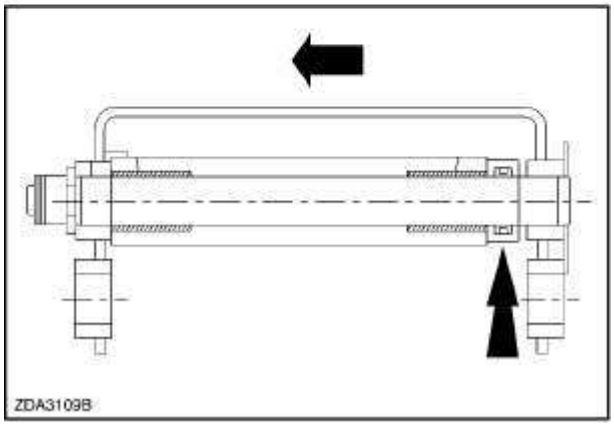

203

3. Положение управляемого моста по высоте

Колеса моста с управляемыми колесами (типа HDASA или PRA) могут устанавливаться в разных положениях по высоте, за счет чего обеспечивается горизонтальное положение корпуса комбайна. На рис. 204 (мост HDASA) и рис. 205 (мост PRA) показаны четыре различных положения колес.

Положения по высоте отмечены на ступицах управляемых колес с обеих сторон.

ВНИМАНИЕ

Момент затяжки болтов 5 должен составлять 780-800 Н•м (757-590 фунт•фут).

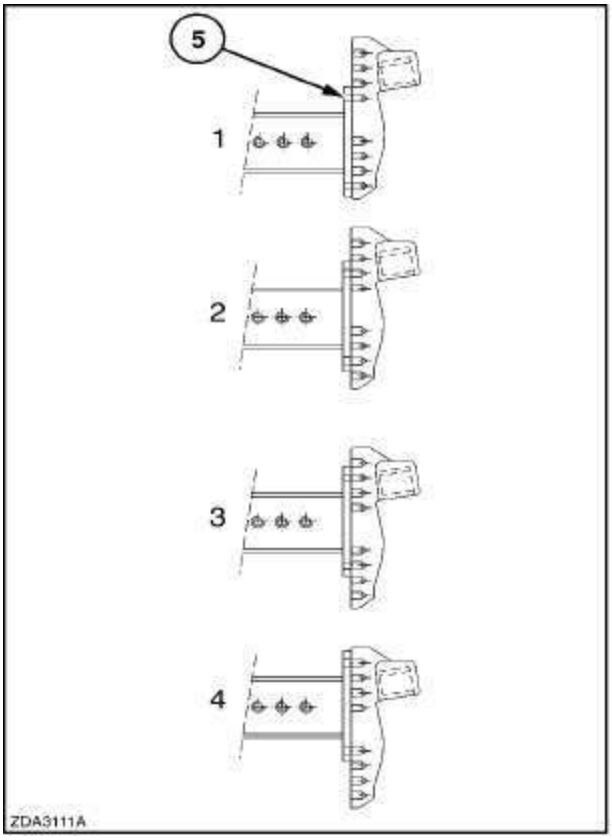

HDASA
204

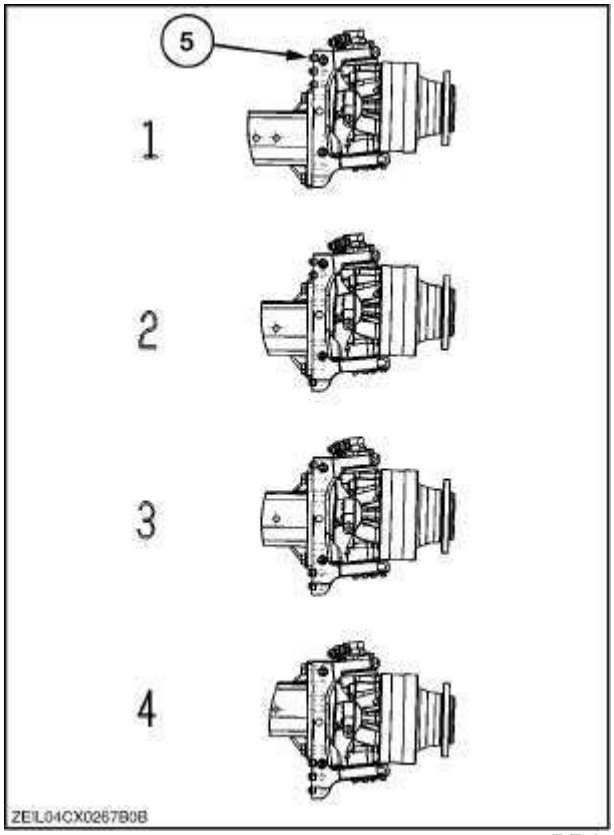

PRA
205

4. Ширина колеи

Регулировка ширины колеи осуществляется в следующей последовательности:

1. Включите стояночный тормоз и вывесите мост с управляемыми колесами так, чтобы колеса не касались грунта.

ВНИМАНИЕ

Перед регулировкой ширины колеи моста с управляемыми колесами следует установить заднюю часть машины на опоры.

2. Выверните три болта 6 рулевой тяги 8.

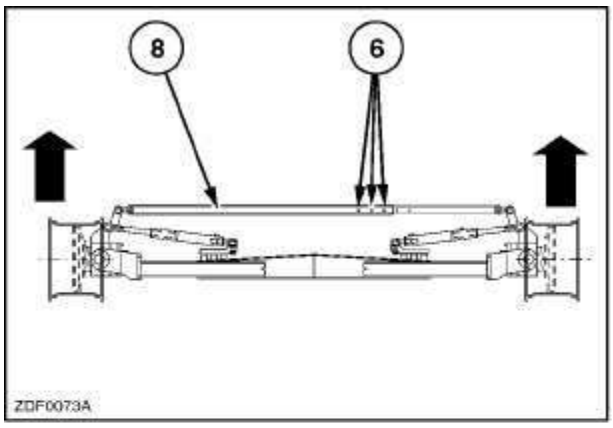

206

3. Выверните болты (1), (2), (3), (4), (5) и (7).

4. Установите требуемую ширину колеи. Различные сочетания указаны ниже в таблицах.

5. После регулировки установите и затяните болты (1), (2), (3), (4), (5) и (7) моментом 440-460 Н•м (325-339 фунт•фут).

ВАЖНОЕ ЗАМЕЧАНИЕ:*Проверьте, чтобы все болты были установлены в правильном направлении, как показано на рисунке.*

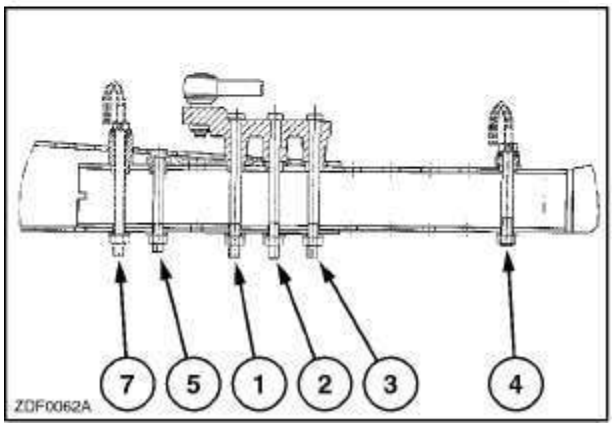

207

В таблицах ниже приводятся различные **сочетания шин** и **скоростные ограничения при движении по дорогам общего пользования** (в зависимости от массы жатки).

Ширина колеи для моста HDASA.

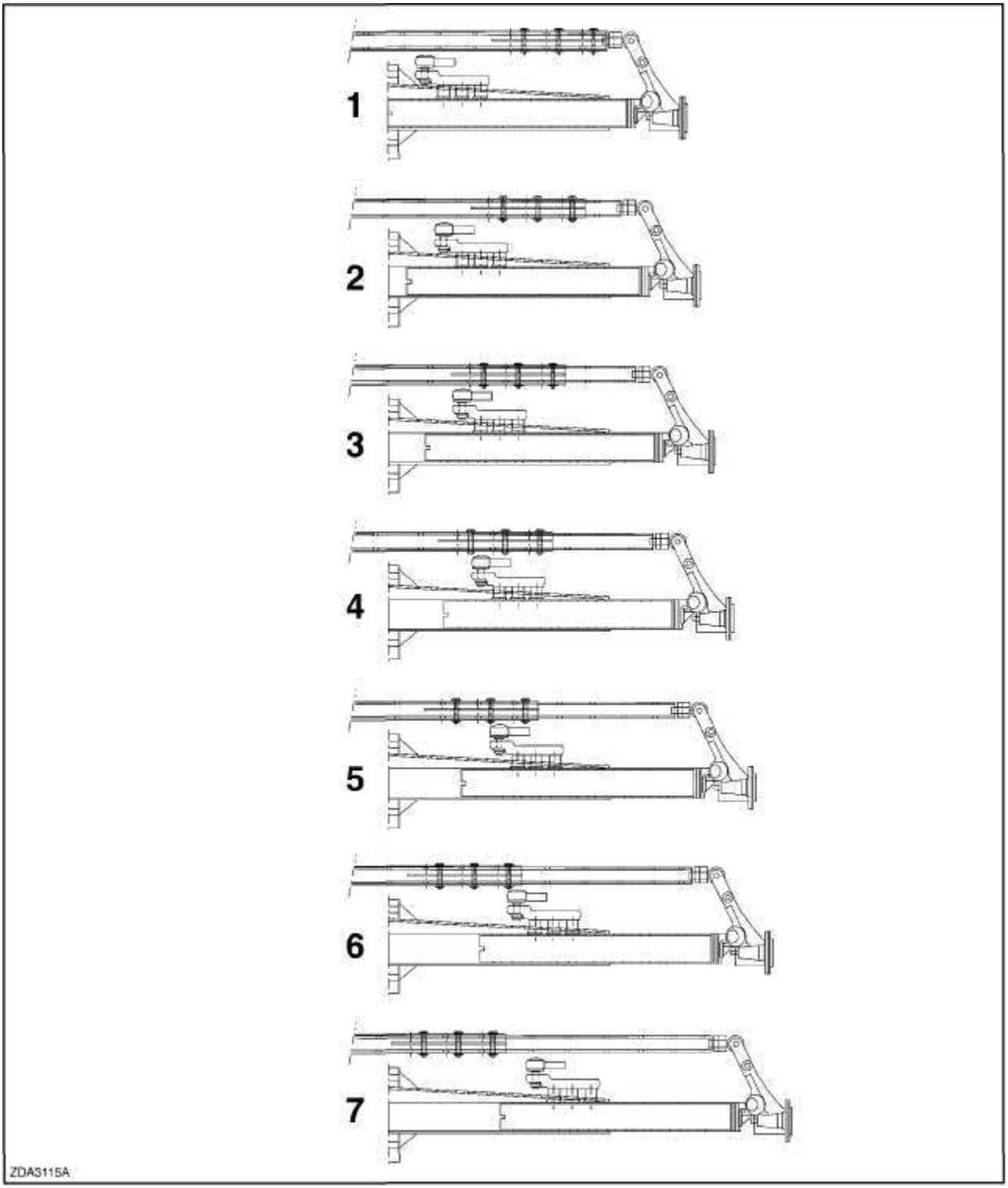

208

CX8030-CX8040-CX8050: ШИРИНА КОЛЕИ : H D A S.A.										
ПОЛОЖЕНИЕ РУЛЕВОЙ СОШКИ И МИНИМАЛЬНАЯ ШИРИНА КОЛЕИ										
		ШИНЫ УПРАВЛЯЕМЫХ КОЛЕС								
	Продольное положение управляемого моста	F	F	F	F	F	R	R	R	R
	Положение по высоте — № рисунка	14.9x24-IND-16PR	460/70R24-152A8	500/70R24-IMP-164A8	480/70R30-150A8	500/85R24-IMP-171A8	540/65R30-150D	600/65R28-150A8	620/75R26-166A8	18.4x38
	Минимальная ширина колеи									
ШИНЫ ВЕДУЩИХ КОЛЕС	**620/75R34-170A8-DT8204**	4								
		1								
	650/75R32-172A8-DT822	4	4	4						
		1	1	1						
	710/75R34-178A8-Megaxbib	4	4	4						
		1	1	1						
	800/65R32-172A8-DT822		4	4	4	3	3			
			1	1	1	2	2			
	800/65R32-172A8-XM28		4	3	3	3	3			
			1	1	2	2	2			
	900/60R32-176A8-DT830				3	3	3	3		
					2	2	2	3		
	1050/50R32-178A8-MegaXb				3	3	3	3	3	
					2	2	2	2	4	
	ГУСЕНИЦЫ						4	4	3	
							2	4	4	

«**R**»: Заднее положение моста «F» с управляемыми колесами

«**F**»: Переднее положение моста с управляемыми колесами

CX8060-CX8070-CX8080-CX8090 : ШИРИНА КОЛЕИ: H.D.A.S.A . (для Европы)										
ПОЛОЖЕНИЕ РУЛЕВОЙ СОШКИ И МИНИМАЛЬНАЯ ШИРИНА КОЛЕИ										
		ШИНЫ УПРАВЛЯЕМЫХ КОЛЕС								
	Продольное положение управляемого моста	F	F	F	F	F	R	R	R	R
	Положение по высоте — № рисунка	14.9x24-IND-16PR	460/70R24-152A8	500/70R24-IMP-164A8	480/70R30-150A8	500/85R24-IMP-171A8	540/65R30-150D	600/65R28-150A8	620/75R26-166A8	18.4x38
	Минимальная ширина колеи									
ШИНЫ ВЕДУЩИХ КОЛЕС	**650/75R32-172A8-DT822**	4	4	4						
		1	1	1						
	710/75R34-178A8-Megaxbib	4	4	4						
		1	1	1						
	800/65R32-172A8-XM28		4	3	2	3	2			
			3	3	4	4	4			
	800/65R32-172A8-DT822		4	3		3				
			3	3		4				
	900/60R32-176A8-DT830				3	3	3	3		
					2	2	2	3		
	1050/50R32-178A8-MegaXbib				3	3	2	3	2	
					4	4	4	4	6	
	ГУСЕНИЦЫ							4	4	3
								4	6	6

«**R**»: Заднее положение моста «F» с управляемыми колесами

«**F**»: Переднее положение моста с управляемыми колесами

CX8070-CX8080-CX8090: ШИРИНА КОЛЕИ: HDASA (для неевропейских рынков)						
ПОЛОЖЕНИЕ РУЛЕВОЙ СОШКИ И МИНИМАЛЬНАЯ ШИРИНА КОЛЕИ						
		ШИНЫ УПРАВЛЯЕМЫХ КОЛЕС				
	Продольное положение управляемого моста	**F**	**F**	**R**	**R**	**R**
	Положение по высоте — № рисунка	460/70R24-152A8	480/70R30-150A8	540/65R30-150D	600/65R28-150A8	620/75R26-166A8
	Минимальная ширина колеи					
ШИНЫ ВЕДУЩИХ КОЛЕС	**800/65R32-172A8-XM258 **	4	2	2	2	1
		3	4	4	5	6
	900/60R32-176A8-DT830		2	3	3	2
			4	4	5	6
	900/65R32-172A8-TD8				3	2
					5	6
	1050/50R32-178A8-MegaXbib |		3	3	3	2
			4	4	3	6
	18.4R42-153A8-RAT23 — двухскатные		2	2	2	1
			4	4	54	6
	20.8R42–155A8–RAT23 — двухскатные		3	3	3	2
			4	4	4	6
	420/80R46–159A8–RAT23 — двухскатные		2	3	2	1
			4	4	5	6

«**R**»: Заднее положение моста «F» с управляемыми колесами

«**F**»: Переднее положение моста с управляемыми колесами

Замечания

- Шины управляемых колес 460/70R24-152A8 предназначены только для модели CX8070
- Шины управляемых колес 540/65R30-150D предназначены только для модели CX8070

•(Только с вылетом наружу — выделены **жирным шрифтом**)

Ширина колеи для моста PRA

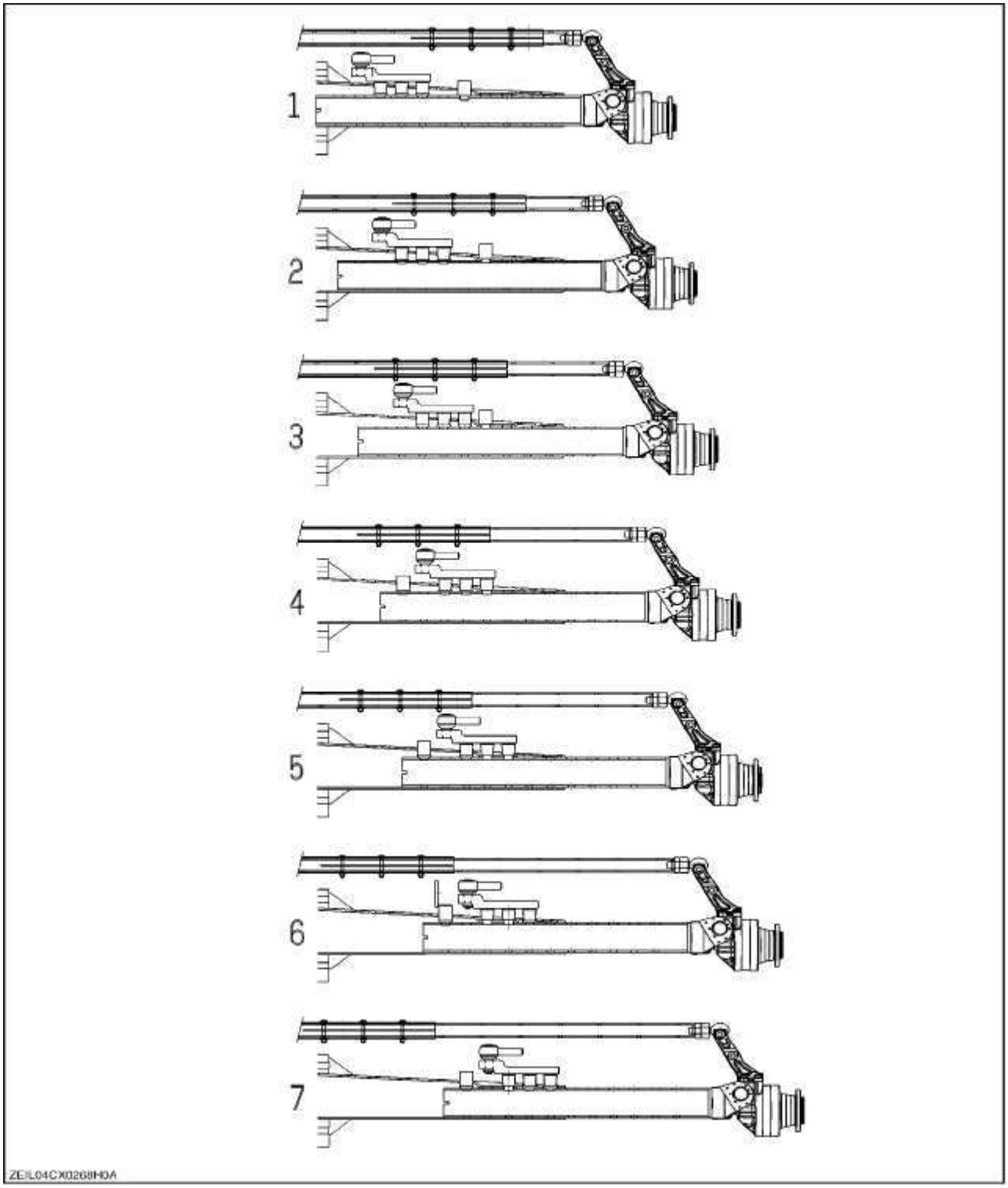

209

CX8030-CX8040-CX8050: ШИРИНА КОЛЕИ: P.R A.

ПОЛОЖЕНИЕ РУЛЕВОЙ СОШКИ И МИНИМАЛЬНАЯ ШИРИНА КОЛЕИ

			ШИНЫ УПРАВЛЯЕМЫХ КОЛЕС							
	Продольное положение управляемого моста		F	F	F	F	R	R	R	R
	Положение по высоте — № рисунка		460/70R24-152A8	500/70R24-IMP-164A8	480/70R30-150A8	500/85R24-IMP-171A8	540/65R30-150D	600/65R28-150A8	620/75R26-166A8	18.4x38
	Минимальная ширина колеи									
ШИНЫ ВЕДУЩИХ КОЛЕС	**650/75R32-172A8-DT822**	(-75)		4						
				1						
	710/75R34-178A8-Megaxbib	(38)	4	4						
			1	1						
	800/65R32-172A8-XM28	(-23)	4	4	4	3				
			1	1	2	1				
	800/65R32-172A8-DT822	(-115)	4	4	2	3	2			
			1	1	2	1	2			
	900/60R32-176A8-DT830	(-115)			3	4	3			
					2	1	2			
	1050/50R32-178A8-MegaXb	(-118)			3	4	3	3	2	
					2	1	2	2	4	
	ГУСЕНИЦЫ							4	4	3
								2	4	4

«R»: Заднее положение моста с управляемыми колесами

«F»: Переднее положение моста с управляемыми колесами

CX8060-CX8070-CX8080-CX8090: ШИРИНА КОЛЕИ:P.R.A.										
ПОЛОЖЕНИЕ РУЛЕВОЙ СОШКИ И МИНИМАЛЬНАЯ ШИРИНА КОЛЕИ										
			ШИНЫ УПРАВЛЯЕМЫХ КОЛЕС							
Продольное положение управляемого моста			F	F	F	F	R	R	R	R
Положение по высоте — № рисунка			460/70R24-152A8	500/70R24-IMP-164A8	480/70R30-150A8	500/85R24-IMP-171A8	540/65R30-150D	600/65R28-150A8	620/75R26-166A8	18.4x38
Минимальная ширина колеи										
ШИНЫ ВЕДУЩИХ КОЛЕС	**650/75R32-172A8-DT822**	(-115)	4	3						
			2	3						
	710/75R34-178A8-Megaxbib	(58)	4 *)	4						
			2	3						
	800/65R32-172A8-XM28	(-8)	4	3						
			2	3						
	800/65R32-172A8-DT822	(-115)	4	3	2	3	2			
			2	3	4	3	4			
	900/60R32-176A8-DT830	(-23)			2	3	3	3		
					4	3	4	4		
	1050/50R32-178A8-MegaXb	(-118)			3	4	3	3	2	
					4	3	4	4	4	
	ГУСЕНИЦЫ							4	4	3
								4	6	4

«R»: Заднее положение моста с управляемыми колесами

«F»: Переднее положение моста с управляемыми колесами

Замечания

- (*): Только для моделей с жестко закрепленным решетным станом
- Шины управляемых колес 460/70R24-152A8: предназначены только для моделей CX8060 и CX8070

CX8070-CX8080-CX8090: TRACK WIDTH ДОЛЖНОСТЬ:: P.R A. Не устанавливается в Европе							
ПОЛОЖЕНИЕ РУЛЕВОЙ СОШКИ И МИНИМАЛЬНАЯ ШИРИНА КОЛЕИ							
		ШИНЫ УПРАВЛЯЕМЫХ КОЛЕС					
	Продольное положение управляемого моста	F	F	F	F	F	R
	Положение по высоте — № рисунка	460/70R24 (Фиксированный решетный стан)	460/70R24 (самовыравнивающееся)	480/70R30-150A8	540/65R30-150D	600/65R28-150A8	620/75R26-166A8
	Минимальная ширина колеи						
ШИНЫ ВЕДУЩИХ КОЛЕС	**800/65R32-172A8-XM258 **	4	4	2	2	2	1
		2	3	4	4	5	6
	900/60R32-176A8-DT830			3	3	3	2
				4	4	4	6
	900/65R32-172A8-TD8					3	2
						4	6
	1050/50R32-178A8-MegaXbib |			2	2	2	1
				4	4	5	6
	18.4R42-153A8-RAT23 — двухскатные			3	3	3	2
				4	4	4	6
	20.8R42–155A8–RAT23 — двухскатные			3	3	3	2
				4	4	4	6
	420/80R46–159A8–RAT23 — двухскатные						
			4	4	5	6	

«R»: Заднее положение моста с управляемыми колесами

«F»: Переднее положение моста с управляемыми колесами

Замечания

- Steering tyre 460/70R24-152A8: предназначены только для модели CX8070
- Шины управляемых колес 540/65R30-150D предназначены только для модели CX8070
- (Только с вылетом наружу — выделены **жирным шрифтом**)

ОГРАНИЧЕНИЕ СКОРОСТИ ПРИ ДВИЖЕНИИ ПО ДОРОГАМ В ЗАВИСИМОСТИ ОТ УСТАНОВЛЕННЫХ ШИН ВЕДУЩИХ КОЛЕС — CX8030-CX8040											
		ШИНЫ ВЕДУЩИХ КОЛЕС									
ДВИЖЕНИЕ ПО ДОРОГАМ ОБЩЕГО ПОЛЬЗОВАНИЯ НЕ ДОПУСКАЕТСЯ (X)		620/75R34-170A8-DT820(SQ)	650/75R32-172A8-DT822	650/75R32-172A8-DT822	710/75R34-178A8-MegaXBib	710/75R34-178A8-MegaXBib	800/65R32-172A8-DT822	800/65R32-172A8-DT822	800/65R32-172A8-XM28	900/60R32-176A8-MegaXbib	1050/50R32-172A8-MegaXBib
вылет		148		-75	■	■	I		-115	-115	-118
КЛАССИФИКАЦИЯ ЖАТКИ	**II при 0-20 км/ч**										
	II при 0-25 км/ч										
	II при 26-30 км/ч										
	M при 31-40 км/ч	■	■	■			■	■	■		
	V при 0–20 км/ч										
	V при 21-25 км/ч										
	V при 26–30 км/ч	■									
	V при 31-40 км/ч	■	■	■			■	■	■		

ВАЖНОЕ ЗАМЕЧАНИЕ:*Все указанные значения скоростей являются номинальными*

КЛАССИФИКАЦИЯ ЖАТОК

I: максимальная масса жатки = 1500 кг (3307 фунтов), захват до 20 футов (жатка NH)

II: масса жатки от 1500 кг (3307 фунтов) до 1850 кг (4078 фунтов)
(24 фута/5-рядная/5-рядная с измельчителем/6-рядная жесткая)

III: масса жатки от 1850 кг (4078 фунтов) до 2000 кг (4409 фунтов)
(6-рядная жесткая с измельчителем)

IV: масса жатки от 2000 кг (4409 фунтов) до 2250 кг (4960 фунтов)
(30 футов/6-рядная секционная/6-рядная секционная с измельчителем)

ОГРАНИЧЕНИЕ СКОРОСТИ ПРИ ДВИЖЕНИИ ПО ДОРОГАМ В ЗАВИСИМОСТИ ОТ УСТАНОВЛЕННЫХ ШИН ВЕДУЩИХ КОЛЕС — CX8050

ДВИЖЕНИЕ ПО ДОРОГАМ ОБЩЕГО ПОЛЬЗОВАНИЯ НЕ ДОПУСКАЕТСЯ (X)	ШИНЫ ВЕДУЩИХ КОЛЕС										
	620/75R34-170A8-DT820(SQ)	650/75R32-172A8-DT822	650/75R32-172A8-DT822	710/75R34-178A8-MegaXBib	710/75R34-178A8-MegaXBib	800/65R32-172A8-DT822	800/65R32-172A8-DT822	800/65R32-172A8-XM28	900/60R32-176A8-MegaXbib	900/60R32-176A8-MegaXbib	1050/50R32-172A8-MegaXBib
вылет	148	60	-75	38	88	8	-23	-115	-23	-115	-118
КЛАССИФИКАЦИЯ ЖАТКИ											
III при 0–20 км/ч											
II при 21-25 км/ч											
III при 26–30 км/ч											
MI при 31-40 км/ч	X	x	x			x	X				
IV при 0–20 км/ч											
IV при 0-25 км/ч											
IV при 26–30 км/ч	x										
IV при 31-40 км/ч		x	X			X	x				
V при 0–20 км/ч											
V при 21-25 км/ч	X	X	X			X	x				
V при 26–30 км/ч	x	x	X			X	x				
V при 31-40 км/ч	x	x	x			x	x				

ВАЖНОЕ ЗАМЕЧАНИЕ:*Все указанные значения скоростей являются номинальными/*

КЛАССИФИКАЦИЯ ЖАТОК

I: максимальная масса жатки = 1500 кг (3307 фунтов),
захват до 20 футов (жатка NH)

II: масса жатки от 1500 кг (3307 фунтов) до 1850 кг (4078 фунтов)
(24 фута/5-рядная/5-рядная с измельчителем/6-рядная жесткая)

III: масса жатки от 1850 кг (4078 фунтов) до 2000 кг (4409 фунтов)
(6-рядная жесткая с измельчителем)

IV: масса жатки от 2000 кг (4409 фунтов) до 2250 кг (4960 фунтов)
(30 футов/6-рядная секционная/6-рядная секционная с измельчителем)

V: масса жатки от 2250 кг (4409 фунтов) до 2750 кг (6062 фунтов)
(36 футов/30 футов с удлинителем для уборки рапса/8-рядная с измельчителем/8-рядная секционная/8-рядная секционная с измельчителем)

Удалить

ОГРАНИЧЕНИЕ СКОРОСТИ ПРИ ДВИЖЕНИИ ПО ДОРОГАМ В ЗАВИСИМОСТИ ОТ УСТАНОВЛЕННЫХ ШИН ВЕДУЩИХ КОЛЕС — CX8060-CX8070-CX8080-CX8090							
	ШИНЫ ВЕДУЩИХ КОЛЕС						
ДВИЖЕНИЕ ПО ДОРОГАМ ОБЩЕГО ПОЛЬЗОВАНИЯ НЕ ДОПУСКАЕТСЯ (X)	650/75R32-172A8-DT822	710/75R34-178A8-MegaXBib	800/65R32-172A8-DT822	800/65R32-172A8-XM28	900/60R32-176A8-MegaXbib	900/60R32-176A8-MegaXbib	1050/50R32-172A8-MegaXBib
вылет	-115	■	I	-115		-115	-118
КЛАССИФИКАЦИЯ ЖАТКИ							
||II при 0–20 км/ч							
piI при 21-25 км/ч							
III при 26–30 км/ч							
■N при 31-40 км/ч	■		■	■			
IV при 0–20 км/ч							
■V при 21-25 км/ч							
IV при 26–30 км/ч	■		■	■			
■V при 31-40 км/ч	■		■	■			
***pj* при 0–20 км/ч**							
21p/ при 0-25 км/ч	■		■	■			
|R/ при 26-30 км/ч	■		■	■			
pV при 31-40 км/ч	■	■	■	■	■	■	

ВАЖНОЕ ЗАМЕЧАНИЕ:*Все указанные значения скоростей являются номинальными/*

КЛАССИФИКАЦИЯ ЖАТОК

I: максимальная масса жатки = 1500 кг (3307 фунтов),
захват до 20 футов (жатка NH)

II: масса жатки от 1500 кг (3307 фунтов) до 1850 кг (4078 фунтов)
(24 фута/5-рядная/5-рядная с измельчителем/6-рядная жесткая)

III: масса жатки от 1850 кг (4078 фунтов) до 2000 кг (4409 фунтов)
(6-рядная жесткая с измельчителем)

IV: масса жатки от 2000 кг (4409 фунтов) до 2250 кг (4960 фунтов)
(30 футов/6-рядная секционная/6-рядная секционная с измельчителем)

V: масса жатки от 2250 кг (4409 фунтов) до 2750 кг (6062 фунтов)
(36 футов/30 футов с удлинителем для уборки рапса/8-рядная с измельчителем/8-рядная секционная/8-рядная секционная с измельчителем)

ОГРАНИЧЕНИЕ СКОРОСТИ ПРИ ДВИЖЕНИИ ПО ДОРОГАМ В ЗАВИСИМОСТИ ОТ УСТАНОВЛЕННЫХ ШИН УПРАВЛЯЕМЫХ КОЛЕС

Управляемый мост		ФИКСИР. низкий центр			ФИКСИРОВАННЫЙ высокий центр H.D.A.S.A.								
	ДВИЖЕНИЕ ПО ДОРОГАМ ОБЩЕГО ПОЛЬЗОВАНИЯ НЕ ДОПУСКАЕТСЯ (X)	14.9x24-150A8-A356	460/70R24-152A8IT520	500/70R24-Imp-164A8-AC70G	14.9x24-150A8-A356	460/70R24-152A8IT520	500/70R24-Imp-164A8-AC70G	480/70R30-155A8-A370-HS	500/85R24-IMP-171A8-SVT	540/65R30-150D-XM108	600/65R28-154A8-DT824	620/75R26-166A8-DT820	18.4X38-12PR-DTII
	Вылет	**45**	**-10**	**-10**	**45**	**-10**	**-10**	**-50**	**-10**	**-10**	**-45**	**-60**	**40**
МОДЕЛЬ КОМБАЙНА	**CX8030-CX8040**												
	0–20 км/ч												
	21–25 км/ч												
	26–30 км/ч												
	CX8050												
	0–20 км/ч												
	21–25 км/ч												
	26–30 км/ч												
	CX8070												
	0–20 км/ч												
	21–25 км/ч												
	26–30 км/ч												x
	CX8080-CX8090												
	0–20 км/ч												
	21–25 км/ч												x
	26–30 км/ч									x			x

ВАЖНОЕ ЗАМЕЧАНИЕ:*Все указанные значения скоростей являются номинальными/*

ОГРАНИЧЕНИЕ СКОРОСТИ ПРИ ДВИЖЕНИИ ПО ДОРОГАМ В ЗАВИСИМОСТИ ОТ УСТАНОВЛЕННЫХ ШИН УПРАВЛЯЕМЫХ КОЛЕС									
Управляемый мост		**P.R.A.**							
	ДВИЖЕНИЕ ПО ДОРОГАМ ОБЩЕГО ПОЛЬЗОВАНИЯ НЕ ДОПУСКАЕТСЯ (X)	460/70R24-152A8IT520	500/70R24-Imp-164A8-AC70G	480/70R30-155A8-A370-HS	500/85R24-IMP-171A8-SVT	540/65R30-150D-XM108	600/65R28-154A8-DT824	620/75R26-166A8-DT820	18.4X38-12PR-DTII
	Вылет	10	10	37-39	10	37	32-34	48	40
МОДЕЛЬ КОМБАЙНА	**JX8030-CX8040**								
	10–25 км/ч								
	21–25 км/ч								
	26-30 км/ч								
	CX8050								
	20–25 км/ч								
	21–25 км/ч								
	26-30 км/ч								?
	JX8060-CX8070								
	10-20 км/ч								
	21-25 км/ч.								
	26-30 км/ч								?
	JX8080-CX8090								
	10-20 км/ч								
	21-25 км/ч.								?
	26-30 км/ч					?			?

ВАЖНОЕ ЗАМЕЧАНИЕ:*Все указанные значения скоростей являются номинальными/*

5. Регулировка схождения колес

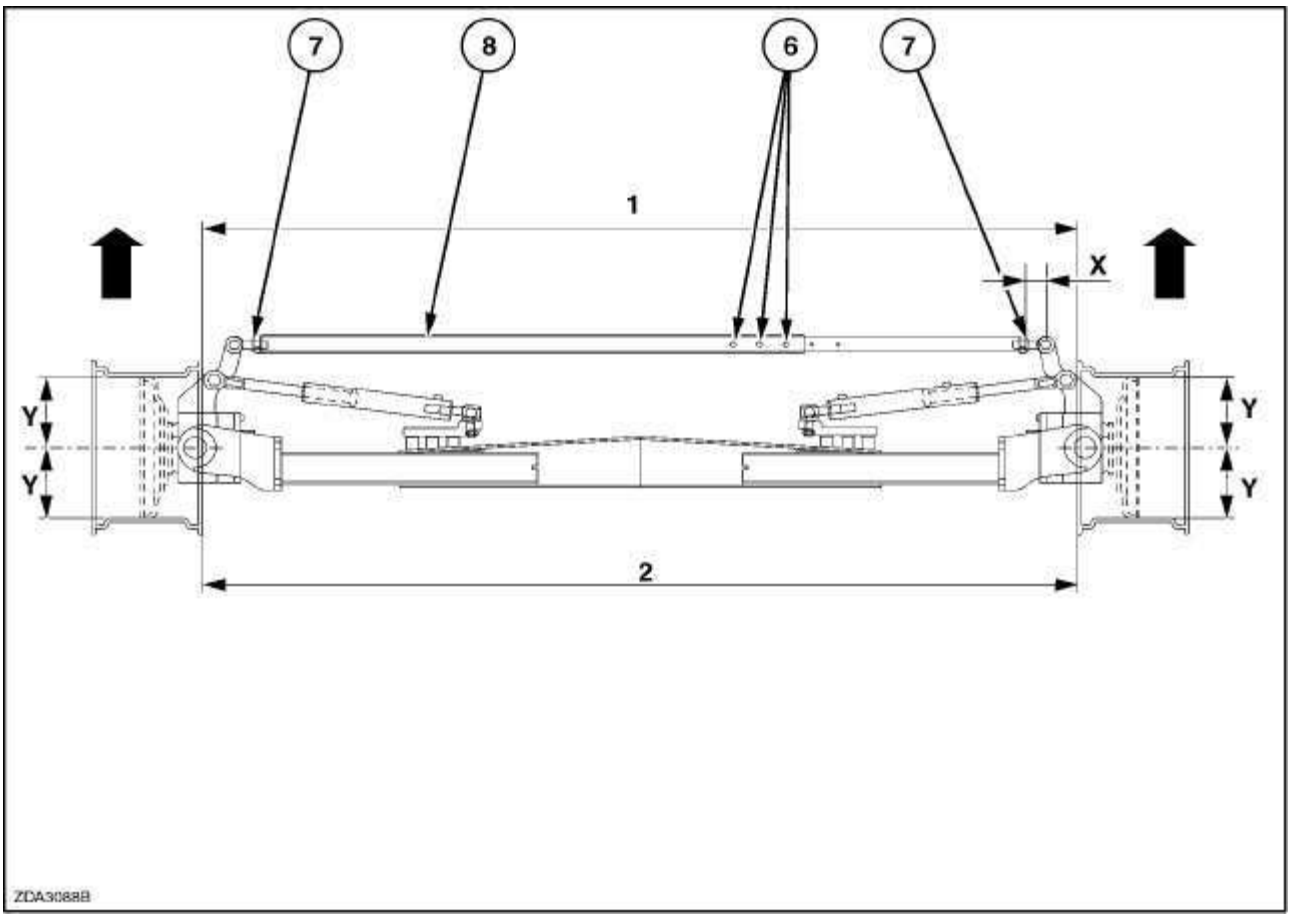

210

Управляемые колеса должны быть установлены с определенным схождением, которое позволяет избежать преждевременного износа шин. Расстояние между краями управляемых колес, замеренное спереди, должно быть меньше, чем замеренное сзади (если смотреть по направлению движения).

Проверка и регулировка схождения колес осуществляется в следующей последовательности:

1. Включите стояночный тормоз и вывесите мост с управляемыми колесами так, чтобы колеса не касались грунта.

ВНИМАНИЕ

Перед регулировкой ширины колеи моста с управляемыми колесами следует установить заднюю часть машины на опоры.

2. Установите управляемые колеса в положение, соответствующее прямолинейному движению.
3. Отметьте мелом точки на внутренней стороне колес на расстоянии «Y»= 300 мм (11-13/16”) от центра ступиц и измерьте расстояние «1».
4. Проверните управляемые колеса на 180° вперед или назад, пока метки не окажутся на высоте центра ступицы колеса, и измерьте расстояние «2».
   Расстояние «2» должно превышать расстояние «1» на 8-12 мм (5/16” – 15/32”).
5. Для регулировки схождения ослабьте контргайки 7 с обеих сторон и выверните 3 болта 6 на рулевой тяге 8.
6. Поверните две регулировочных трубки, соединенных с шаровыми шарнирами. Трубки следует вращать в противоположных направлениях, равномерно с обеих сторон.
7. После регулировки затяните три болта 6 моментом 15-20 Н•м (11-15 фунт•фут). Не допускайте деформации внутренней трубки!
8. Затяните обе контргайки 7 моментом 290-310 Н•м (214-229 фунт•фут).

6. Регулировка цилиндров рулевого механизма

Регулировка цилиндров гидропривода рулевого механизма осуществляется в следующей последовательности:

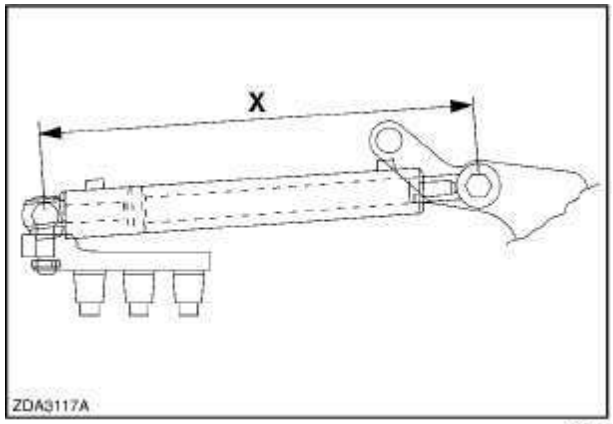

211

Положение по высоте	P.R.A.		H.D.A.S.A.		ФИКСИРОВАННЫЙ	
	X (мм)	**X** (дюймы)	**X** (мм)	**X** (дюймы)	**X** (мм)	**X** (дюймы)
1	759	29-14/16"	728	28-21/32"	752	29 5/8"
2 3 4	753	29-5/8"	722	28-1/2"		

Если установлен цилиндр для системы SmartSteer™ / IntelliSteer™ (только левый цилиндр)

Положение по высоте	P.R.A.		H.D.A.S.A.	
	X (мм)	**X** (дюймы)	**X** (мм)	**X** (дюймы)
1	769	30-1/4"	738	29-1/16"
2 3 4	763	30	732	28-13/16"

ВАЖНОЕ ЗАМЕЧАНИЕ:*Проверьте значения расстояний, указанные ниже:*
Расстояние «Y» не более 120 мм (4-3/4”)
Расстояние «Z» (мост HDASA) не более 50 мм (1-31/32”)
(P.R.A) = 70 мм (2 — 3/4”)
Расстояние «Z» не более 80 мм (3-1/8”)

2. После регулировки затяните гайку 1 моментом 190-210 Н•м (140-155 фунт•фут) и гайку 2 моментом 290-310 Н•м(214-229 фунт•фут).

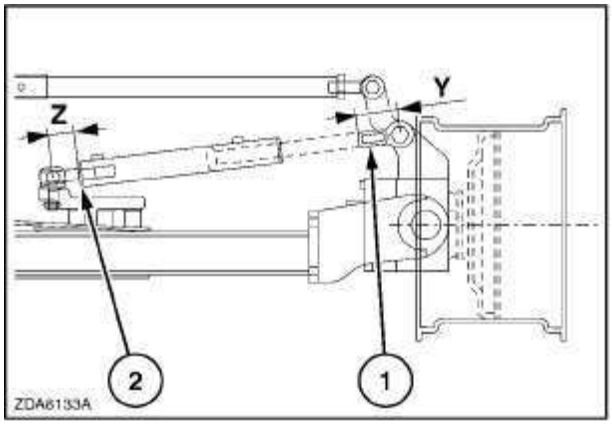

212

ЭЛЕКТРООБОРУДОВАНИЕ

Предохранители и реле

Все предохранители и реле расположены в левом заднем углу кабины.

ВАЖНОЕ ЗАМЕЧАНИЕ: *При замене предохранителя убедитесь, что новый предохранитель рассчитан на ту же силу тока, что и заменяемый.*

Отсек 1 предназначен для хранения запасных предохранителей.

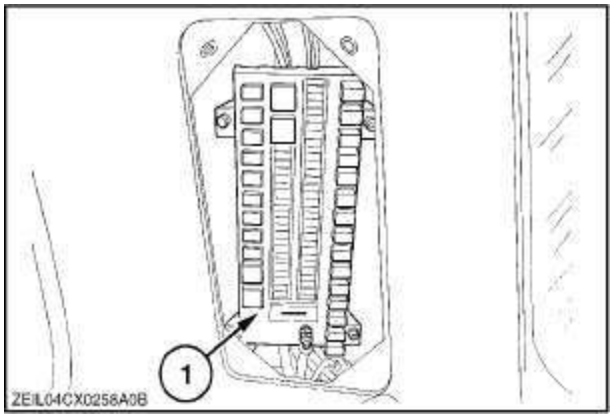

213

ВАЖНОЕ ЗАМЕЧАНИЕ: *При замене реле убедитесь, что оно рассчитано на ту же силу тока и имеет ту же конструкцию, что и заменяемое (это видно по корпусу реле). Всегда следует использовать оригинальные запасные части.*

Схема блока предохранителей и реле (имеющаяся в Руководстве оператора) может храниться в кармане на внутренней стороне крышки 2.

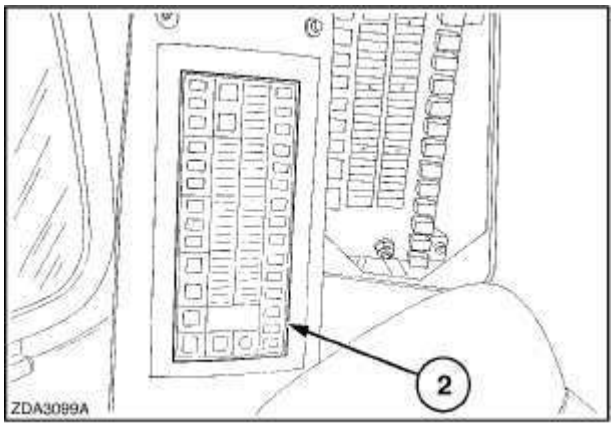

214

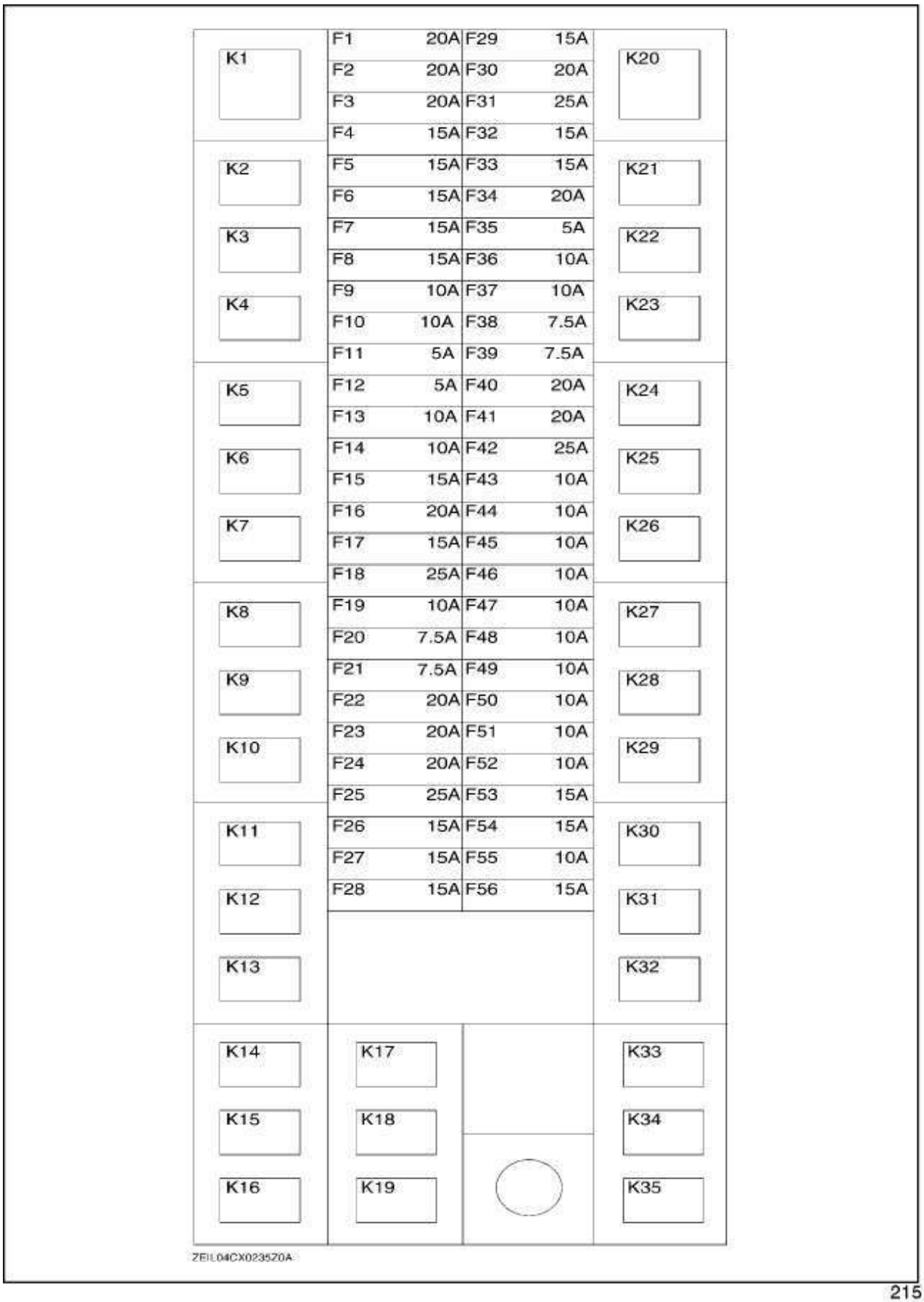
K1
K2
K3
K4
K5
K6
K7
K8
K9
K10
K11
K12
K13
K14
K15
K16
K17
K18
K19
K20
K21
K22
K23
K24
K25
K26
K27
K28
K29
K30
K31
K32
K33
K34
K35
F1 20A
F2 20A
F3 20A
F4 15A
F5 15A
F6 15A
F7 15A
F8 15A
F9 10A
F10 10A
F11 5A
F12 5A
F13 10A
F14 10A
F15 15A
F16 20A
F17 15A
F18 25A
F19 10A
F20 7.5A
F21 7.5A
F22 20A
F23 20A
F24 20A
F25 25A
F26 15A
F27 15A
F28 15A
F29 15A
F30 20A
F31 25A
F32 15A
F33 15A
F34 20A
F35 5A
F36 10A
F37 10A
F38 7.5A
F39 7.5A
F40 20A
F41 20A
F42 25A
F43 10A
F44 10A
F45 10A
F46 10A
F47 10A
F48 10A
F49 10A
F50 10A
F51 10A
F52 10A
F53 15A
F54 15A
F55 10A
F56 15A
ZEIL04CX023SZ0A

Номер предохра-нителя	Сила тока	Назначение
F1	20A	Питание электронного блока управления
F2	20A	Дополнительное оборудование 2
F3	20A	Дополнительное оборудование 1
F4	15A	Стеклоочиститель
F5	15A	Прикуриватель
F6	15A	Левые фары рабочего освещения на кабине
F7	15A	Правые фары рабочего освещения на кабине
F8	15A	Питание дополнительного оборудования
F9	10A	Стеклоомыватель/зеркало заднего вида
F10	10A	Разъем для подключения дополнительного оборудования
F11	**5A**	Радиоприемник
F12	**5A**	Система глобального позиционирования
F13	10A	Приемник-передатчик
F14	10A	Рабочие фары
F15	15A	Разъемы для подключения штатного оборудования
F16	20A	Насос сиденья
F17	15A	Вентилятор сепаратора
F18	25A	Главный вентилятор
F19	10A	Муфта включения кондиционера
F20	7.5A	Левые габаритные фонари
F21	7.5A	Правые габаритные фонари
F22	20A	Привод выравнивания решетного стана
F23	20A	Вариатор акселератора/щетки/мотовила
F24	20A	Реверс/Вентилятор
F25	25A	Электродвигатель переключения передач
F26	15A	Поворотная платформа HGS (SmartSteer™)
F27	15A	Решета/соломоизмельчитель
F28	15A	Подкачивающий топливный насос

Номер предохра-нителя	Сила тока	Назначение
F29	**15A**	Рабочие фары дальнего света
F30	**20A**	Рабочие фары на жатке
F31	**25A**	Рабочие фары на крыше кабины
F32	**15A**	Фары дальнего света
F33	**15A**	Фары ближнего света
F34	**20A**	Комплект освещения на брызговиках
F35	**5A**	Радиоприемник
F36	**10A**	Электронный блок управления работой комбайна 2A
F37	**10A**	Электронный блок управления работой комбайна 2B
F38	**7.5A**	Выключатель стартера и приборов
F39	**7.5A**	Питание запоминающего устройства
F40	**20A**	Электронный блок управления работой комбайна 1
F41	**20A**	Электронный блок управления работой комбайна 2
F42	**25A**	Электронный блок управления работой комбайна 3/кабина
F43	**10A**	Электронный блок управления работой комбайна 1A
F44	**10A**	Электронный блок управления работой комбайна 1B
F45	**10A**	Питание системы управления высотой жатки
F46	**10A**	Гидропривод мотовила жатки
F47	**10A**	Электронный блок управления работой комбайна 3 (система точного земледелия/SmartSteer™))
F48	**10A**	Панель управления справа
F49	**10A**	Датчик кабины/ HGS (SmartSteer™)
F50	**10A**	Боковые рабочие фары/фонарь выгрузной трубы
F51	**10A**	Звуковой сигнал/габаритные фонари
F52	**10A**	Плафон освещения кабины/стоп-сигналы
F53	**15A**	Проблесковый маячок (маячки)
F54	**15A**	Нижние рабочие фары
F55	**10A**	Задние рабочие фары
F56	**15A**	Фонари аварийной сигнализации

Номер реле	Назначение
K1	Рабочие фары на крыше кабины
K2	Управление освещением
K3	Дополнительное оборудование 2
K4	Фары дальнего света
K5	Фары ближнего света
K6	Электродвигатель стеклоочистителя
K7	Подкачивающий топливный насос
K8	Дополнительное оборудование 1
K9	Вентилятор сепаратора
K10	Муфта включения кондиционера
K11	Вентилятор кондиционера — высокие обороты
K12	Вентилятор кондиционера — средние обороты
K13	Вентилятор кондиционера — малые обороты
K14	Резерв
K15	Реле стартера
K16	Подбарабанье/крышки
K17	Вентилятор/реверс
K18	Верхнее/нижнее решето
K19	Резерв
K20	Временная задержка
K21	Рабочие фары дальнего света
K22	Рабочие фары на жатке
K23	Пуск в нейтральном положении
K24	Электронный блок управления работой комбайна 1
K25	Электронный блок управления работой комбайна 2
K26	Электронный блок управления работой комбайна 3/кабина
K27	Резерв
K28	Защелка молотилки
K29	Дополнительный комплект проблесковых огней
K30	Нижние рабочие фары
K31	Задние рабочие фары
K32	Фонарь выгрузной трубы
K33	Стоп-сигналы
K34	Огни бокового рабочего освещения с таймером
K35	Боковые рабочие фонари
K36	Пусковое реле (CX8030)
K37	Резерв
K38	Пусковое реле 24 В (не для CX8030)
K39	Подогреватель (не для CX8030)

БЛОК УПРАВЛЕНИЯ КОМБАЙНОМ (CCM)

Блоки управления комбайном располагаются под ящиком сиденья инструктора.

Их проверка осуществляется следующим образом:

1. Снимите болты 1 с обеих сторон сиденья (если установлено)

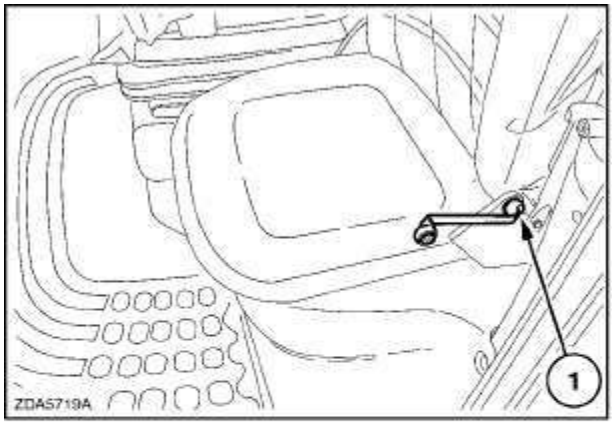

216

2. Извлеките ящик 2.

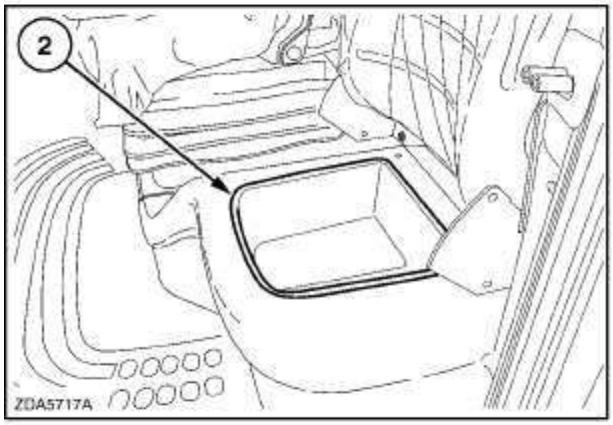

217

3. CCM 1
4. CCM 2
5. CCM 3 (если установлен).

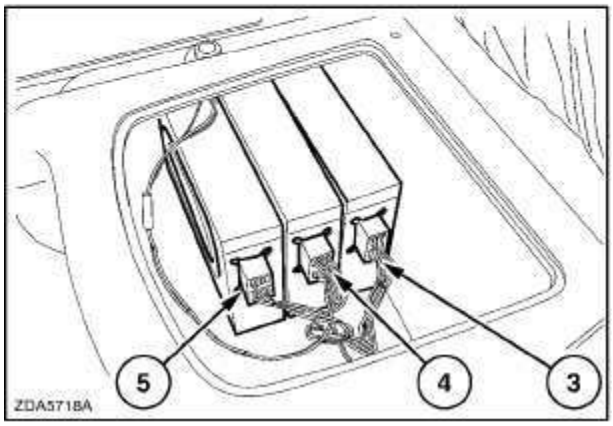

218

АККУМУЛЯТОРНЫЕ БАТАРЕИ

На комбайне установлены две батареи напряжением 12 В (емкостью 92 А·ч). Они расположены в левой задней части комбайна. Для доступа к батареям следует открыть крышку (1).

Батареи можно отключить при помощи прерывателя массы (2).

ВАЖНОЕ ЗАМЕЧАНИЕ:*Во избежание потери данных, сохраненных в блоке памяти монитора InfoView, не рекомендуется выключать двигатель выключением прерывателя массы. Always use the contact key in this case.*
ВАЖНОЕ ЗАМЕЧАНИЕ:*В конце рабочего дня рекомендуется отключать батареи при помощи прерывателя массы.*

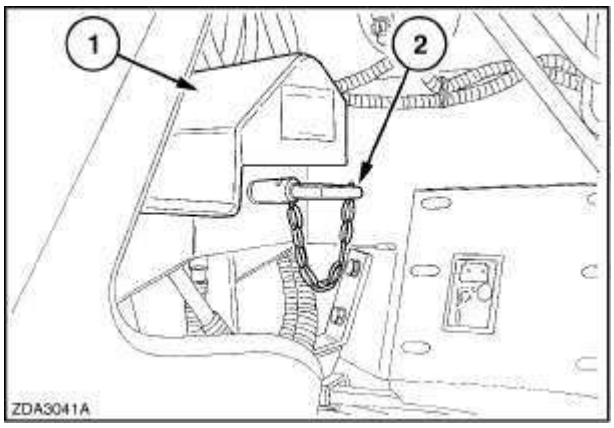

219

Земля подключена к отрицательным (-) клеммам батарей.

Уровень электролита следует проверять еженедельно (после наработки каждых 50 часов), при необходимости следует доливать дистиллированную воду, пока пластины не окажутся под слоем электролита.

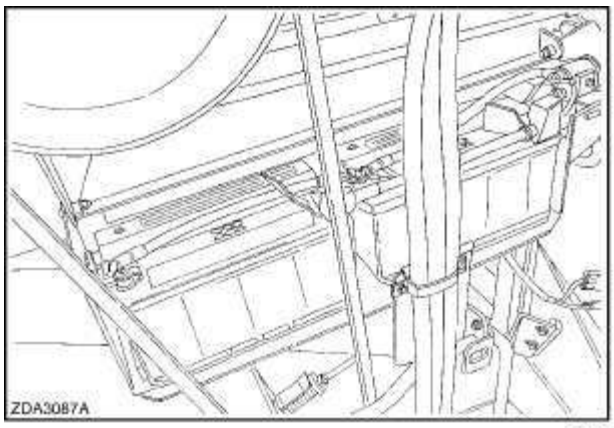

220

ПРИМЕЧАНИЕ: Модели CX8040, CX8050, CX8060, CX8070, CX8080 и CX8090 также оснащены двумя 12-В батареями (емкостью 92 А·ч), соединенными параллельно, но при запуске двигателя включаемыми по 24-В схеме.

Запуск двигателя от внешнего источника
Все комбайны, кроме CX8030, оснащены системой запуска 24 В. Используйте заднюю батарею **ИСКЛЮЧИТЕЛЬНО** во избежание повреждения комбайна и запуска систем Дополнительную аккумуляторную батарею следует всегда подключать параллельно, т.е. минус (–) к минусу (–

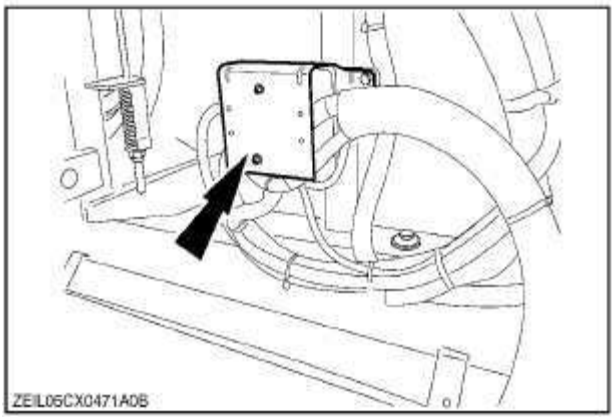

221

Важные замечания

1. При работе в холодную погоду доливайте в батареи дистиллированную воду непосредственно перед запуском двигателя. При этом вода и электролит будут перемешиваться за счет зарядного тока, что позволит избежать замерзания.

ВНИМАНИЕ

В непосредственной близости от батарей запрещается проводить работы, связанные с возможным появлением искрения, пользоваться спичками или открытым огнем, поскольку газ, выделяющийся из электролита, взрывоопасен.

Категорически запрещается проверять зарядку батареи, замыкая накоротко ее клеммы. Пользуйтесь вольтметром или ареометром.

2. Если двигатель не запускается, не удерживайте кнопку стартера дольше 20 сек, попробуйте запустить двигатель, выждав несколько секунд.
3. Следует регулярно очищать клеммы батареи и смазывать их техническим вазелином или петролатумом во избежание коррозии.
4. Убедитесь, что вентиляционные отверстия в пробках банок аккумуляторной батареи не засорились.
5. Категорически запрещается отсоединять батарею при работающем двигателе, мониторе IntelliView™ II и других электронных модулях — это может привести к выходу из строя генератора.
6. Категорически запрещается выключать зажигание, если двигатель работает на полной мощности. При этом к ротору турбонагнетателя перестает поступать смазка, и он может выйти из строя.
7. Для экономии энергии батареи перед запуском двигателя следует выключить все осветительные приборы/отопитель/ветиляцию/кондиционер и подогрев двигателя.
8. При нормальных условиях эксплуатации не следует добавлять в батареи серную кислоту.
9. Батареи должны храниться в полностью заряженном состоянии.
10. Батареи должны заряжаться после наработки каждых 8-10 недель током 5-6 А в течение 24 ч.

ВНИМАНИЕ

Запрещается заряжать замерзшую батарею, поскольку она может взорваться!

ГЕНЕРАТОР

ПРИМЕЧАНИЕ: *Двигатель оснащен генератором переменного тока. Во избежание серьезных повреждений генератора, батарей и электропроводки следует предпринять определенные меры предосторожности.*

При проведении работ по техническому обслуживанию следует соблюдать следующие указания:

1. При проведении любых электросварочных работ необходимо отключить батареи с помощью прерывателя массы.
2. Положительный (+) вывод батареи всегда находится под напряжением. Во избежание повреждений первым отсоединяется кабель отрицательного вывода (–).
3. Убедитесь, что батареи соединены правильно, т. е. отрицательный (-) провод соединен с отрицательной клеммой, а положительный (+) с положительной клеммой.
4. Дополнительную аккумуляторную батарею следует всегда подключать параллельно, т. е. минус (–) к минусу (–), а плюс (+) к плюсу (+).
5. Перед подключением зарядного устройства следует отключить батарею от электрооборудования машины.
6. Запрещается запускать двигатель, если батарея отсоединена от генератора.

КАБИНА — КЛИМАТИЧЕСКАЯ УСТАНОВКА

Фильтр системы вентиляции кабины

Воздушный фильтр расположен слева, рядом с входной дверью кабины.

Следует регулярно очищать воздушный фильтр в кабине, а при работе в условиях сильной запыленности это следует делать ежедневно.

При этом необходимо надеть респиратор!

Снятие воздушного фильтра в кабине

производится в следующей

последовательности:

1. Потяните за желтый ползун 1.
2. Крышка 2 снимается, если ее плавно повернуть по часовой стрелке, а затем потянуть на себя.
3. Снимите фильтрующий элемент 3.
4. Продуйте его сжатым воздухом, направив струю изнутри наружу.

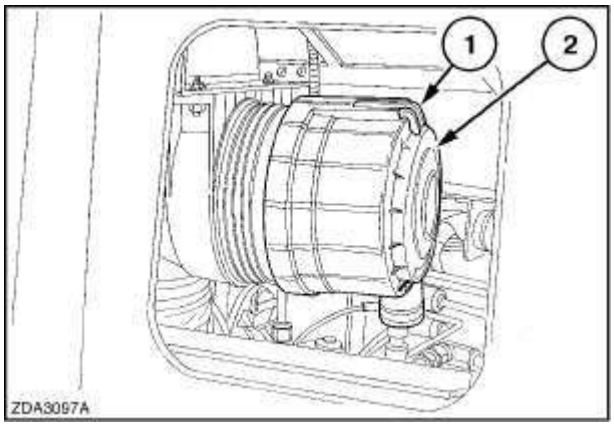

222

Рекомендуется заменять фильтрующие элементы один раз в год.

Установка:

1. Установите фильтрующий элемент 3 в корпус.

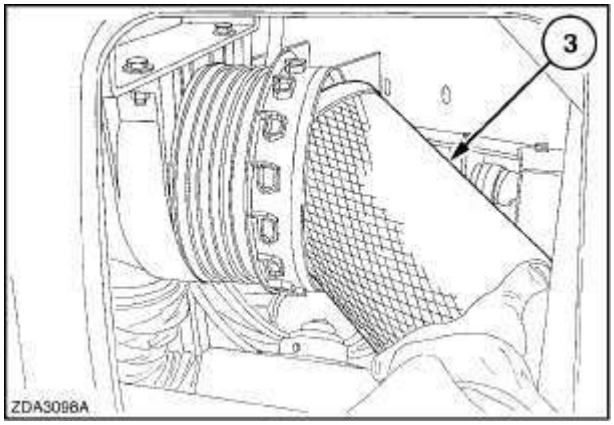

223

2. Установите крышку на место. Отверстие для выпуска пыли должно быть ориентировано в сторону пола.
3. Чтобы закрыть корпус, поверните крышку 2 до щелчка.
4. Закройте крышку с помощью желтого ползуна 1.

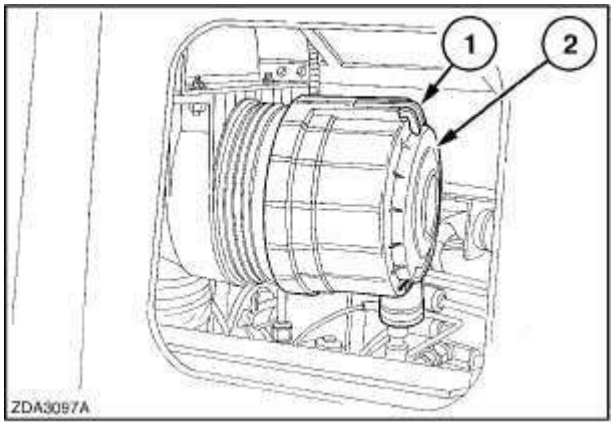

224

ВНИМАНИЕ

Защита от пыли: Воздушный фильтр в кабине не обеспечивает защиту от всех вредных веществ (например, от остатков химикатов на убираемых культурах). Абсолютная защита от определенных веществ обеспечивается только в том случае, если известна природа этих веществ и выработаны адекватные меры противодействия опасности, исходящей от них. Полная защита не обеспечивается даже при использовании угольных фильтров. Понятно, что надлежащее обслуживание фильтров и закрытые двери и окна кабины (при работе) является существенным фактором обеспечения безопасности.

Система кондиционирования воздуха

Для обеспечения нормальной работы системы кондиционирования следует соблюдать следующие требования:

- Двери кабины должны быть закрыты.
- Система кондиционирования должна включаться всегда, когда это возможно.
- Желательная температура должна устанавливаться при помощи регулятора кондиционера (термостата).

Следует периодически обращать внимание на следующее:

- Состояние смотрового окна и индикатора влажности на фильтре-осушителе, расположенном вблизи вентилятора двигателя.
- Чистоту конденсатора, расположенного за дверцей вращающегося сетчатого фильтра.
- Чистоту воздушного фильтра в кабине, расположенного под левым нижним углом зернового бункера.
- Чистоту фильтра системы рециркуляции в кабине, расположенного в правой задней части кабины за сиденьем оператора.
- При вытекании конденсата через сливные трубки следует проверить клапаны при работе в условиях высокой влажности.

Конденсатор

Следует регулярно осматривать и очищать конденсатор 1 струей сжатого воздуха.

Доступ к конденсатору для его очистки описан в пункте «Вращающийся сетчатый фильтр и система охлаждения двигателя» в настоящем разделе.

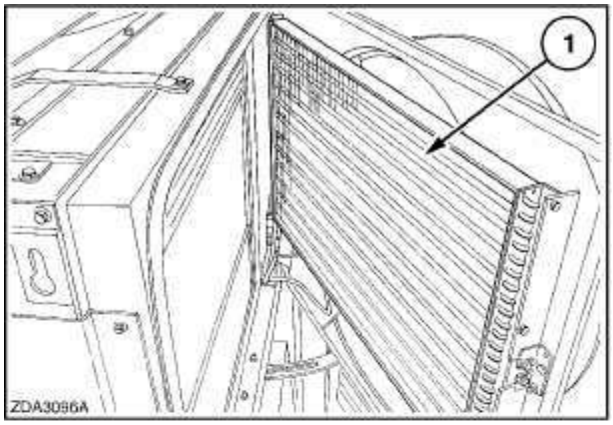

225

Решетка воздухозаборника свежего воздуха

Решетка воздухозаборника расположена за левым передним крылом.

Для удаления пыли с решетки воздухозаборника следует открыть дверцу 1 на коробе воздухозаборника, повернув защелку 2.

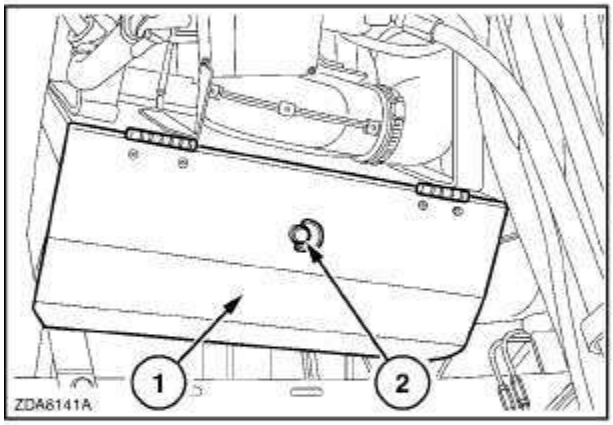

226

Фильтр контура рециркуляции

Фильтр системы рециркуляции расположен в кабине, справа от сиденья оператора.

Следует регулярно очищать воздушный фильтр в кабине, а при работе в условиях сильной запыленности это следует делать ежедневно.

Для очистки следует снять решетку фильтра системы рециркуляции.

ПРИМЕЧАНИЕ: *Решетка снимается достаточно просто — следует нажать на нее и, повернув, извлечь из проема.*

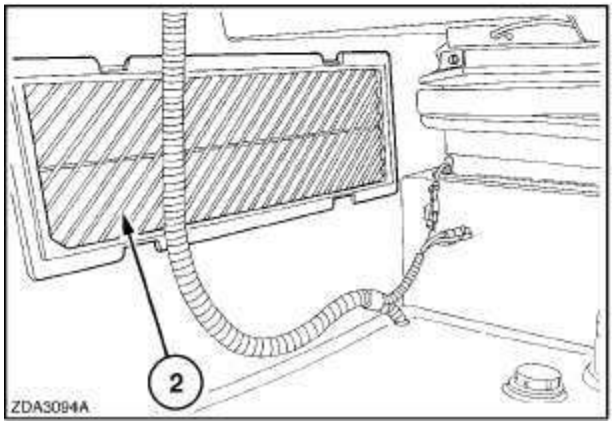

227

Фильтр-осушитель

Фильтр-осушитель расположен с правой стороны двигателя.

Для доступа к фильтру-осушителю следует снять крышку двигателя.

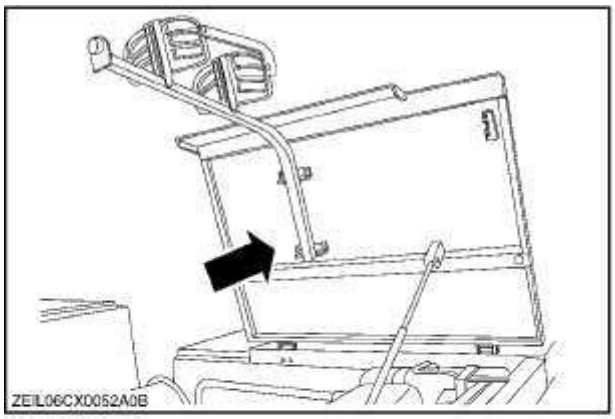

228

Для доступа к фильтру-осушителю следует снять крышку двигателя.

- Если хладагент не содержит пузырьков воздуха, он находится в норме.
- Если через смотровое стекло видно, что хладагент имеет молочный цвет: нормальное состояние при температуре окружающего воздуха.
- Если в хладагенте присутствуют пузырьки воздуха: нарушена герметичность контура (утечка хладагента).
- Если индикатор влажности окрашен в голубой цвет: фильтр и хладагент находятся в норме.
- Если индикатор влажности окрашен в красный цвет: в хладагенте содержится слишком много влаги, фильтр-осушитель подлежит замене.
- Если индикатор влажности окрашен в коричневый или черный цвет: сильное загрязнение — фильтр-осушитель подлежит замене.

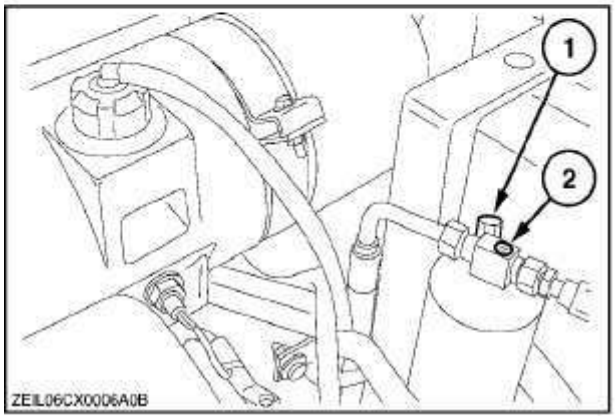

229

ПРИМЕЧАНИЕ: *Фильтр -осушитель подлежит замене всякий раз при разгерметизации контура системы кондиционирования.*

При необходимости в замене фильтра-осушителя или ремонте системы кондиционирования следует обратиться к дилеру.

ВОЗДУШНЫЙ КОМПРЕССОР (ЕСЛИ УСТАНОВЛЕН)

Воздушный компрессор 1 установлен на двигателе и не нуждается в обслуживании.

Удалить

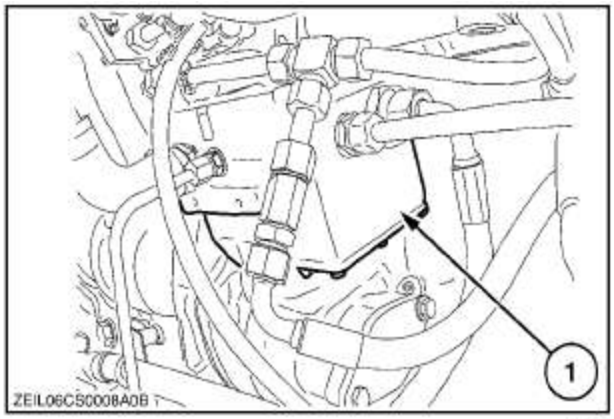

230

После наработки каждых 50 часов следует слить конденсат из ресивера, открыв кран 2.

Для подключения пневматического оборудования и очистки имеется два штуцера 3.

Резьба штуцерного соединения: 1/2”,

внутренняя, газовая, цилиндрическая. Один

штуцер размещен под ресивером.

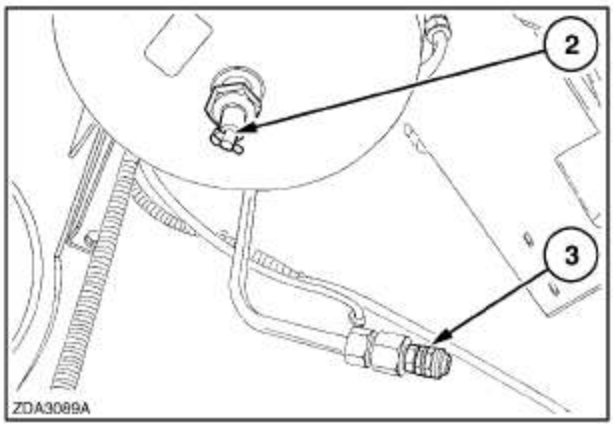

231

Второй находится в верхней части капота для соломы рядом с масляным баком.

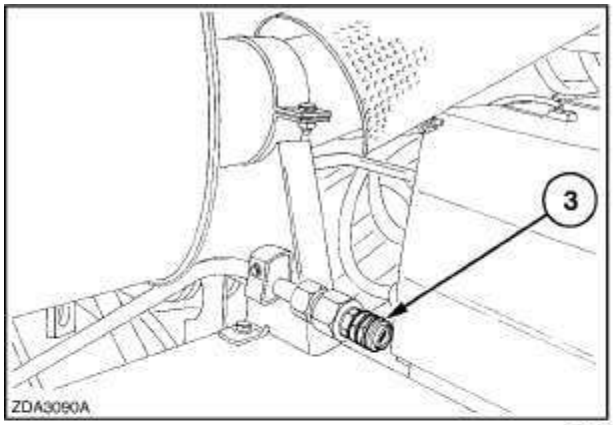

232

Ресивер пневматической системы

(в соответствии с директивой Евросоюза 87/404/EEC)

- Торговая марка: Wabco
- Тип: «60 l»
- Максимальное рабочее давление: 10 бар (145,1 фунт/кв. дюйм)
- Максимальная рабочая температура: +100° F (212° C)
- Минимальная рабочая температура: 50°F (-58° C)
- Вместимость: 60 л (15,85 ам. галлонов).
- Дата проверки: см. штамп на ресивере.

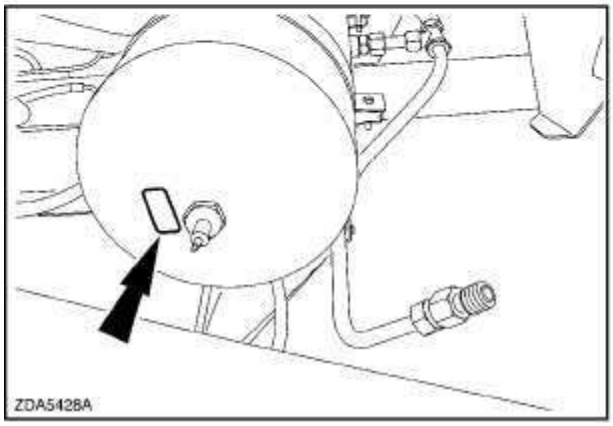

233

ВАЖНОЕ ЗАМЕЧАНИЕ:*В соответствии с законодательством Франции ресивер подлежит проверке (техническому освидетельствованию) каждые 5 лет.* Владелец обязан предпринять необходимые действия по повторной проверке до окончания действия разрешения (5 лет с момента проверки).

234

ГРАФИК ТЕХНИЧЕСКОГО ОБСЛУЖИВАНИЯ	
Работы, выполняемые при вводе в эксплуатацию	**Раздел**
1. Проверить моменты затяжки гаек крепления колес	*ТЕХНИЧЕСКИЕ ХАРАКТЕРИСТИКИ*
2. Проверить натяжение всех цепей и ремней	*СМАЗКА И ТЕХНИЧЕСКОЕ ОБСЛУЖИВАНИЕ*
3. Проверить давление воздуха во всех шинах	*ТЕХНИЧЕСКИЕ ХАРАКТЕРИСТИКИ*
4. Проверить уровня жидкости в бачке гидропривода тормозов	*СМАЗКА И ТЕХНИЧЕСКОЕ ОБСЛУЖИВАНИЕ*
5. Проверить уровень масла в двигателе	*СМАЗКА И ТЕХНИЧЕСКОЕ ОБСЛУЖИВАНИЕ*
6. Проверить уровень охлаждающей жидкости в расширительном бачке	*СМАЗКА И ТЕХНИЧЕСКОЕ ОБСЛУЖИВАНИЕ*
7. Проверить уровень масла в маслобаке гидравлической системы/гидростатической трансмиссии	*СМАЗКА И ТЕХНИЧЕСКОЕ ОБСЛУЖИВАНИЕ*
8. Проверить уровень масла в коробке передах	*СМАЗКА И ТЕХНИЧЕСКОЕ ОБСЛУЖИВАНИЕ*
9. Проверить уровень топлива	*СМАЗКА И ТЕХНИЧЕСКОЕ ОБСЛУЖИВАНИЕ*
10. Набить пластичную смазку в пресс-масленки	*СМАЗКА И ТЕХНИЧЕСКОЕ ОБСЛУЖИВАНИЕ*

Период обкатки	**Выполняемые работы**	**Раздел**
Первая неделя: ежедневно	Проверить моменты затяжки гаек крепления колес	*ТЕХНИЧЕСКИЕ ХАРАКТЕРИСТИКИ*
После наработки первых 100 часов	Смазать все цепи	*СМАЗКА И ТЕХНИЧЕСКОЕ ОБСЛУЖИВАНИЕ*
	Заменить фильтра гидравлической системы	*СМАЗКА И ТЕХНИЧЕСКОЕ ОБСЛУЖИВАНИЕ*
	Заменить фильтра гидростатической трансмиссии	*СМАЗКА И ТЕХНИЧЕСКОЕ ОБСЛУЖИВАНИЕ*
	Заменить фильтр в редукторе двигателя	*СМАЗКА И ТЕХНИЧЕСКОЕ ОБСЛУЖИВАНИЕ*
	Заменить масло в коробке передач	*СМАЗКА И ТЕХНИЧЕСКОЕ ОБСЛУЖИВАНИЕ*
	Заменить масло в картере главной передачи	*СМАЗКА И ТЕХНИЧЕСКОЕ ОБСЛУЖИВАНИЕ*
	Заменить масло в редукторе привода выгрузного механизма	*СМАЗКА И ТЕХНИЧЕСКОЕ ОБСЛУЖИВАНИЕ*
	Заменить масло в редукторе привода выгрузной трубы	*СМАЗКА И ТЕХНИЧЕСКОЕ ОБСЛУЖИВАНИЕ*
	Заменить масло в редукторе распределительного шнека	*СМАЗКА И ТЕХНИЧЕСКОЕ ОБСЛУЖИВАНИЕ*

Работы, выполняемые ежедневно	**Раздел**
1. Проверить уровень масла в двигателе	*СМАЗКА И ТЕХНИЧЕСКОЕ ОБСЛУЖИВАНИЕ*
2. Проверить уровень масла в маслобаке гидравлической системы/гидростатической трансмиссии	*СМАЗКА И ТЕХНИЧЕСКОЕ ОБСЛУЖИВАНИЕ*
3. Проверить натяжение всех цепей и ремней	*ТЕХНИЧЕСКИЕ ХАРАКТЕРИСТИКИ*
4. Проверить уровень охлаждающей жидкости в расширительном бачке	*СМАЗКА И ТЕХНИЧЕСКОЕ ОБСЛУЖИВАНИЕ*
5. Очистить воздушный фильтр кабины	*СМАЗКА И ТЕХНИЧЕСКОЕ ОБСЛУЖИВАНИЕ*
6. Проверить уровень топлива	*СМАЗКА И ТЕХНИЧЕСКОЕ ОБСЛУЖИВАНИЕ*
7 . Очистить камнеудалитель	*ЭКСПЛУАТАЦИЯ В ПОЛЕВЫХ УСЛОВИЯХ*
8. Слить конденсат из фильтра грубой очистки топлива/водоотделителя	*СМАЗКА И ТЕХНИЧЕСКОЕ ОБСЛУЖИВАНИЕ*

Работы, выполняемые после наработки каждых 50 ч	**Раздел**
1. Набить пластичную смазку в пресс-масленки (после наработки каждых 50 ч)	*СМАЗКА И ТЕХНИЧЕСКОЕ ОБСЛУЖИВАНИЕ*
2. Проверить моменты затяжки гаек крепления колес	*ТЕХНИЧЕСКИЕ ХАРАКТЕРИСТИКИ*
3. Проверить шаровые шарниры деталей рулевого управления	*СМАЗКА И ТЕХНИЧЕСКОЕ ОБСЛУЖИВАНИЕ*
4. Проверить и очистить конденсатор кондиционера	*СМАЗКА И ТЕХНИЧЕСКОЕ ОБСЛУЖИВАНИЕ*
5. Осмотреть и очистить испаритель кондиционера	*СМАЗКА И ТЕХНИЧЕСКОЕ ОБСЛУЖИВАНИЕ*
6. Проверить фильтр-осушитель кондиционера	*СМАЗКА И ТЕХНИЧЕСКОЕ ОБСЛУЖИВАНИЕ*
7. Проверить давление воздуха в шинах	*ТЕХНИЧЕСКИЕ ХАРАКТЕРИСТИКИ*
8. Проверить зазор подбарабанья молотильного барабана	*ЭКСПЛУАТАЦИЯ В ПОЛЕВЫХ УСЛОВИЯХ*
9. Проверить уровень электролита в аккумуляторных батареях	*СМАЗКА И ТЕХНИЧЕСКОЕ ОБСЛУЖИВАНИЕ*
10. Проверить натяжение цепи зернового элеватора	*СМАЗКА И ТЕХНИЧЕСКОЕ ОБСЛУЖИВАНИЕ*
Удалить	

Работы, выполняемые после наработки каждых 100 ч	**Раздел**
1. Выполнить работы, выполняемые после наработки каждых 50 часов (см. выше)	*СМАЗКА И ТЕХНИЧЕСКОЕ ОБСЛУЖИВАНИЕ*
2. Набить пластичную смазку в пресс-масленки (после наработки каждых 100 ч)	*СМАЗКА И ТЕХНИЧЕСКОЕ ОБСЛУЖИВАНИЕ*

Работы, выполняемые после наработки каждых 200 ч	**Раздел**
1. Выполнить работы, выполняемые после наработки каждых 50 часов (см. выше)	*СМАЗКА И ТЕХНИЧЕСКОЕ ОБСЛУЖИВАНИЕ*
2. Набить пластичную смазку в пресс-масленки (после наработки каждых 100 ч)	*СМАЗКА И ТЕХНИЧЕСКОЕ ОБСЛУЖИВАНИЕ*
3. Набить пластичную смазку в пресс-масленки (после наработки каждых 200 ч)	*СМАЗКА И ТЕХНИЧЕСКОЕ ОБСЛУЖИВАНИЕ*
4. Смазать резьбовые валы и шарниры	*СМАЗКА И ТЕХНИЧЕСКОЕ ОБСЛУЖИВАНИЕ*
5. Проверить состояние шаровых шарниров рулевого управления, цапф, рулевых поперечных тяг и узлов гидросистемы рулевого управления	*СМАЗКА И ТЕХНИЧЕСКОЕ ОБСЛУЖИВАНИЕ*

Работы, выполняемые после наработки каждых 300 ч	**Раздел**
1. Выполнить работы, выполняемые после наработки каждых 50 часов (см. выше)	*СМАЗКА И ТЕХНИЧЕСКОЕ ОБСЛУЖИВАНИЕ*
2. Набить пластичную смазку в пресс-масленки (после наработки каждых 100 ч)	*СМАЗКА И ТЕХНИЧЕСКОЕ ОБСЛУЖИВАНИЕ*
3. Проверить состояние тормозов и очистить тормозные механизмы	*СМАЗКА И ТЕХНИЧЕСКОЕ ОБСЛУЖИВАНИЕ*
4. Заменить фильтр тонкой очистки топлива	*СМАЗКА И ТЕХНИЧЕСКОЕ ОБСЛУЖИВАНИЕ*
5. Заменить фильтр грубой очистки топлива (с водоотделителем)	*СМАЗКА И ТЕХНИЧЕСКОЕ ОБСЛУЖИВАНИЕ*

Работы, выполняемые после наработки каждых 600 ч или один раз в год	**Раздел**
1. Выполнить работы, выполняемые после наработки каждых 50 часов (см. выше)	*СМАЗКА И ТЕХНИЧЕСКОЕ ОБСЛУЖИВАНИЕ*
2. Набить пластичную смазку в пресс-масленки (после наработки каждых 100 ч).	*СМАЗКА И ТЕХНИЧЕСКОЕ ОБСЛУЖИВАНИЕ*
3. Выполнить работы, выполняемые после наработки каждых 200 часов (см. выше)	*СМАЗКА И ТЕХНИЧЕСКОЕ ОБСЛУЖИВАНИЕ*
4. Выполнить работы, выполняемые после наработки каждых 300 часов (см. выше)	*СМАЗКА И ТЕХНИЧЕСКОЕ ОБСЛУЖИВАНИЕ*
5. Заменить масло и фильтры в гидравлической системе и гидростатической трансмиссии	*СМАЗКА И ТЕХНИЧЕСКОЕ ОБСЛУЖИВАНИЕ*
6. Снимите фильтр 2 высокого давления гидросистемы.	*СМАЗКА И ТЕХНИЧЕСКОЕ ОБСЛУЖИВАНИЕ*
7. Очистить фильтр масляного резервуара.	*СМАЗКА И ТЕХНИЧЕСКОЕ ОБСЛУЖИВАНИЕ*
8. Заменить масло и фильтры в редукторе двигателя	*СМАЗКА И ТЕХНИЧЕСКОЕ ОБСЛУЖИВАНИЕ*
9. Заменить масло в коробке передач	*СМАЗКА И ТЕХНИЧЕСКОЕ ОБСЛУЖИВАНИЕ*
10. Заменить масло в картере главной передачи	*СМАЗКА И ТЕХНИЧЕСКОЕ ОБСЛУЖИВАНИЕ*
11. Заменить масло в редукторе привода выгрузного механизма	*СМАЗКА И ТЕХНИЧЕСКОЕ ОБСЛУЖИВАНИЕ*
12. Заменить масло в редукторе привода выгрузной трубы	*СМАЗКА И ТЕХНИЧЕСКОЕ ОБСЛУЖИВАНИЕ*
13. Заменить масло в редукторе распределительного шнека	*СМАЗКА И ТЕХНИЧЕСКОЕ ОБСЛУЖИВАНИЕ*
14. Заменить масло в двигателе и масляный фильтр	*СМАЗКА И ТЕХНИЧЕСКОЕ ОБСЛУЖИВАНИЕ*
15. Заменить воздушный фильтр кабины	*СМАЗКА И ТЕХНИЧЕСКОЕ ОБСЛУЖИВАНИЕ*
16. Заменить воздушный фильтр	*СМАЗКА И ТЕХНИЧЕСКОЕ ОБСЛУЖИВАНИЕ*
17. Проверьте зазор стояночного тормоза	*Местный дилер*

Работы, выполняемые после наработки каждых 1000 ч	**Раздел**
Заменить фильтр системы вентиляции картера	*СМАЗКА И ТЕХНИЧЕСКОЕ ОБСЛУЖИВАНИЕ*

Работы, выполняемые каждые 2 года	**Раздел**
1. Выполнить работы, выполняемые после наработки каждых 600 часов (см. выше)	*СМАЗКА И ТЕХНИЧЕСКОЕ ОБСЛУЖИВАНИЕ*
2. Заменить тормозную жидкость	*СМАЗКА И ТЕХНИЧЕСКОЕ ОБСЛУЖИВАНИЕ*
3. Заменить охлаждающую жидкость двигателя	*СМАЗКА И ТЕХНИЧЕСКОЕ ОБСЛУЖИВАНИЕ*
4. Заменить предохранительный элемент во впускном воздуховоде	*СМАЗКА И ТЕХНИЧЕСКОЕ ОБСЛУЖИВАНИЕ*
5. Заменить фильтр на выходе из маслоохладителя	*СМАЗКА И ТЕХНИЧЕСКОЕ ОБСЛУЖИВАНИЕ*

Работы, выполняемые через каждые 4-6 лет	**Раздел**
Заменить все гидравлические шланги	*СМАЗКА И ТЕХНИЧЕСКОЕ ОБСЛУЖИВАНИЕ*

РАЗДЕЛ 5 — ПОИСК НЕИСПРАВНОСТЕЙ

ПРИМЕЧАНИЕ: *В первые полчаса эксплуатации комбайна на полях с короткостебельными культурами могут возникать некоторые трудности с подачей и обработкой убранных культур. Это связано с тем, что новые окрашенные детали создают повышенное трение.*

ЗОНА ПОДАЧИ

ПРИЗНАКИ	ВОЗМОЖНАЯ ПРИЧИНА	ДЕЙСТВИЯ ПО УСТРАНЕНИЮ
Неравномерная подача материала на транспортер наклонной камеры.	Цепь на входе транспортера наклонной камеры установлена слишком высоко.	Опустить цепь транспортера наклонной камеры.
Цепь транспортера наклонной камеры возвращает материал обратно в подающий шнек.	Плохо отрегулирована цепь транспортера наклонной камеры.	Отрегулировать натяжение цепи.
	Засорен камнеуловитель. Изношены рифленые бичи.	Очистить камнеуловитель. Заменить рифленые бичи.

ЗОНА ОБМОЛОТА

ПРИЗНАКИ	ВОЗМОЖНАЯ ПРИЧИНА	ДЕЙСТВИЯ ПО УСТРАНЕНИЮ
Зерно плохо вымолачивается из колосьев.	Культура недостаточно зрелая.	Дождаться готовности культуры к уборке.
	Слишком низкая частота вращения барабана.	Увеличить частоту вращения барабана.
	Слишком большой зазор между барабаном и подбарабаньем.	Уменьшить зазор подбарабанья.
	Подбарабанье не параллельно барабану.	Отрегулировать подбарабанье, чтобы оно встало параллельно барабану.
	В комбайн поступает недостаточно материала для качественного обмолота.	Опустить жатку и/или увеличить скорость движения комбайна.
	Через решетку подбарабанья проходят необмолоченные колосья.	Закрыть бичи шасталки, чтобы передняя часть подбарабанья стала ровной.

ПРИЗНАКИ	ВОЗМОЖНАЯ ПРИЧИНА	ДЕЙСТВИЯ ПО УСТРАНЕНИЮ
Зерно плохо вымолачивается из колосьев. (Продолжение)	Рифленые бичи или подбарабанье повреждены, погнуты или изношены. Снижение частоты вращения вследствие неправильной уставки или неисправности регулятора частоты вращения коленвала двигателя. Неправильная частота вращения промежуточного вала.	Проверить все рифленые бичи и подбарабанье на наличие чрезмерного износа или повреждений. Проверить работу ТНВД (выполняется специалистом). Проверить частоту вращения промежуточного вала.
Материал наматывается на барабан.	Слишком низкая частота вращения барабана. Рифленые бичи барабана повреждены или изношены. Культура слишком сырая или недостаточно зрелая.	Увеличить частоту вращения барабана. Заменить рифленые бичи. Дождаться готовности культуры к уборке.
Забивание барабана.	Неравномерная подача. Слишком низкая частота вращения барабана. Культура слишком сырая или недостаточно зрелая. Проскальзывает ремень привода вариатора барабана. Проскальзывает ремень привода битера.	Отрегулировать жатку и подающий механизм для обеспечения оптимальной подачи. Увеличить частоту вращения барабана. Дождаться готовности культуры к уборке. Проверить вариатор барабана на отсутствие деформации и на правильность регулировки. Проверить натяжение ремня, при необходимости отрегулировать.

ОБМОЛОТ, СЕПАРАЦИЯ И ОЧИСТКА ЗЕРНА

ПРИЗНАКИ	ВОЗМОЖНАЯ ПРИЧИНА	ДЕЙСТВИЯ ПО УСТРАНЕНИЮ
В бункере слишком много дробленого зерна.	Слишком высокая частота вращения барабана.	Уменьшить частоту вращения барабана и/или слегка увеличить зазор подбарабанья.
	Большое количество отходов.	См. признаки, описанные в разделе «Большое количество отходов”.
	Засорено подбарабанье или просветы заблокированы бичами шасталки.	Очистить подбарабанье и открыть бичи шасталки.
	Подбарабанье не параллельно барабану.	Отрегулировать подбарабанье, установив его параллельно барабану.
	Слишком маленький зазор подбарабанья роторной молотилки.	Отрегулировать зазор.
	Зерно дробится в элеваторе.	Отрегулировать натяжение цепи зернового элеватора.
	Слишком маленький зазор между барабаном и подбарабаньем.	Увеличить зазор подбарабанья. Слегка уменьшить частоту вращения барабана.
	Неравномерная подача или попадание в барабан пучков соломы.	Отрегулировать цепь транспортера наклонной камеры. Проверить высоту подающего шнека и регулировку втягивающихся пальцев.
	В комбайн поступает недостаточно материала.	Опустить жатку и увеличить скорость движения комбайна.
Потери зерна в соломотрясах.	Соломотрясы перегружены из-за высокой скорости движения.	Уменьшить скорость движения, чтобы уменьшилось количество поступающего в комбайн материала. Увеличить высоту среза. Если соломотрясы засорены вследствие слишком интенсивного измельчения соломы, увеличить зазор между барабаном и подбарабаньем. (Если перегрузка возникает вследствие неполного обмолота, может потребоваться уменьшить зазор между барабаном и подбарабаньем. В этом случае может потребоваться увеличить частоту вращения барабана).

ПРИЗНАКИ	ВОЗМОЖНАЯ ПРИЧИНА	ДЕЙСТВИЯ ПО УСТРАНЕНИЮ
Потери зерна в соломотрясах. (Продолжение)	Культура слишком сырая или недостаточно зрелая.	Дождаться готовности культуры к уборке.
	Щели соломотрясов забиты, и зерно через них не проходит.	Очистить щели соломотрясов.
	Забито подбарабанье, из-за чего большое количество зерна выбрасывается на соломотрясы.	Тщательно очистить подбарабанье.
Некачественная очистка зерна.	Недостаточное дутье от очистного вентилятора.	Увеличить частоту вращения вентилятора до значения, при котором обеспечивается качественная очистка зерна. Следить, чтобы зерно не поступало на заднюю часть решет.
	Проскальзывает ремень привода вентилятора.	Проверить регулировку вариатора вентилятора.
	Неправильная частота вращения промежуточного вала.	Проверить частоту вращения промежуточного вала. Также проверить, не проскальзывает ли ремень привода решетного стана.
	Слишком широкий зазор нижнего решета, из-за чего полова попадает в подающий шнек чистого зерна.	Уменьшить зазор нижнего решета.
	Нижнее решето перегружено или засорено.	Тщательно очистить решето.
	Слишком широко открыто верхнее решето, из-за чего в нижнее решето попадает много половы.	Закрыть верхнее решето настолько, чтобы в нижнее решето попадало только чистое зерно, а большая часть половы уходила сзади верхнего решета. Если слишком закрыть решето, обмолоченное зерно будет уходить сзади решета.
	Слишком высокая частота вращения барабана или слишком маленький зазор подбарабанья, или то и другое вместе, из-за чего измельченная солома приводит к перегрузке решет.	Заново отрегулировать частоту вращения барабана и зазор подбарабанья, чтобы обеспечить качественный обмолот.

ПРИЗНАКИ	ВОЗМОЖНАЯ ПРИЧИНА	ДЕЙСТВИЯ ПО УСТРАНЕНИЮ
Потери зерна в решетах.	Слишком сильное дутье от очистного вентилятора.	Уменьшить дутье регулятором частоты вращения вентилятора.
	Верхнее решето открыто недостаточно широко.	Открыть верхнее решето так, чтобы все чистое зерно попадало в нижнее решето.
	Верхнее решето засорено.	Очистить верхнее решето.
	Нижнее решето открыто недостаточно широко или засорено, из-за чего много зерна возвращается на повторный обмолот.	Открыть нижнее решето и в случае засорения очистить его.
	Культура не готова к уборке или в ней слишком много незрелого материала.	Увеличить высоту среза, чтобы в комбайн попадало как можно меньше незрелого материала, или дождаться готовности культуры к уборке.
	Загрязнена зерновая доска.	Очистить зерновую доску.
	Перегружены решета.	См. признаки, описанные ниже в пункте «Перегружены решета”.
	Проскальзывает ремень привода решетного стана.	Отрегулировать натяжение ремня привода решетного стана.
	Неправильная частота вращения промежуточного вала.	Проверить частоту вращения промежуточного вала.
	Решетный стан не горизонтален.	Проверить электрическую цепь управления. Обратиться к дилеру за помощью.
Большое количество отходов.	Нижнее решето слишком сильно закрыто или засорено.	Слегка открыть нижнее решето и тщательно очистить его в случае засорения.
	Недостаточное дутье от очистного вентилятора.	Увеличить частоту вращения вентилятора.
	Слишком сильное дутье от очистного вентилятора.	Уменьшить частоту вращения вентилятора.

ПРИЗНАКИ	ВОЗМОЖНАЯ ПРИЧИНА	ДЕЙСТВИЯ ПО УСТРАНЕНИЮ
Большое количество отходов. (Продолжение)	Неправильная частота вращения промежуточного вала.	Проверить частоту вращения промежуточного вала. Проверить натяжение ремня привода решетного стана.
	Переобмолот.	Уменьшить частоту вращения барабана и/или увеличить зазор между барабаном и подбарабаньем, чтобы избежать чрезмерного измельчения соломы.
Перегружены решета.	Неправильная частота вращения промежуточного вала.	Проверить частоту вращения промежуточного вала.
	Проскальзывает ремень привода решетного стана.	Проверить все приводные ремни и при необходимости отрегулировать натяжение.
	Недостаточное дутье от вентилятора.	Увеличьте частоту вращения крыльчатки.
	Верхнее решето слишком сильно открыто или засорено.	Слегка закрыть решето и тщательно очистить его в случае засорения.
	Переобмолот.	Уменьшить частоту вращения барабана и/или увеличить зазор между барабаном и подбарабаньем, чтобы уменьшить количество измельченной соломы в верхнем решете.

ПРЕДИСЛОВИЕ

ПРИЗНАКИ	ВОЗМОЖНАЯ ПРИЧИНА	ДЕЙСТВИЯ ПО УСТРАНЕНИЮ
Блокировка машины.	Неправильная частота вращения промежуточного вала.	Проверить частоту вращения промежуточного вала.
	Культура не готова к уборке или в ней слишком много незрелого материала.	Увеличить высоту среза, чтобы в комбайн попадало как можно меньше незрелого материала, или дождаться готовности культуры к уборке.
	Неправильно отрегулировано подбарабанье.	Увеличить зазор между барабаном и подбарабаньем. Обеспечить параллельность подбарабанья и барабана.
	Рифленые бичи или подбарабанье повреждены или сильно изношены.	Проверить все рифленые бичи и подбарабанье на наличие чрезмерного износа или повреждений. При необходимости заменить.
	Неравномерная подача.	Отрегулировать скорость движения для обеспечения равномерной подачи.
		Проверить натяжение цепи подающего механизма.
	Проскальзывают ремни.	Проверить все приводные ремни. При необходимости отрегулировать натяжение ремней.
	Проскальзывает ремень привода вариатора барабана.	Проверить вариатор барабана на отсутствие деформации и на правильность регулировки.
		При необходимости затянуть пружину натяжителя.
	Ремень или цепь порваны.	Отремонтировать порванные ремень или цепь.

ДВИГАТЕЛЬ

ПРИЗНАКИ	ВОЗМОЖНАЯ ПРИЧИНА	ДЕЙСТВИЯ ПО УСТРАНЕНИЮ
Двигатель не запускается.	Недостаточно топлива в баке.	Заполнить топливный бак.
	Клеммы аккумуляторной батареи загрязнены или отсоединены.	Клеммы аккумуляторной батареи присоединить, очистить и покрыть вазелином.
	Аккумуляторная батарея частично разряжена.	Зарядить батарею.
	Засорены топливные фильтры.	Заменить фильтры тонкой очистки топлива.
	Засорен фильтр грубой очистки топлива/водоотделитель.	Заменить патрон фильтра.
	Воздух в системе питания.	Удалить воздух из системы питания.
	Загрязненное топливо.	Слить и очистить топливный бак. Залить чистое топливо.
Двигатель не развивает полную мощность.	Засорен воздухоочиститель.	Очистить воздухоочиститель.
	Засорены фильтры тонкой очистки топлива.	Заменить фильтры тонкой очистки топлива.
	Засорена выхлопная труба.	Очистить или заменить выхлопную трубу.
	Засорено вентиляционное отверстие в крышке горловины топливного бака.	Очистить вентиляционное отверстие.
	Загрязненное топливо.	Слить и очистить топливный бак. Залить чистое топливо.
Двигатель перегревается.	Недостаточно охлаждающей жидкости.	Долить охлаждающую жидкость.
	Загрязнен радиатор.	Очистить радиатор.
	Ремни привода вентилятора ослабли или порваны.	Отрегулировать натяжение ремней или заменить ремни.
	Недостаточный уровень масла в поддоне картера.	Долейте масло.
Двигатель запускается, затем глохнет.	Воздух в системе питания.	Удалить воздух из системы питания.
	Засорены фильтры тонкой очистки топлива.	Заменить фильтры.
Недостаточное давление моторного масла.	Недостаточно масла.	Долейте масло.
	Неисправен датчик.	Заменить датчик.
	Неисправен указатель давления масла.	Заменить указатель давления масла.
Двигатель не работает на холостом ходу.	Воздух в системе питания.	Удалить воздух из системы питания.

СОЛОМОИЗМЕЛЬЧИТЕЛЬ

ПРИЗНАКИ	ВОЗМОЖНАЯ ПРИЧИНА	ДЕЙСТВИЯ ПО УСТРАНЕНИЮ
Измельчитель вибрирует во время работы.	Нож ротора поврежден или сломан. Сломан подшипник ротора. Ротор не сбалансирован.	Заменить поврежденный или сломанный нож ротора. Обратиться к дилеру Убедиться, что все ножи свободно качаются, не повреждены и равномерно изношены. Очистить ротор.
Некачественное измельчение соломы, т. е. наличие слишком длинных стеблей.	Поврежден нож (ножи) ротора и противорежущие пластины. Затупились ножи ротора и противорежущие пластины. Противорежущие пластины не касаются ножей ротора. Измельчитель не установлен. Неправильная частота вращения ротора.	Заменить поврежденные ножи и заточить противорежущие пластины. Перевернуть или заменить ножи ротора. Заточить или заменить противорежущие пластины. Проверить частоту вращения ротора.
Слишком широкий или слишком узкий разброс.	Ошибка регулировки.	Отрегулировать отклоняющие пластины разбрасывателя для обеспечения правильного разброса.
Сломоизмельчитель заблокирован.	Затупились ножи. Ослабли ремни. Неправильно установлены или повреждены отклоняющие пластины разбрасывателя. Установлены неправильные ремни. Соломоизмельчитель неправильно отрегулирован для убираемой культуры.	Заточить или заменить противорежущие пластины. Перевернуть или заменить ножи ротора. Натянуть ремни. Правильно установить или отремонтировать пластины. Установить ремни требуемого типа. Отрегулировать соломоизмельчитель в соответствии с указаниями в данном руководстве.
Соломоизмельчитель не включается.	Не натянуты ремни. Не включена муфта.	Натянуть ремни. Включить муфту.
Подшипники соломоизмельчителя.	Подшипники смазываются нерегулярно.	Смазывать подшипники каждые 50 моточасов или ежедневно.
Хлопают ремни.	Ремень неправильно отрегулирован.	Отрегулировать ремень.

ВЕДУЩИЙ ЗАДНИЙ МОСТ

ПРИЗНАКИ	ВОЗМОЖНАЯ ПРИЧИНА	ДЕЙСТВИЯ ПО УСТРАНЕНИЮ
Низкие эксплуатационные характеристики.	Включена слишком низкая передача. Ослаблен разгрузочный клапан высокого давления. Неправильное питающее давление.	Включите более высокую передачу. Проверить систему у дилера. Проверить систему у дилера.
Система не работает.	Перегорел предохранитель. Неисправен выключатель. Оборван или отсоединен провод.	Заменить предохранитель. Заменить выключатель. Заменить оборванный провод или восстановить соединение.
Неустойчивая работа системы.	Неисправен клапан.	Отремонтировать или заменить клапан у дилера.

Ручное выключение гидравлического стояночного тормоза

Если стояночный тормоз не удается выключить обычным образом (с помощью электрической системы управления), его можно выключить вручную.

Чтобы выключить стояночный тормоз:

1. Остановите комбайн на ровной поверхности.
2. Поднимите жатку и установите блокиратор жатки. Выключите двигатель.
3. Заблокируйте колеса, чтобы комбайн не тронулся с места.
4. Снять резиновую крышку (1).

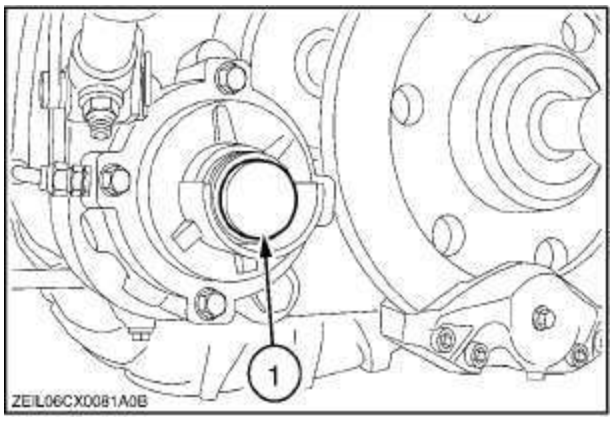

1

5. Извлеките шплинт 2 и завинчивайте гайку 3 до тех пор, пока поршень стояночного тормоза не будет полностью вытянут назад для разгрузки тормозного механизма.

ВНИМАНИЕ

Следует помнить, что после ручного выключения стояночного тормоза аварийные тормоза выключаются. Для восстановления корректной работы проведите ремонт как можно скорее. Заблокируйте края колес, чтобы припаркованный комбайн не тронулся с места.

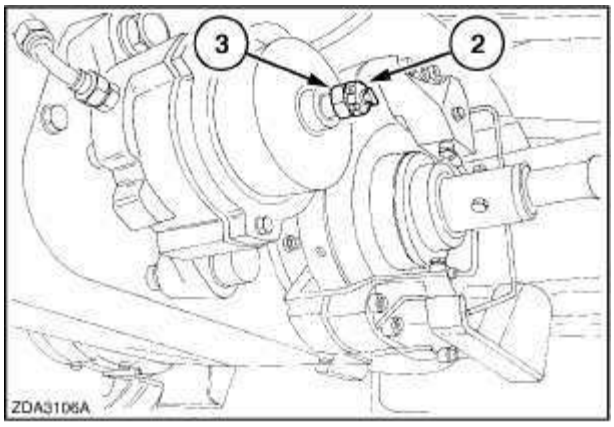

2

Переключение передач

Если не удается переключить передачи с помощью электрической системы управления (селектором переключения передач в кабине), это можно осуществить вручную. Для этого:

1. Остановите комбайн на ровной поверхности (по возможности).
2. Поднимите жатку и установите блокиратор жатки. Выключите двигатель.
3. Заблокируйте колеса, чтобы комбайн не тронулся с места.
4. Ослабьте болты, чтобы снять крышку 3 коробки передач.

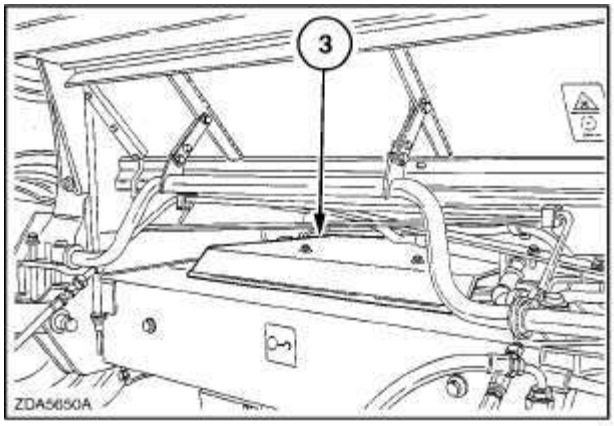

3

5. Отверните четыре болта 1 и снимите электродвигатель.

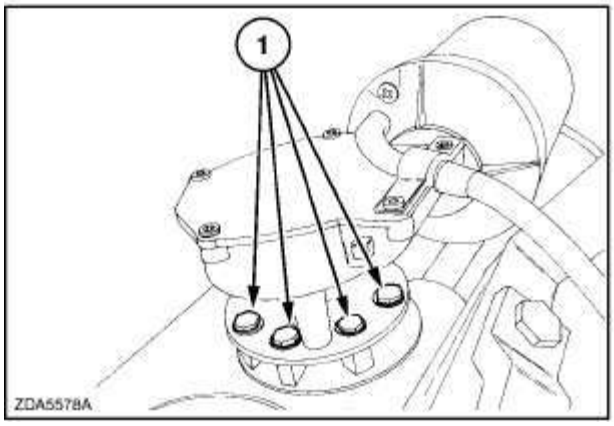

4

6. Специальным инструментом (расположен с левой стороны транспортера наклонной камеры) вращайте гайку 2 под электродвигателем.

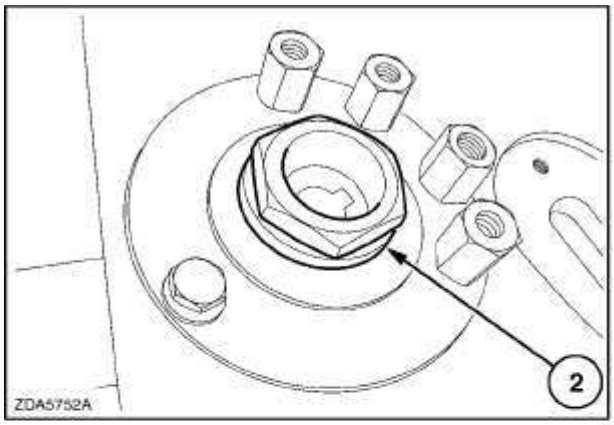

5

7. Если передача включена, номер передачи на индикаторном кольце 3 должен совпадать со стрелкой 4 на датчике переключения передач.

8. Чтобы заблокировать включенную вручную передачу, отверните болт 5 и извлеките втулку 6.

9. Установите болт 5 (без втулки) для блокировки выбранной передачи (болт должен войти в отверстие в ролике внутри коробки передач).

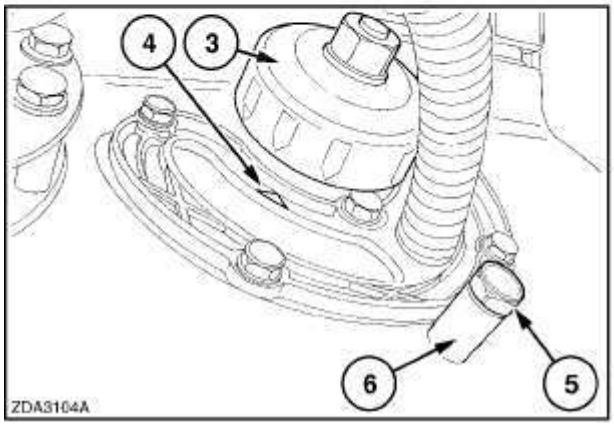

6

ПРИМЕЧАНИЕ: Если болт вворачивается с трудом, вращайте гайку 2 (рис. 5) специальным инструментом, пока болт свободно не войдет в коробку передач.

Устранение неисправностей автоматической системы терморегулирования

Код «01». Блокировка высокого давления кондиционера

Показывается на дисплее вместо установленной температуры — блокировка высокого давления, переведите переключатель автоматической системы регулирования климата (6) в центральное положение OFF, затем в переднее автоматическое положение или заднее положение оттаивания, при необходимости. Должен появиться цифровой дисплей, на котором отображается температура. Если код «01” появляется снова, требуется обратиться на станцию техобслуживания.

Код «02»: Блокировка низкого давления кондиционера

Код «01» — Показывается на дисплее вместо установленной температуры — блокировка низкого давления, переведите переключатель автоматической системы регулирования климата в положение OFF, затем в автоматическое положение. Цифровой дисплей, на котором отображается температура, должен исчезнуть. Если код «02” появляется снова, требуется обратиться на станцию техобслуживания.

Код «04»: Ошибка потенциометра вентилятора

Показывается на дисплее попеременно с установленной температурой, возможно неисправен потенциометр регулятора частоты вращения вентилятора, вентилятор не набирает максимальных оборотов. Требуется обратиться на станцию техобслуживания.

Код «05»: Ошибка температурного потенциометра

Показывается на дисплее попеременно с установленной температурой, возможно неисправен потенциометр регулятора температуры, отказ системы при 20°C (68° F). Требуется обратиться на станцию техобслуживания.

Код «06»: Неисправность потенциометра, управляющего рециркуляцией.

Код «07»: Ошибка потенциометра режима

Код «08»: Короткое замыкание или обрыв цепи датчика кабины

Показывается на дисплее попеременно с установленной температурой, возможно неисправен датчик температуры воздуха в кабине или температура в кабине ниже -19° (-2°). Установите регулятором температуру выше 23° (74° F). Если код ошибки не сбрасывается после того, как температура в кабине поднялась выше -19° (-2°), требуется обратиться на станцию техобслуживания. Для того чтобы продолжить работу, регулятор температуры необходимо установить выше 21° (70°) для обогрева или ниже 19° (66°) для охлаждения.

Код «09»: Короткое замыкание контура датчика кабины с низким напряжением

Код «10»: Короткое замыкание или обрыв в цепи датчика испарителя за верхним пределом диапазона

Показывается на дисплее попеременно с установленной температурой, возможно неисправен датчик испарителя или температура воздуха в кабине ниже -19° (2°). Не работает компрессор. Если код ошибки не сбрасывается после того, как температура в кабине поднялась выше -19° (-2°), требуется обратиться на станцию техобслуживания.

Код «11»: Короткое замыкание контура датчика испарителя

Показывается на дисплее попеременно с установленной температурой, возможно неисправен датчик испарителя или температура сердцевины испарителя превысила 82° (180°). Не работает компрессор. Если код ошибки не сбрасывается, требуется обратиться на станцию техобслуживания.

Код «19» — нет связи с АТС

Список ошибок по калибровки

Ошибка	Возможная причина	Способ устранения
0	Неизвестная ошибка	Обратиться к дилеру
1	Нажата неверная кнопка	Не следует нажимать клавиши, не предусмотренные процедурой калибровки
2	Датчик поперечного наклона не в нулевом положении	Установите жатку горизонтально и проверьте работоспособность датчика поперечного наклона (если установлен)
3	От Bosch HHC не получено одобрение кодировки	Проверьте связь с модулем HHC Проверьте положение подающего механизма/ датчик давления высоты жатки
4	Превышено время выполнения операции	Следует быстрее работать с процедурой калибровки Проверьте связь с модулем HHC
5	Останов, выполненный оператором	Перезапустить калибровку
6	Неисправен датчик давления	Проверить датчик давления подъема жатки
7	Неопределённое состояние программы	Перезапустить калибровку
8	Слишком маленький автоматический диапазон минимум-максимум	Слишком свободно подвешены пластины системы Autofloat™
9	Положение подающего механизма не меняется	Угловой датчик транспортера наклонной камеры заблокировался в одном положении либо функционирует некорректно
10	Слишком высокая скорость движение	Не допускается движение машины во время калибровки
11	Неверные показания датчика угла подающего механизма	Проверьте регулировку датчика (минимум: 2,5 В, максимум: 7,5 В)
12	Модуль Bosch отключен	Проверьте работоспособность модуля HHC
13	Двигатель не работает.	Запустите двигатель
14	Работает подающий механизм	Отключите транспортер наклонной камеры
15	Неисправен левый датчик Autofloat™	Проверьте датчик, если установлен
16	Неисправен правый датчик Autofloat™	Проверьте датчик, если установлен
17	Давление не меняется	Давление должно быть ниже/выше 20/ Pmax +20 бар
18	Неверные показания датчика угла наклона жатки	Проверьте соединение датчика
19	Наклон жатки не меняется	Проверить датчик/ Обратиться к дилеру
20	Неправильное положение подбарабанья	Потенциометр дает ошибочное значение, проверьте зазор или датчик
21	Ошибка датчика положения подбарабанья	Проверьте датчик
22	Ошибка привода подбарабанья	При помощи кнопки регулировки зазора между барабаном и подбарабаньем проверьте, движется ли привод
23	Выключен переключатель разделительной пластины	Включить обмолот
24	Выбран транспортный режим.	Выберите рабочий режим

Ошибка	Возможная причина	Способ устранения
25	Выключен переключатель подающего механизма	Включить переключатель подающего механизма
26	Сиденье оператора свободно	Оператор должен сесть на сиденье
27	Включен аварийный останов	Убедитесь в этом и отключите аварийный останов
28	Сепаратор включен	Отключите сепаратор
29	Скорость движения машины выше нуля	Скорость движения машины должна быть нулевой
30	Ошибка датчика поперечного наклона	Уровень сигнала должен находиться в пределах от 0,25 до 5 В
31	Ошибка датчика угла наклона решета	Уровень сигнала должен находиться в пределах от 0,25 до 5 В
32	Опция не установлена	Задать конфигурацию «настроено»
33	Неисправность привода системы самовыравнивания решета	Средствами диагностики проверьте, движется ли привод
34	Неверный боковой наклон	Установите комбайн горизонтально или проверьте датчик
35	Неверный угол наклона решета	Проверьте датчик
36	Обороты двигателя ниже 800 об/мин	Увеличьте частоту вращения коленчатого вала двигателя
37	-	-
38	-	-
39	Движение решета	Проверьте датчик
40	Ошибочное значение сигнала датчика положения верхнего решета	Уровень сигнала должен находиться в пределах от 0,25 до 5 В
41	Ошибочное значение сигнала датчика положения нижнего решета	Уровень сигнала должен находиться в пределах от 0,25 до 5 В
42	Ошибочное значение сигнала датчика положения пластин разбрасывателя	Уровень сигнала должен находиться в пределах от 0,25 до 5 В
43	Ненадлежащая щель верхнего решета	Откройте решето на 6 мм (1/4 дюйма), проверьте датчик
44	Ненадлежащая щель нижнего решета	Откройте решето на 6 мм (1/4 дюйма), проверьте датчик
45	Несоответствие заданной и фактической культуры	Выберите правильную культуру
46	-	-
47	-	-
48	-	-
49	-	-

Ошибка	Возможная причина	Способ устранения
50	Неверное положение многофункционального джойстика	Не трогайте джойстик, проверьте датчик
51	Неисправность джойстика	Проверьте датчик положения джойстика
52	Истекло время определение порога	Проверьте гидростатический выходной контур или датчик скорости движения
53	Неисправность гидростатического контура	Проверьте провода на отсутствие обрывов и коротких замыканий
54	Двигатель работает не на максимальной частоте вращения коленвала на холостом ходу	Установите максимальную частоту вращения коленчатого вала двигателя на холостом ходу
55	Не включена первая передача	Включите первую передачу
56	Установлен стояночный тормоз	Выключите стояночный тормоз
57	Несоответствующее напряжение подачи или неисправность микровыключателя	Проверьте напряжение питания гидростатической системы и/или микровыключатель нейтрали
58	Неверное положение многофункционального джойстика	Перемещайте джойстик медленнее
59	-	-
60	Неправильно вычислен радиус шин	Преодолейте требуемое расстояние (122 м/400 футов), убедитесь, что радиус шин составляет примерно от 1000 до 1500 мм
61	Неисправность датчика скорости движения	Проверить датчик/ Обратиться к дилеру
62	-	-
63	-	-
64	Напряжение программируемого ПЗУ ниже нормы.	Обратиться к дилеру
65	Неисправность программируемого ПЗУ	Обратиться к дилеру
66	Неверное значение	Перезапустить калибровку
67	Значение калибровки за пределами диапазона	Запустить калибровку повторно/ Обратиться к дилеру
68	Сигнал датчика	Проверьте датчик
69	Нет связи с датчиком	Проверить датчик/ Обратиться к дилеру
70	Двигатель работает	Выключить двигатель комбайна.
71	Жатку необходимо выключить	Выключить жатку
72	Подающий механизм необходимо выключить	Выключить подающий механизм

РАЗДЕЛ 6 — ХРАНЕНИЕ МАШИНЫ

Комбайн представляет собой дорогостоящий объект капиталовложений. Срок его службы зависит от качества ухода.

ОБСЛУЖИВАНИЕ В КОНЦЕ СЕЗОНА

В конце каждого сезона или в том случае, если комбайн не эксплуатируется в течение продолжительного времени, необходимо выполнить операции, описанные ниже. Этим вы гарантируете надлежащее техническое состояние комбайна и его готовность к работе в течение сезона.

1. Для облегчения мойки следует снять наклонную камеру и транспортер.

2. Тщательно очистите наружные и внутренние поверхности комбайна, поскольку полова и грязь, попавшие внутрь, будут притягивать влагу, что способствует коррозии.

ПРИМЕЧАНИЕ:

- *Прежде чем проводить мытье комбайна струей воды под напором, проведите очистку сжатым воздухом.*
  Мойте только сухой комбайн.

- *Мойте комбайн исключительно при температурах выше 10 °C (50 °F). После мытья поставьте комбайн в обогреваемую мастерскую или сухой амбар не менее чем на сутки.*

- *Старайтесь не направлять струю воды на элементы электрооборудования, подшипники, уплотнения, редукторы, крышки горловин масляного или топливного бака, выпускные трубопроводы, воздушные фильтры в кабине и самоклеющиеся таблички.*

- *При использовании высоконапорного моечного оборудования:*

  – Минимальное расстояние между наконечником моечного пистолета и очищаемой поверхностью должно составлять 30 см (11 дюймов).

  – Угол наклона струи относительно поверхности должен составлять не менее 25° (не направляйте струю перпендикулярно поверхности).

  – Максимальная температура воды: 60°C (140°F).

  Максимальное давление воды: 60 бар (870 фунт/кв. дюйм). Использование химических веществ не допускается.

  Сточная вода должна направляться в отстойник, очищаться от масла и прочих загрязнителей; в некоторых странах это является законодательным требованием, в других — практикой эксплуатации сельскохозяйственной техники.

3. Для лучшего удаления влаги крышки в нижней части элеваторов должны оставаться открытыми. Не закрывайте дверцы для очистки выгрузного шнека.

4. После мойки комбайна запустите двигатель и включите молотилку, чтобы удалить воду, попавшую внутрь комбайна.

5. Примерно через 15 минут выключите молотилку и остановите двигатель.

6. Снимите решета, очистите их и смажьте маслом или антикоррозийным составом.

7. Снимите все цепи. Очистите и смажьте цепи маслом. Установите их на место, отрегулируйте натяжение.

8. Тщательно смажьте соответствующие узлы машины согласно описанию, приведенному в разделе 4 «СМАЗКА И ТЕХНИЧЕСКОЕ ОБСЛУЖИВАНИЕ”.

9. Для предохранения от коррозии нанесите на все металлические детали (за исключением шкива и дисков вариаторов) краску, антикоррозийный состав, масло или консистентную смазку.

10. Втяните все гидроцилиндры и нанесите консистентную смазку на открытые участки штоков.

11. Произведите очистку всех ремней, затем проверьте их натяжение. При необходимости отрегулируйте.

12. Установите на место наклонную камеру с транспортером.

13. Очистите элемент воздушного фильтра.

14. Струей сжатого воздуха или воды очистите радиатор. Струей воды или сжатого воздуха очистите пластины конденсатора кондиционера.

15. Проверьте содержание антифриза в охлаждающей жидкости двигателя.

16. Заправьте топливный бак (полностью).

17. Комбайн должен храниться в сухом помещении, защищенном от воздействия атмосферных осадков.

18. При помощи заглушек или специальной маслостойкой бумаги закройте все открытые патрубки двигателя.

19. Для снятия нагрузки на шины установите комбайн на деревянные подпорки. Шины должны оставаться накачанными.

20. Отсоедините провода от аккумуляторных батарей. Очистите и зарядите батареи, не снимая их с комбайна.

***ВАЖНОЕ ЗАМЕЧАНИЕ: Аккумуляторные** батареи должны заряжаться через каждые 8-10 недель током 5-6 А в течение 24 ч до достижения напряжения 12,6 В.*

***ПРИМЕЧАНИЕ:** Снятие батарей не приведет к стиранию информации в блоке памяти монитора.*

21. Измельчитель соломы: снимите все ножи и втулки, тщательно смажьте их и установите обратно на ротор.

22. Через каждые 4 недели, удалив установленные заглушки, запускайте двигатель и давайте ему поработать 1-2 часа, открыв дроссельную заслонку на 3/4. Переведите все вариаторы из положения минимальной частоты вращения в положение максимальной частоты вращения и обратно. Это необходимо для улучшения смазки узлов, что позволит предотвратить возникновение коррозии.

При работающем двигателе включите кондиционер (только если температура окружающего воздуха не ниже ()). За счет этого будет обеспечена смазка деталей компрессора. Кондиционер должен проработать не менее 15 минут.

23. Установите на место ранее снятые заглушки.

Регулярная проверка позволит свести к минимуму внеплановое техническое обслуживание и ремонт комбайна, а также избежать дорогостоящих простоев в течение сезона. Поэтому проверка комбайна в конце сезона обоснована с практической точки зрения. Дилер NEW HOLLAND выполнит эту работу по разумной цене.

ЗАКАЗ ДЕТАЛЕЙ И/ИЛИ ПРИНАДЛЕЖНОСТЕЙ

При подготовке комбайна к хранению проверьте состояние всех деталей, которые могут быть изношены и нуждаться в замене.

Детали и/или принадлежности следует заказать без промедления и установить до начала следующего уборочного сезона.

При заказе деталей и/или принадлежностей у дилера NEW HOLLAND убедитесь, что вы указали модель и заводской номер комбайна. См. главу «Идентификация изделия”.

НАСТОЯТЕЛЬНО ТРЕБУЙТЕ, ЧТОБЫ ВАМ ВЫСЫЛАЛИСЬ ОРИГИНАЛЬНЫЕ ЗАПАСНЫЕ ЧАСТИ NEW HOLLAND, ПОСКОЛЬКУ ОНИ ОБЕСПЕЧИВАЮТ НАИЛУЧШИЕ ЭКСПЛУАТАЦИОННЫЕ ПОКАЗАТЕЛИ И НА НИХ ВЫДАЕТСЯ ГАРАНТИЯ.

НАИЛУЧШИЕ ЭКСПЛУАТАЦИОННЫЕ ПОКАЗАТЕЛИ ДОСТИГАЮТСЯ, ЕСЛИ КОМБАЙН ОБСЛУЖИВАЕТСЯ УПОЛНОМОЧЕННЫМ ДИЛЕРОМ NEW HOLLAND.

ПРЕДСЕЗОННОЕ ОБСЛУЖИВАНИЕ

В начале каждого сезона следует выполнить указанные ниже операции, чтобы гарантировать надлежащее техническое состояние комбайна и его готовность к работе в течение сезона.

1. Извлеките деревянные подпорки, на которых установлен комбайн.

2. Проверьте давление в шинах и момент затяжки колесных гаек.

3. Смажьте машину, как указано в «Карте смазки”.

4. Проверьте натяжение всех ремней и цепей (включая цепь транспортера наклонной камеры и зернового элеватора).

5. Установите решета на машину, предварительно удалив с них защитную смазку.

6. Проверьте уровень жидкостей в указанных ниже агрегатах и при необходимости долейте:
   - Коробка передач
   - Редуктор главной передачи
   - Бачок тормозной жидкости
   - Бачок масла гидростатической трансмиссии
   - Редуктор двигателя
   - Редуктор привода распределительного шнека
   - Редуктор выгрузного механизма
   - Редуктор выгрузной трубы.

7. Проверьте регулировки машины, как описано в Разделе 4 «СМАЗКА И ТЕХНИЧЕСКОЕ ОБСЛУЖИВАНИЕ”.

8. Удалите заглушки, ранее установленные на двигатель. Запустите двигатель, прогрейте его до рабочей температуры, выключите и слейте консервационное масло. Замените масляные фильтры и залейте свежее моторное масло.

9. Дайте двигателю поработать на средних оборотах (50%), задействовав молотилку и наклонную камеру, и убедитесь в их исправной работе.

10. Дайте двигателю поработать на полных оборотах, проверьте скорость вращения промежуточного вала при помощи тахометра.

11. Выполните контрольную поездку для проверки работы гидравлики и тормозов.

12. Остановите комбайн и установите на место крышки зернового и поперечного колосового шнеков, нижние крышки и дверцы для очистки зернового и колосового элеваторов, а также выгрузную трубу.

13. Повторно смажьте узлы комбайна, не нанося лишней смазки.

14. Рекомендуется, чтобы в начале сезона дилер NEW HOLLAND или специалист по кондиционерам проверили герметичность системы вентиляции, отопления и кондиционирования воздуха.

РАЗДЕЛ 7 — ПРИНАДЛЕЖНОСТИ

СИСТЕМА ПОДАЧИ МАТЕРИАЛА

Грузы для работы на склонах

Этот комплект устанавливается в задней части жатки с правой стороны. Комплект предназначен для зерновых жаток захватом 15, 17 футов и 20 футов, работающих на склонах.

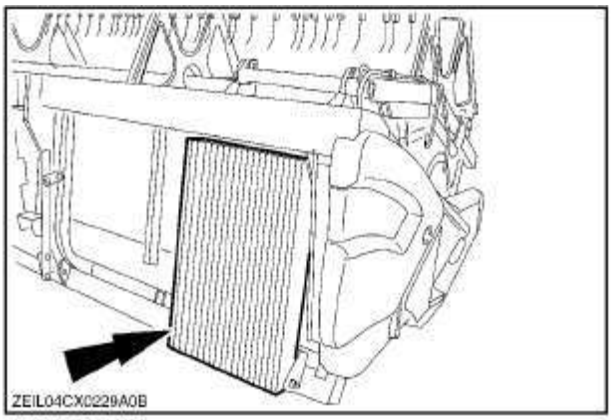

1

Комплект распределения материала

Комплект для улучшения подачи материала в комбайнах с 6-клавишным соломотрясом за счет смещения материала к центру наклонной камеры.

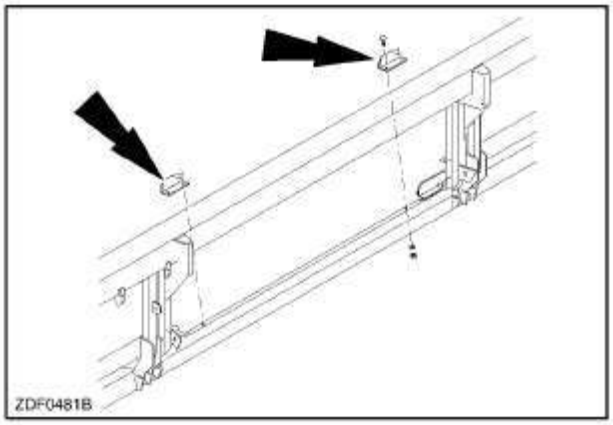

2

Комплект переоборудования гидропривода мотовила

Элементы гидропривода мотовила для работы с зерновыми жатками сверхвысокой производительности или Varifeed™.

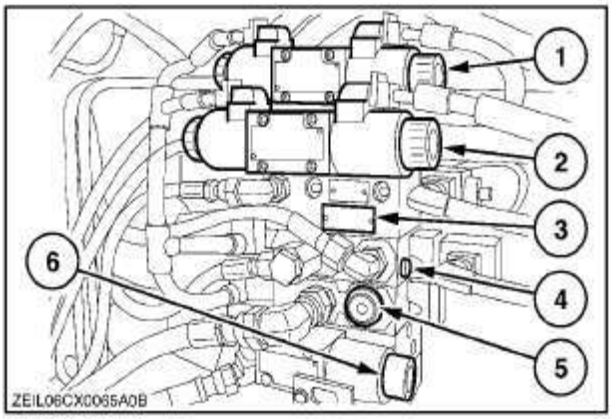

3

Комплект осветительных приборов для зерновой жатки для движений по дорогам общего пользования

Для некоторых стран поставляется Комплект осветительных приборов для зерновой жатки для движений по дорогам общего пользования

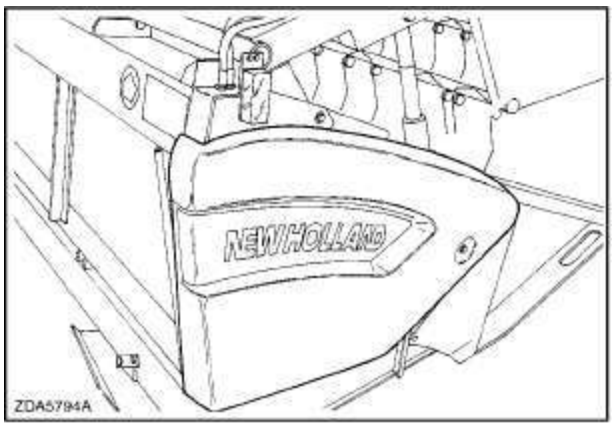

4

Перфорированная секция дна наклонной камеры

Этот комплект используется для переоборудования наклонной камеры: сплошное дно можно заменить дном с перфорированной секцией. При этом возможна работа с закрывающим перфорированную секцию сплошным листом или без него.

Перфорированная секция способствует удалению грязи и почвы при уборке гороха, сои, бобов и т. д.

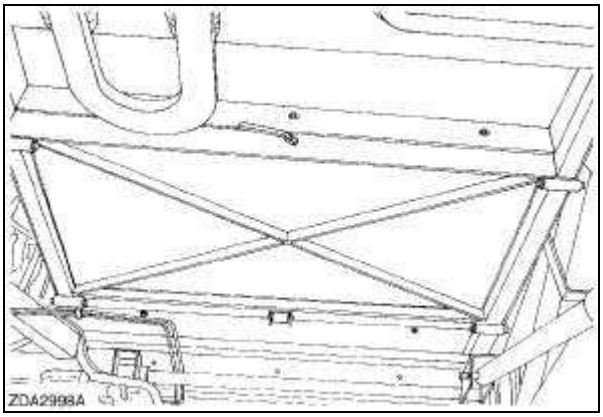

5

Привод транспортера наклонной камеры

Четырехручьевой приводной ремень 4HB используется для одновременного привода транспортера наклонной камеры и жатки, когда установлена кукурузная жатка или очесывающий аппарат

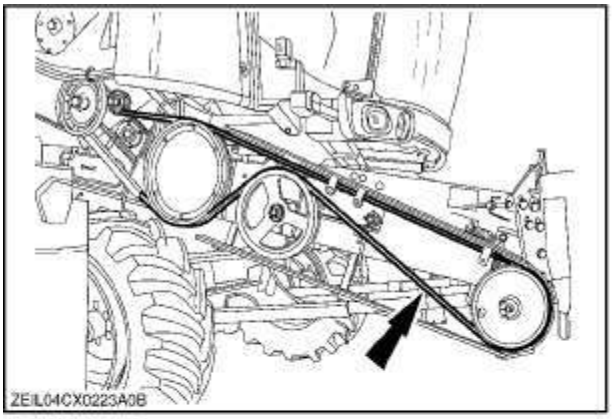

6

Промежуточный ролик

Для модели CX8060 можно заказать промежуточный ролик.

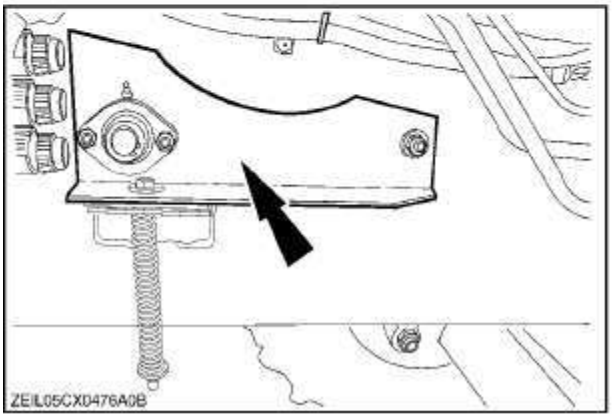

7

Комплект цилиндра подъема жатки

Комплект необходим для работы 8-рядной кукурузной жатки со встроенным стеблеизмельчителем, 12-рядной кукурузной жатки или жатки захватом 30 футов с уширителем для уборки рапса.

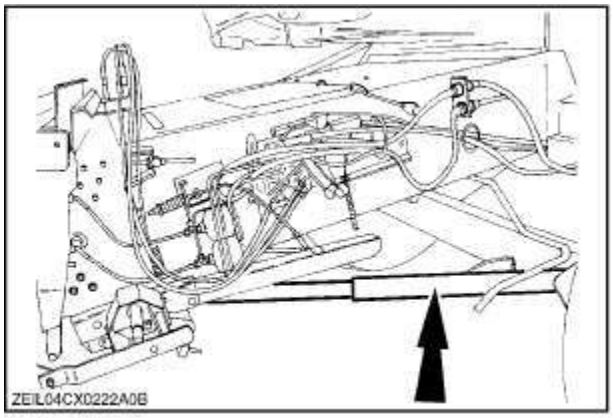

8

- **диаметр 70 мм (2-3/4”)**

  Этот комплект предназначен для моделей CX8030, CX8040 and CX8060.

- **диаметр 70 мм (2-3/4”) (только для Италии)**

  Этот комплект предназначен для моделей CX8030, CX8040 and CX8060.

- **диаметр 75 мм (2-15/16”)**

  Этот комплект предназначен для моделей CX8030, CX8040 and CX8060.

Суживающие пластины

Суживающие пластины 1 могут устанавливаться для уборки риса или в условиях повышенной влажности соломы.

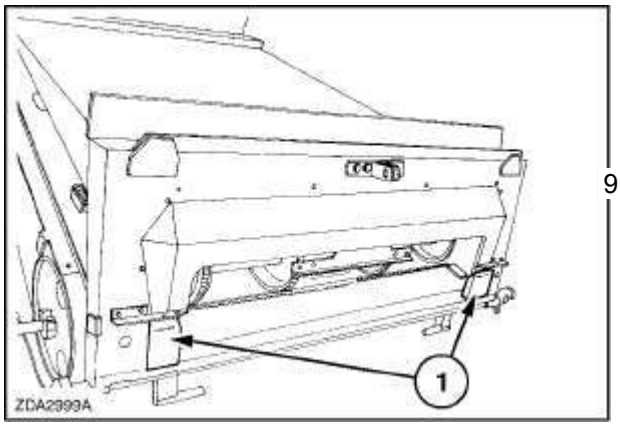

9

ОБМОЛОТ И СЕПАРАЦИЯ

Остьеотделительные планки

Две остьеотделительные пластины (шасталки) могут монтироваться в передней секции подбарабанья для повышения эффективности обмолота на тяжелых для вымолачивания культурах.

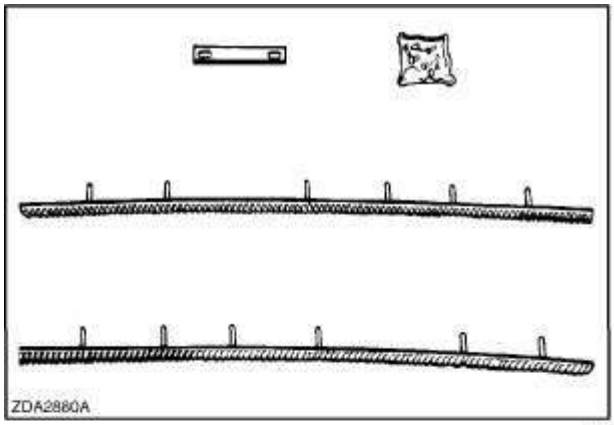

10

Рисовые пальцы

Специальные пальцы могут устанавливаться на рисовом подбарабанье с шагом 56 мм.

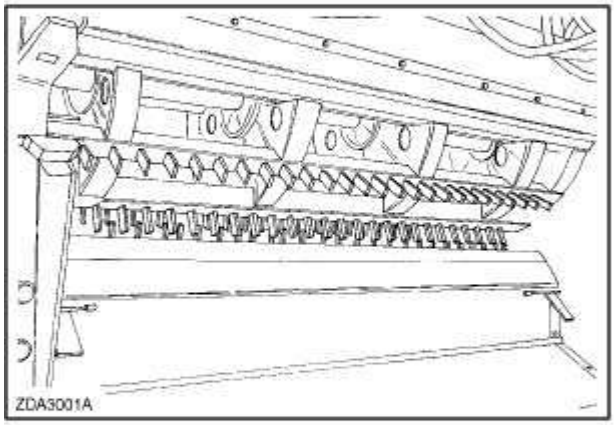

11

Инструмент для снятия подбарабанья

Специальный инструмент, упрощающий снятие подбарабанья.

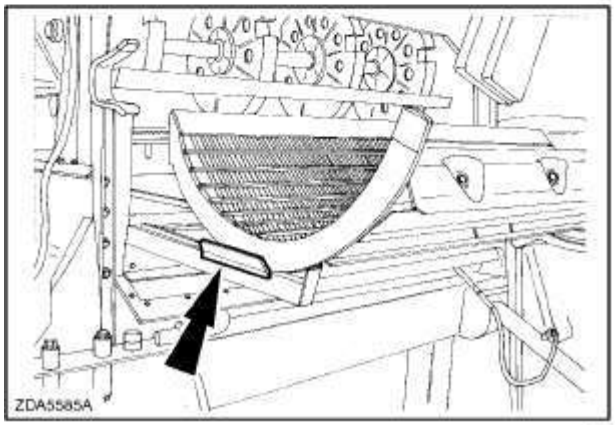

12

Электрокомплект для вертикальных ножей

Для сбора рапса предлагается электрокомплект, включающий жгут электропроводов и располагаемый в кабине переключатель.

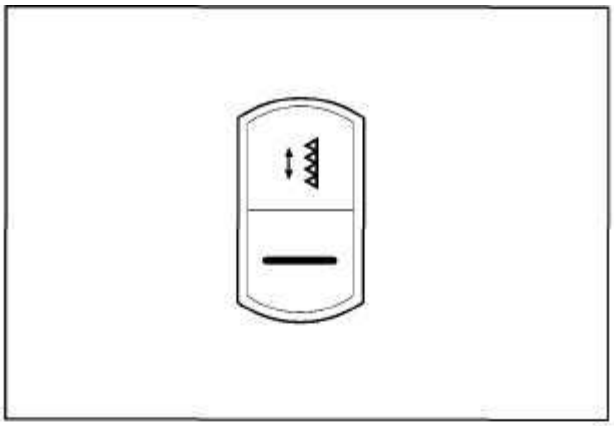

13

Накладка для подсолнечника

В сухих условиях для снижения нагрузки от материала на решетный стан в передней части подбарабанья устанавливается накладка.

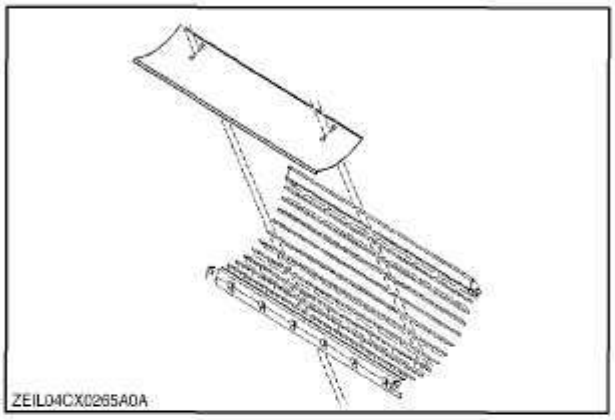

14

Пальцы битера

Для работы в тяжелых условиях, на влажной или длинной соломе вместо лопастей на битер могут устанавливаться пальцы.

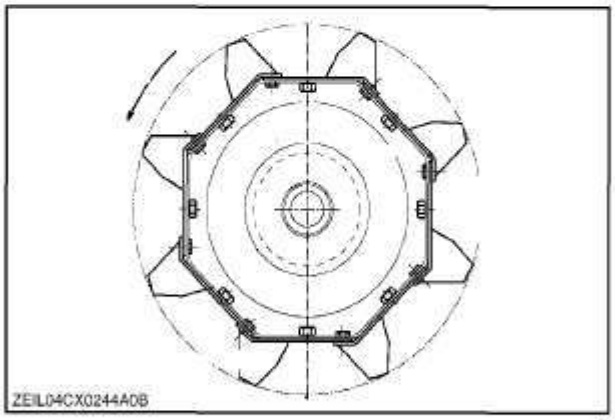

15

Лопасти битера

Лопасти битера используются при работе на сухой соломе.

Сменные прокладки битера

Сменные прокладки, компенсирующие износ, могут устанавливаться на лопасти битера при работе в абразивных условиях.

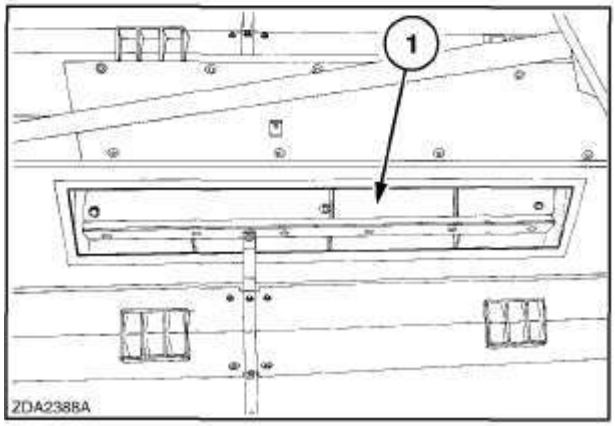

16

Вертикальные фартуки на соломотрясе

Это оборудование может монтироваться для ограждения вертикальных проемов соломотряса с целью уменьшить количество материала на решетах при уборке культур с короткими хрупкими стеблями.

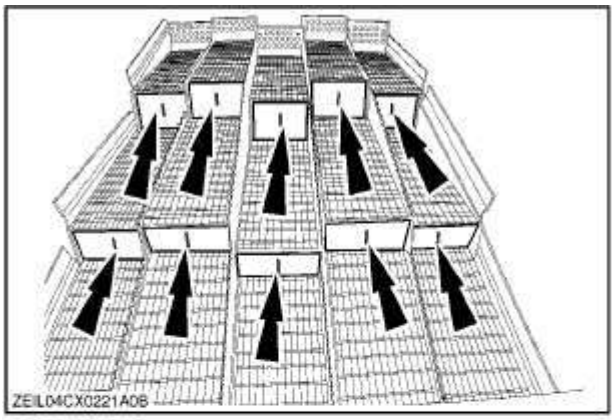

17

Надставки соломотряса

Дополнительные надставки соломотряса устанавливаются для работы в условиях повышенной влажности соломы.

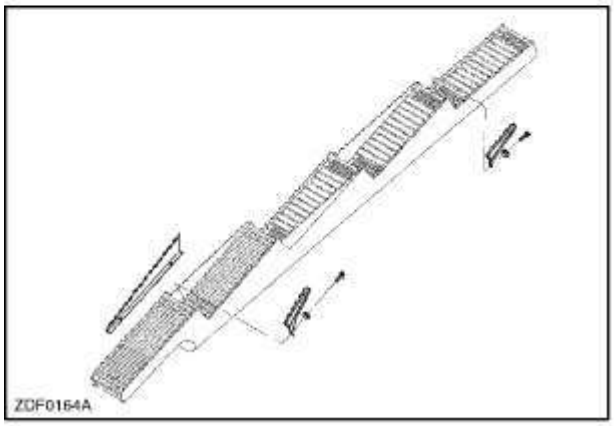

18

Комплект переналадки на обмолот злаков

Это оборудование может использоваться при переналадке рисовой модификации комбайна на уборку хлебных злаков.

В состав комплекта входят:

- Подбарабанье для злаков
- Стандартные рифленые бичи для универсального барабана

Модификация для обмолота кукурузы

Это оборудование может использоваться для переналадки комбайна на уборку кукурузы.

- Подбарабанье для обмолота кукурузы
- Накладки молотильного барабана (только со стандартным барабаном)

Комплект переналадки на обмолот кукурузы

Предлагается оборудование для переналадки комбайна в модификации для уборки хлебных злаков/риса на уборку кукурузы:

- Подбарабанье для обмолота кукурузы
- Стандартные рифленые бичи для универсального барабана
- Накладки молотильного барабана (только со стандартным барабаном)

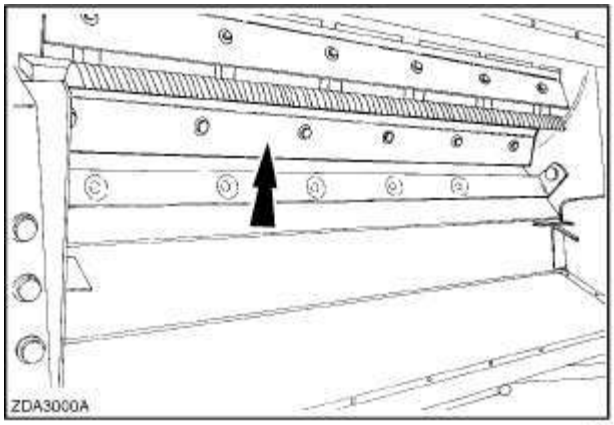

19

- Нижний щиток вентилятора (*)
- 4.Четырехручьевой приводной ремень 4 HB для транспортера наклонной камеры и жатки

(*) Необходим только при переналадке модификации для уборки хлебных злаков на уборку кукурузы.

Комплект переналадки на уборку риса (для комбайна, оснащенного универсальным барабаном)

Предлагается оборудование для переналадки комбайна в модификации для уборки хлебных злаков/кукурузы на уборку риса:

- Зубовое подбарабанье
- Зубчатые бичи
- Нижний щиток вентилятора (*)

(*) Необходим только при переналадке модификации для уборки хлебных злаков (оснащенной стандартным барабаном) на уборку риса.

Подбарабанье для обмолота кукурузы

Предлагается подбарабанье для обмолота кукурузы, которое также подходит для фасоли.

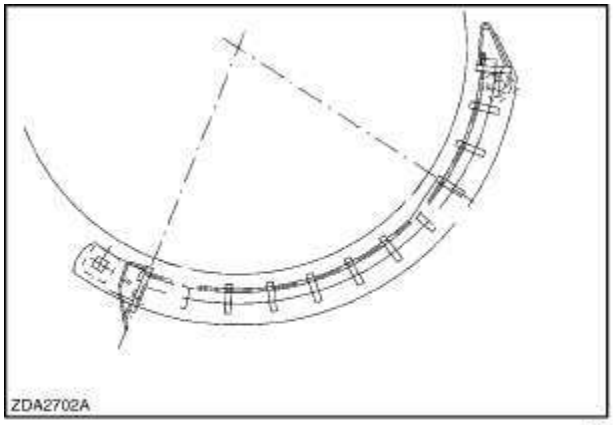

20

СИСТЕМА ОЧИСТКИ И НИЖНЯЯ РАМА

Дистанционное управление решетом

Это оборудование позволяет осуществлять электрическую регулировку верхнего и нижнего решет с помощью переключателей, расположенных в кабине и с внутренней стороны левой стенки капота для соломы.

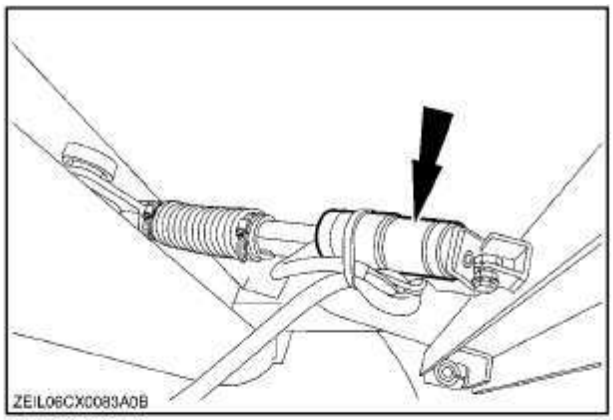

21

Нижний щиток вентилятора

Этот экран монтируется для защиты нижней части вентилятора и выравнивающего короба решетного стана при уборке кукурузы, подсолнечника, сои, бобов, риса и др., а также при работе по грязи.

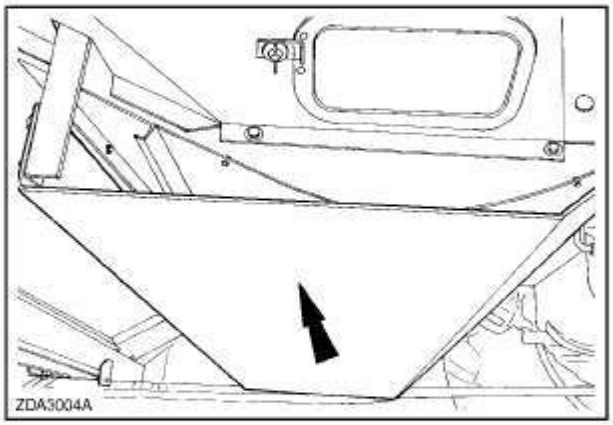

22

Комплект вариатора для мелкосеменных культур

Вариатор монтируется, чтобы иметь возможность понизить обороты вентилятора для уменьшения силы воздушного потока при обмолоте мелких и легких семян (мелкосеменных культур).

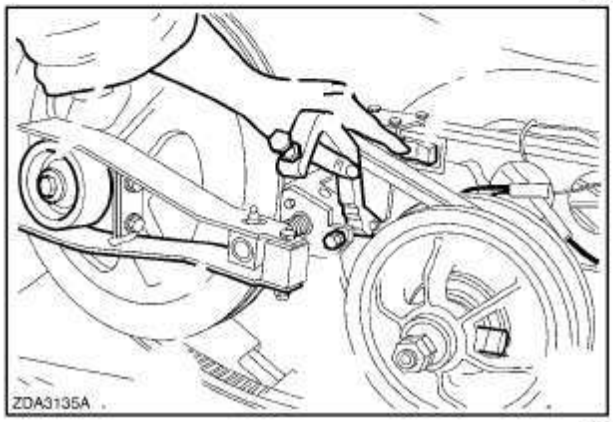

23

Решето предварительной очистки НС 1-5/8 дюйма

Это решето используется для уборки кукурузы во влажных условиях.

Комплект делителей зерновой доски

Комплект делителя зерновой доски применяется для работы на крутых склонах (только для решетных станов, не оборудованных съемной зерновой доской).

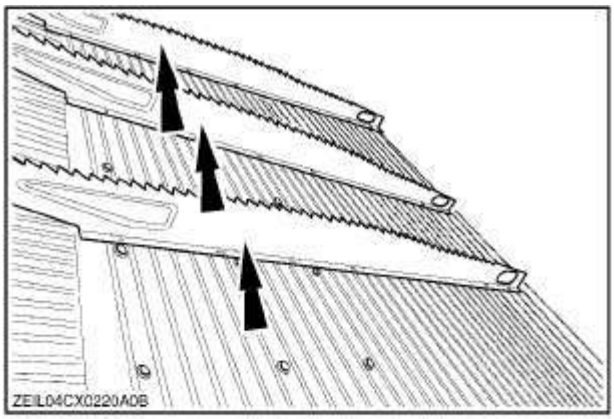

24

Рама для установки решет с круглыми отверстиями

Рама может использоваться для установки решет с круглыми отверстиями требуемого размера

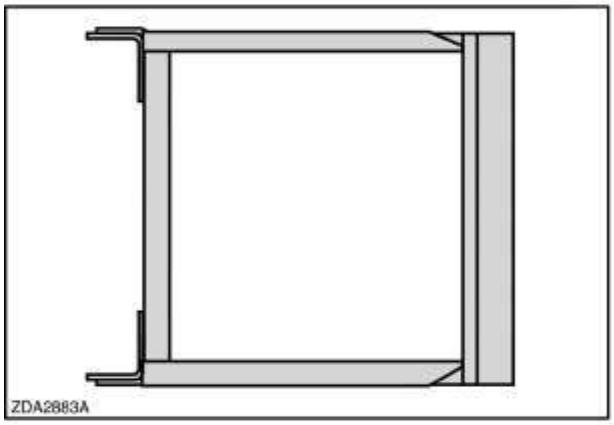

25

Решето с круглыми отверстиями (16 или 18 мм)

Решето с круглыми отверстиями диаметром 16 или 18 мм может использоваться в качестве нижнего решета на кукурузе при работе во влажных условиях. Его легко чистить.

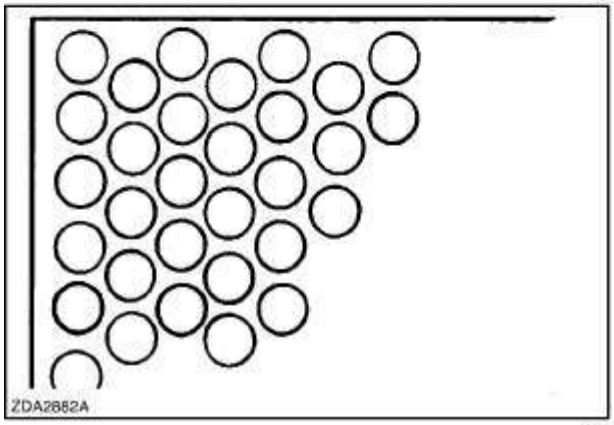

26

Регулируемое верхнее решето 1-5/8” и 1-1/8"

Это решето рекомендуется в качестве верхнего решета при уборке кукурузы.

Регулируемое верхнее решето (Peterson 1-5/8" и 1-1/8")

Это решето может устанавливаться в качестве верхнего или нижнего решета для получения образцовой очистки, особенно на рапсе.

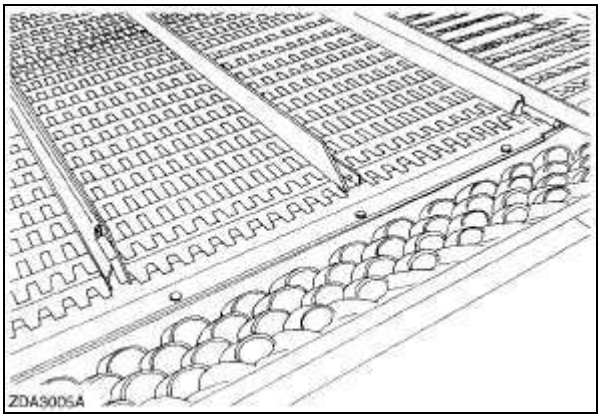

27

Верхнее решето (1-5/8”)

Это решето используется для увеличения эффективности очистки, когда из-за избытка остьев ячменя или пшеницы снижаются показатели стандартного решета 1-1/8” для мелкосеменных культур.

Верхнее решето для кукурузы с криволинейными жалюзи из нержавеющей стали

Верхнее решето с криволинейными жалюзи из нержавеющей стали рекомендовано для уборки кукурузы во влажных условиях.

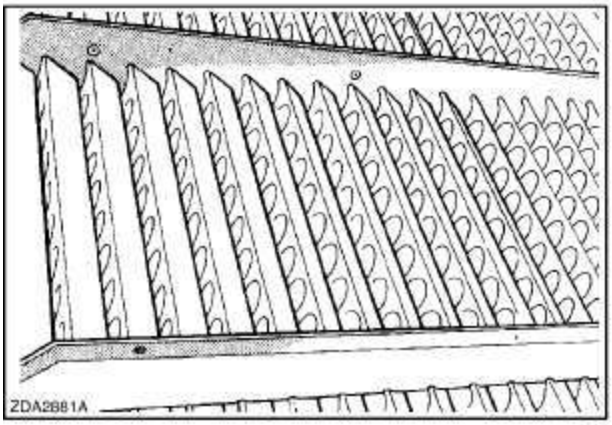

28

Удлинитель жалюзийного решета

Этот удлинитель монтируется в задней части верхнего решета, вместо пальцевой решетки для предотвращения прохода коротких соломин в колосовой шнек.

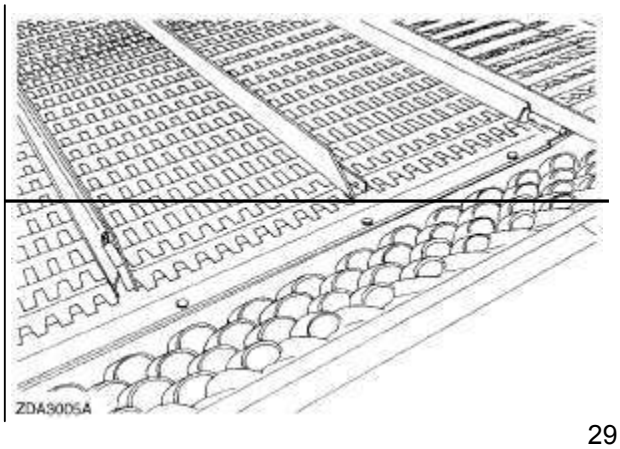

29

Удлиненные делители решета

Комплект удлиненных делителей для предварительного и верхнего решета применяется на крутых склонах (только для моделей с жестко закрепленным решетным станом очистки).

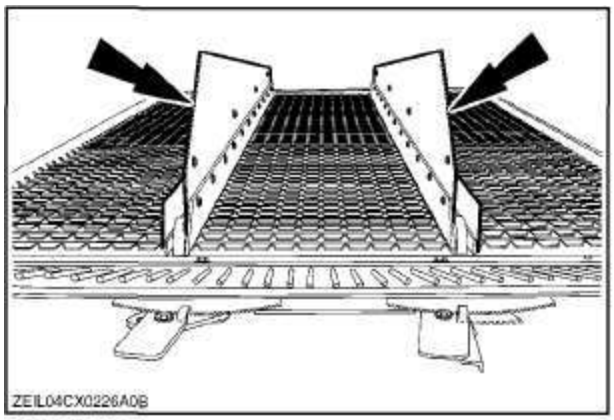

30

Гладкое подбарабанье домолачивающего устройства

На уборке кукурузы, рапса и других культур с большим хрупким зерном (напр., бобов) для предотвращения повреждения зерна на домолачивающее устройство должны устанавливаться гладкие накладки.

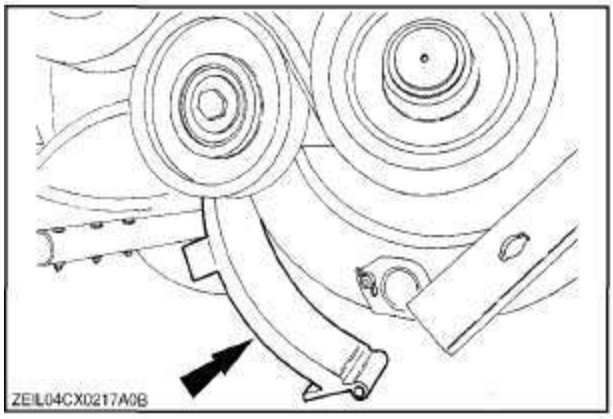

31

Комплект для смешивания стержней кукурузы

В этот комплект входит жалюзийное решето предварительной очистки, жалюзийное верхнее решето, пластины, блокирующие возврат и два пары дефлекторов зерновой доски, которые предотвращают перегрузку решета сбоку.

ЧИСТОЕ ЗЕРНО, ЗЕРНОВОЙ БУНКЕР И ВЫГРУЗКА

Комплект для удлинения выгрузной трубы

Комплект для удлинения выгрузной трубы на 0,9 м (3 фута).

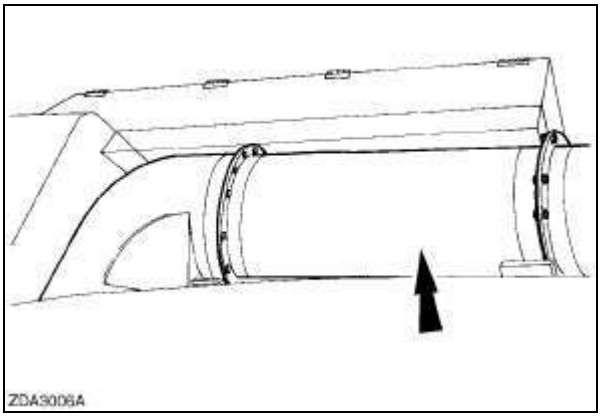

Перфорированные крышки: Длинные или круглые

При обмолоте бобов и гороха под зерновой и поперечный колосовой шнеки и под зерновой элеватор могут устанавливаться перфорированные крышки для получения более чистого образца зерна.

32

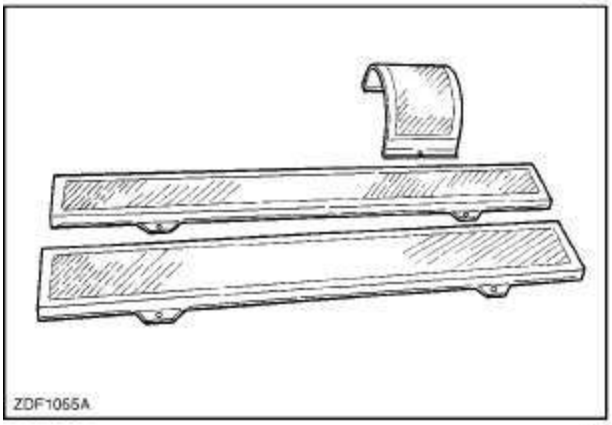

33

ОБРАБОТКА СОЛОМЫ

Пневмотранспортер половы

Во избежание укладки половы плотным слоем в валок позади комбайна можно установить пневмотранспортер половы (в сочетании с соломоизмельчителем) для распределения половы равномерно по всей ширине среза комбайна.

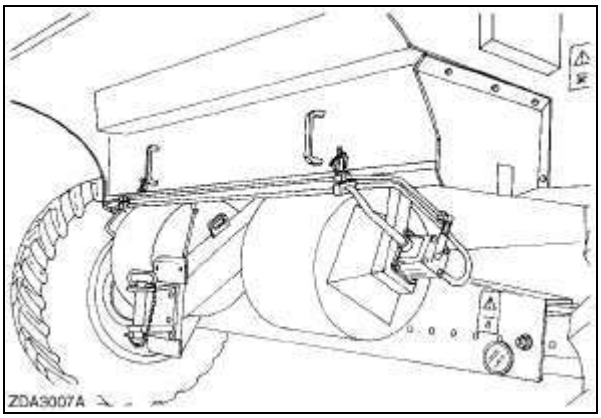

34

Разбрасыватель половы

Разбрасывателем половы можно оборудовать комбайны, не имеющие соломоизмельчителей, когда требуется разбросать полову, поступающую с решетного стана.

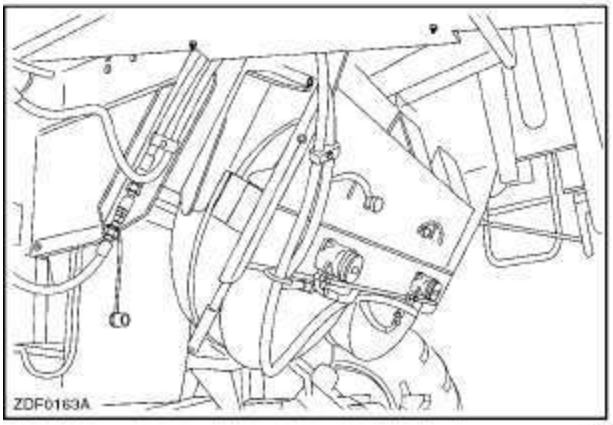

35

Соломоизмельчитель

Если предполагается, что солома будет запахиваться в почву плугом, комбайн следует оборудовать устройством для резки и разбрасывания соломы.
Имеются соломоизмельчители двух различных типов:

- 4 рядков
- 6 рядков

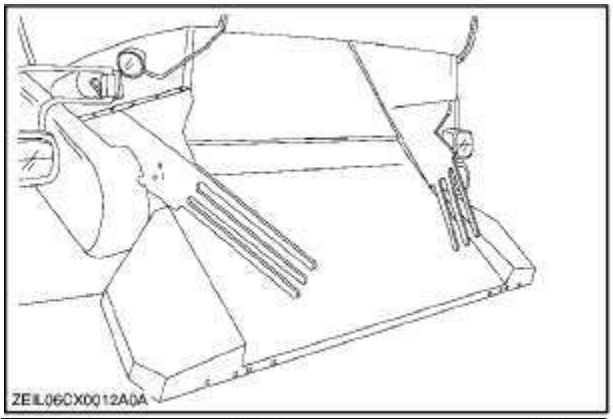

Комплект переналадки дистанционного управление отражателями

Этот комплект позволяет оператору с помощью переключателя на панели инструментов на ходу регулировать положение отражателей спускного лотка измельчителя, чтобы разбрасывать измельченную солому точно позади комбайна, например, при изменении убираемой культуры или направления и силы.

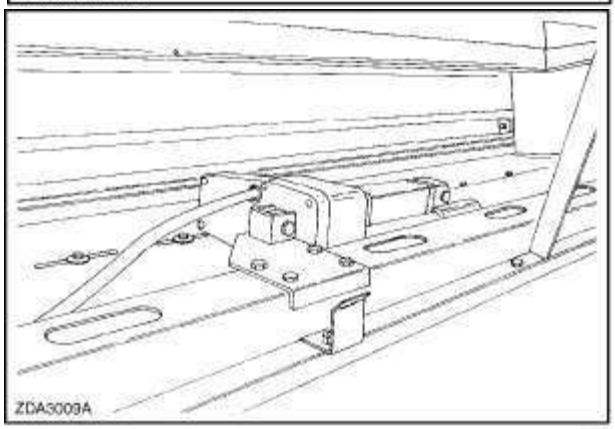

ТРАНСМИССИЯ И ШИНЫ

Ведущий задний мост (моторные колеса)

При необходимости увеличить силу тяги на грязной земле можно приобрести ведущий задний мост.

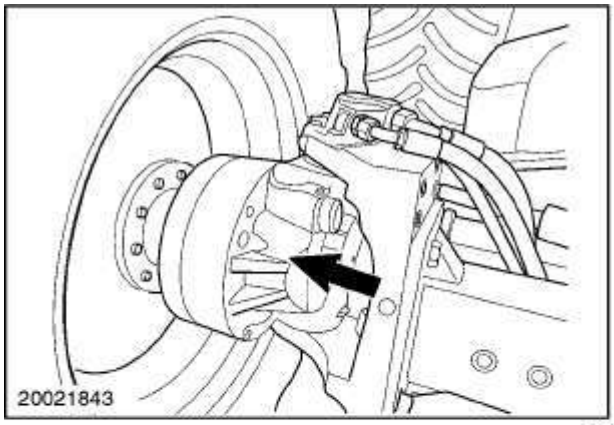

38

Комплект для удлинения осей (не для европейского рынка)

Для установки ведущих колес большего диаметра.

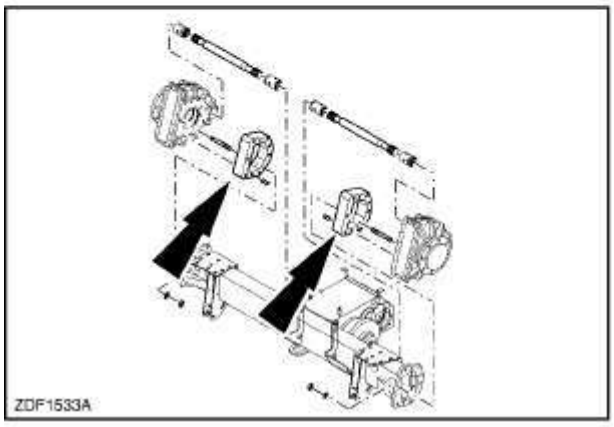

39

Шарнирная пластина 127 мм

Шарнирные пластины используются при установки колес большего диаметра.

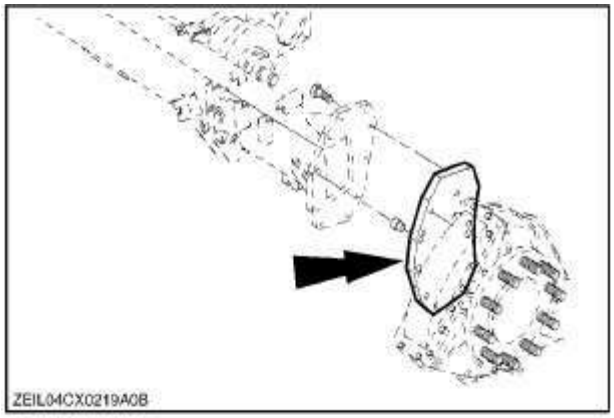

40

Колесная проставка

Повышает устойчивость или делает возможным использование особых ободов.

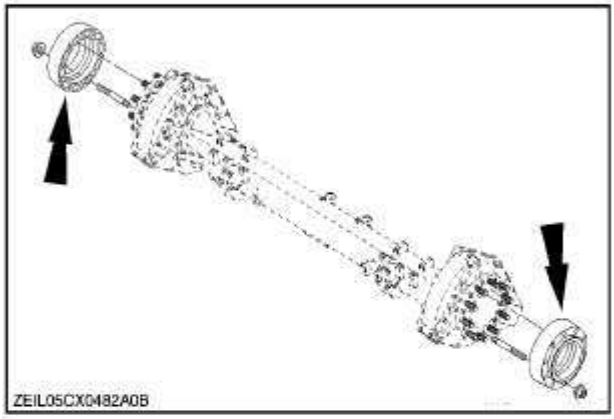

41

Уширители площадки управления

Уширители позволяют установить на широкие колеса ведущего моста более широкие шины.

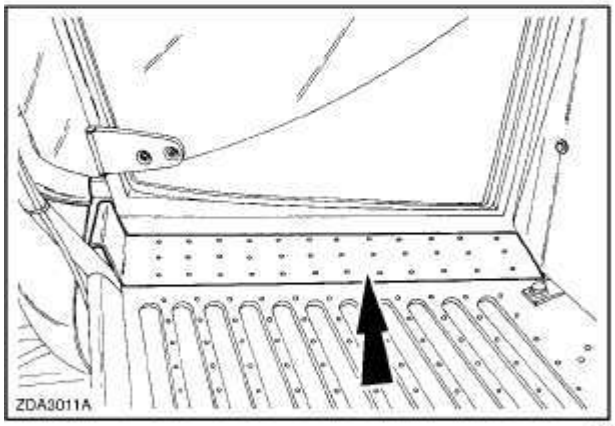

42

Гусеницы

При работе на переувлажненных илистых почвах, например, на уборке риса, на комбайн могут устанавливаться гусеницы. При установке гусениц необходимы также специальные низкие экраны.

Складная лестница

При установке гусениц необходима складная лестница.

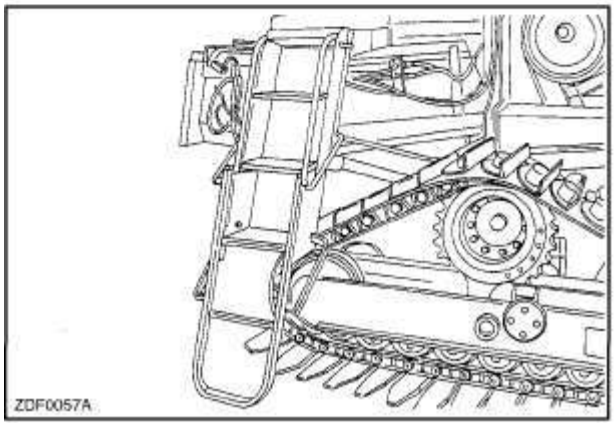

43

ДВИГАТЕЛЬ

Комплект воздушного компрессора

Для чистки моторного отделения можно установить воздушный компрессор

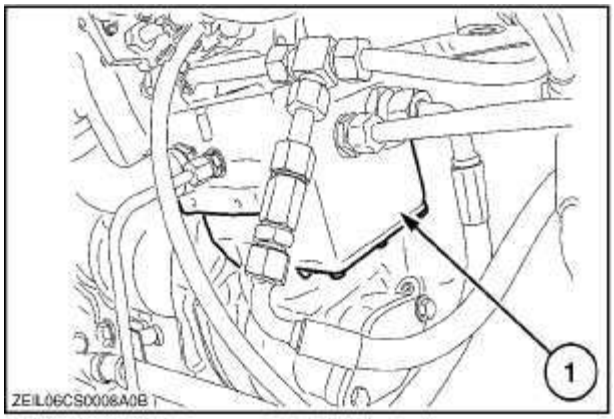

44

Предпусковой подогреватель охлаждающей жидкости

Для облегчения пуска двигателя в холодную погоду можно установить предпусковой подогреватель.

Щетка для вращающегося сетчатого фильтра

Щетка позволяет поддерживать в чистоте вращающийся сетчатый фильтр, снижающий содержание пыли в воздухе, поступающем в двигатель, в частности, при уборке кукурузы.

Щетка работает ок. 5 секунд при каждом включении системы выгрузки. Каждый раз при включении питания щетка автоматически втягивается (выключение).

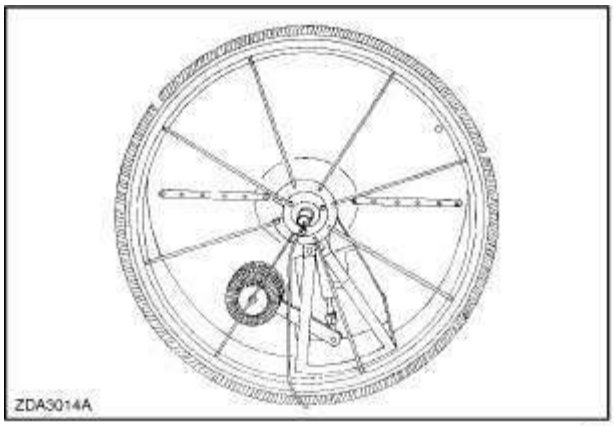

45

Вентилятор с увеличенной частотой вращения

Специальный вентилятор с увеличенной частотой вращения предлагается для австралийского рынка. Он обеспечивает увеличенные характеристики масляного охлаждения в машинах, работающих в высоких температурных условиях и на высоких скоростях.

КАБИНА

Система стеклоомывателя

Для чистки ветрового стекла кабины можно установить стеклоомыватель.

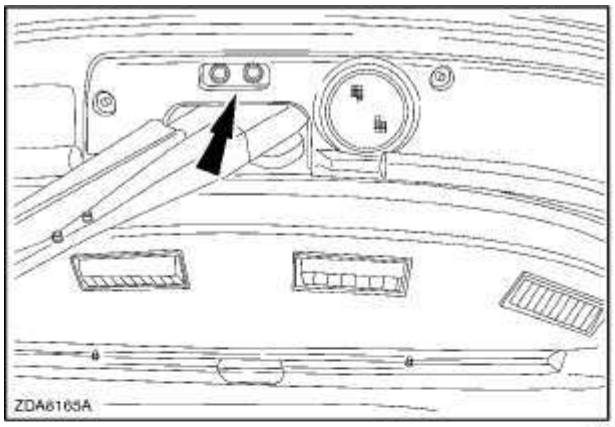

46

Принтер в кабине

Для распечатки информации системы точного земледелия и прочих данных предлагается принтер, устанавливаемый в кабине.

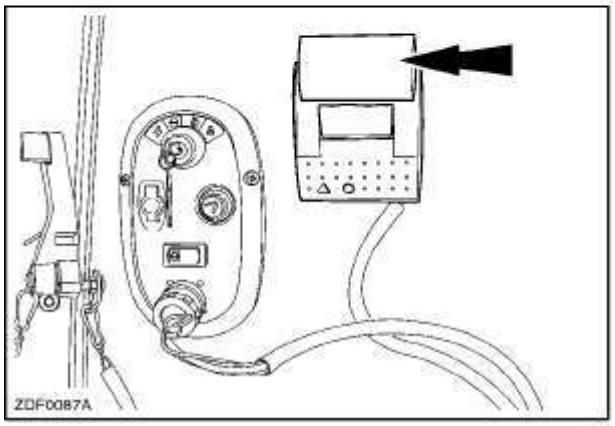

47

Отопитель кабины

Предназначен для повышения комфорта оператора при работе в холодную погоду. (Только для машин с кондиционером).

Высококачественные динамики

Могут быть установлены высококачественные динамики.

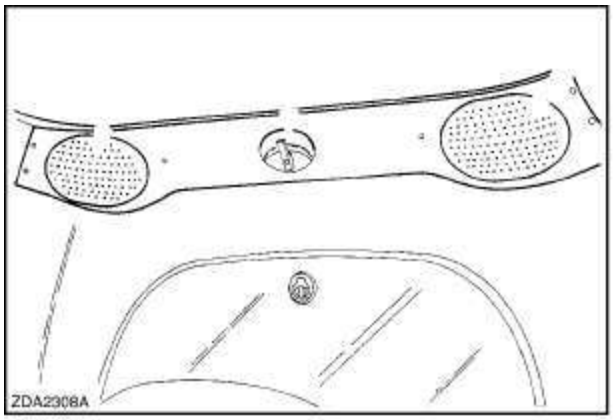

48

ЭЛЕКТРИКА И ЭЛЕКТРОНИКА

Комплект освещения для движения по дорогам общего пользования с секционной жаткой

Если комбайн оборудован секционной кукурузной жаткой, на перила и клапан ограничения тормозного усилия могут устанавливаться дополнительные фары для обеспечения безопасного движения по дорогам общего пользования.

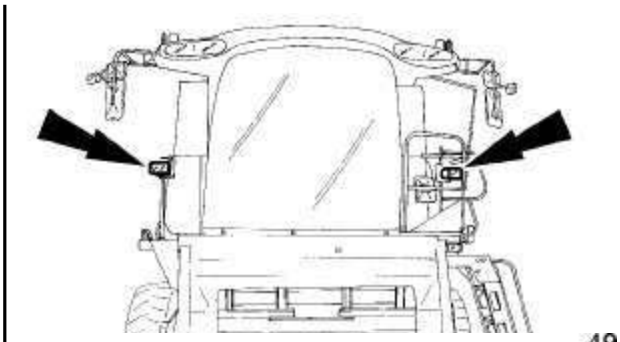

49

Задний проблесковый маячок

В некоторых странах при движении по дорогам общего пользования для предупреждения других участников движения о том, что на дороге находится негабаритное и тихоходное транспортное средство, может устанавливаться задний проблесковый маячок.

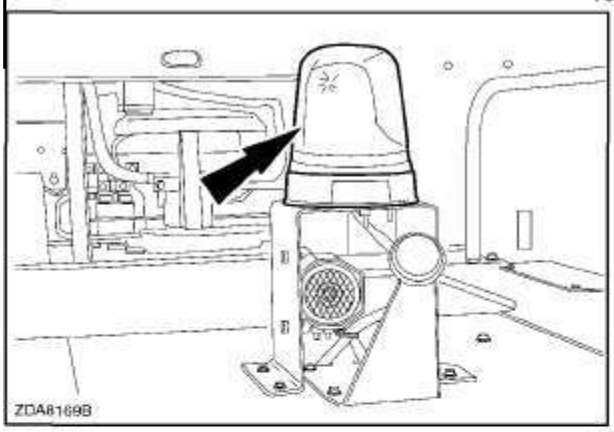

50

Проблесковые маячки

В некоторых странах установка проблесковых маячков требуется по закону. В набор входят три маячка, два для крыши кабины, а третий для установки сзади.

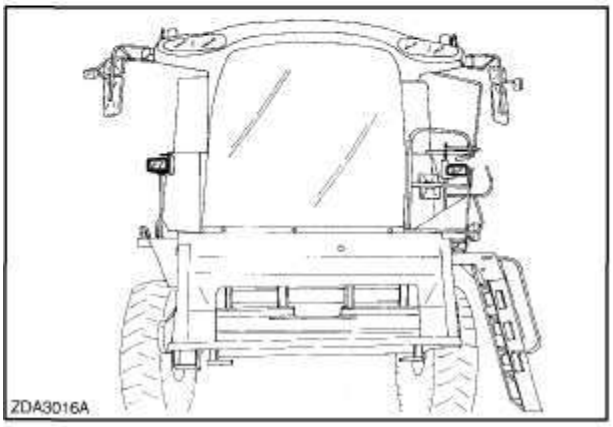

51

Переносная рабочая лампа

Предлагается переносная рабочая лампа, используемая при проверке регулировок во время ночных работ.

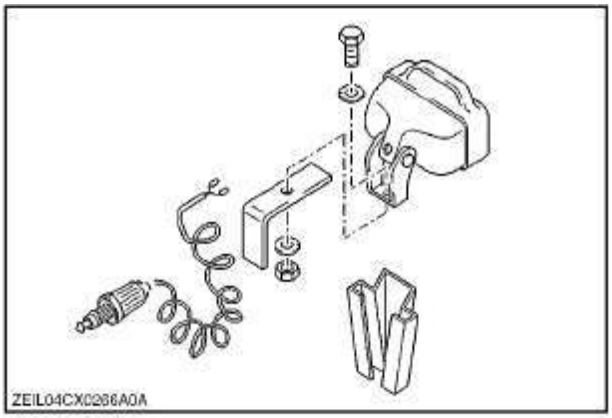

52

Дополнительный комплект осветительных приборов

Предусмотрена возможность установки удлинений держателей (опция) задних габаритных огней

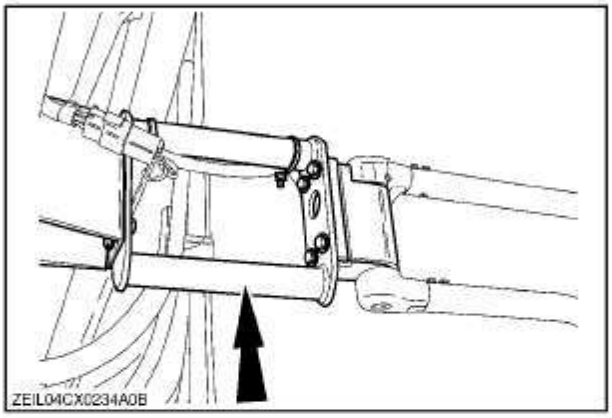

53

Комплект компьютерного ПО

В него входит ПО для точного земледелия для компьютера.

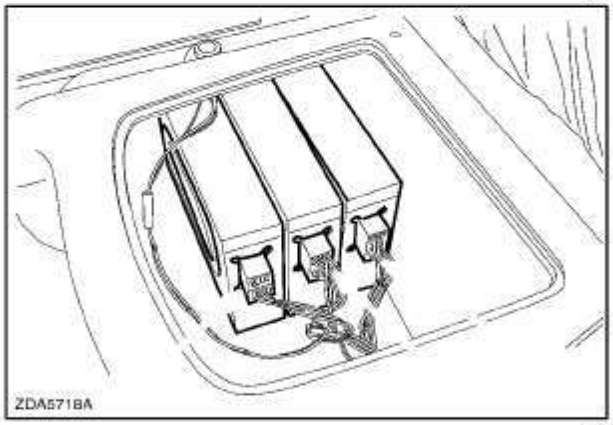

54

Комплект освещения, устанавливающийся на брызговиках

Предлагается комплект освещения, устанавливающийся на брызговиках (с обеих сторон комбайна)

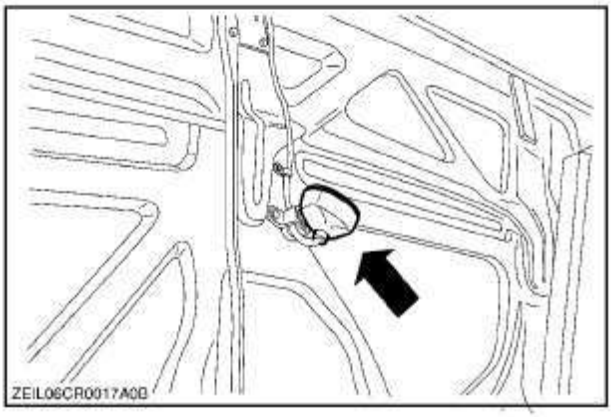

55

Модуль мониторинга урожайности

- Датчик потока зерна

Этот прибор может монтироваться на машине (вместе с датчиком влажности) для контроля массового потока зерна.

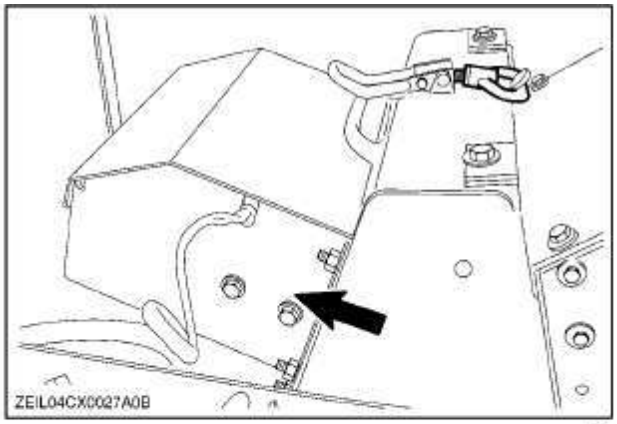

56

Датчика влажности зерна

Этот прибор может монтироваться на зерновом элеваторе для контроля влажности зерна.

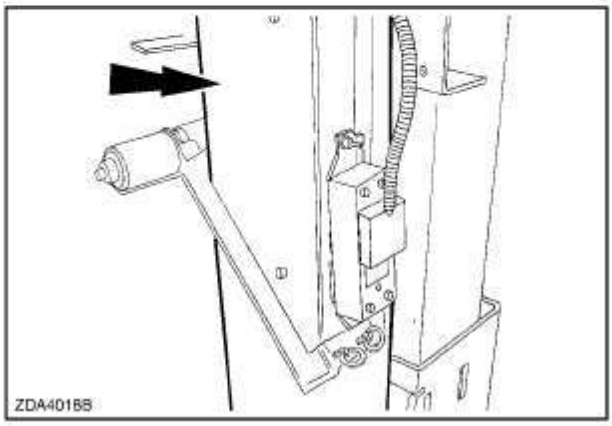

57

Комплект SmartSteer™

• Комплект установки антенны слежения за границей

Эта функция позволяет пользоваться системой автоматического рулевого управления (следовать по границе) при работе с любыми культурами, такими, как мелкозерновые культуры, фасоль, горох, канола и т. д. (непригоден для работы на кукурузе). В комплект включены все необходимые механические, гидравлические, электрические и электронные компоненты за исключением датчика слежения за границей.

* **Датчик слежения за границей**

Датчик слежения за границей продается отдельно.

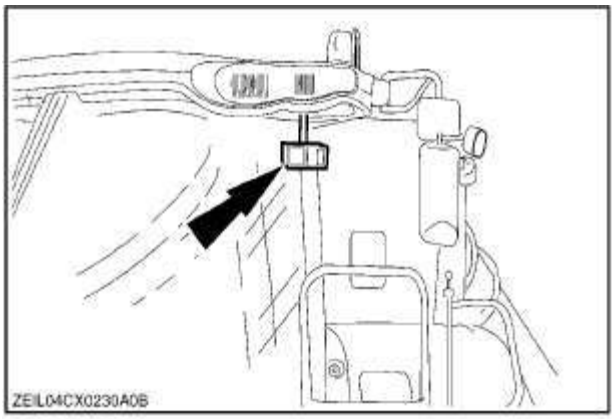

58

Комплект для установки системы автоматического вождения

В комплект включены все необходимые гидравлические и электрические компоненты, а также цилиндр рулевого управления.

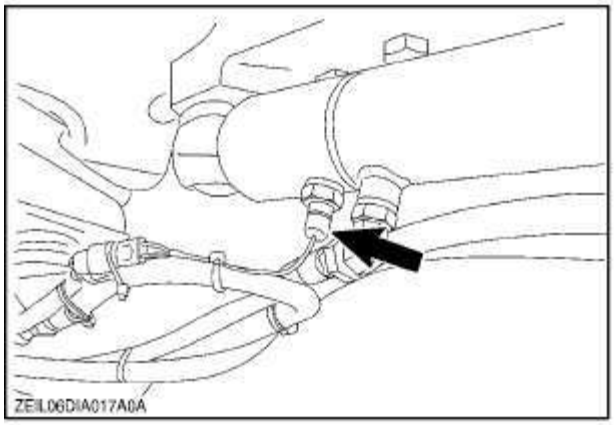

59

Комплект установки антенны системы вождения Intellisteer™ Auto Guidance DGPS

В него входит монтажная опора для кабины, проводка для приемника NH252 для комбайнов, готовых к установке системы автоматического вождения.

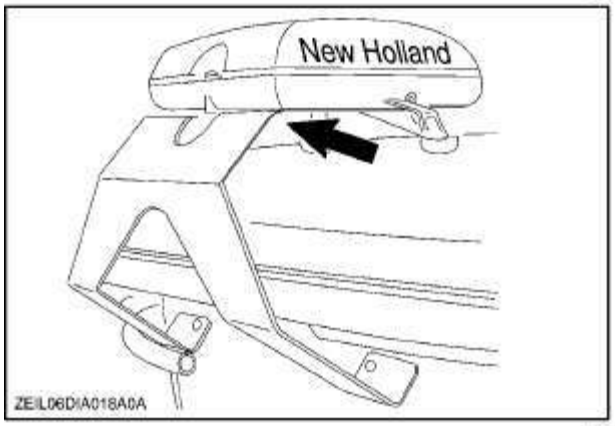

60

Картирование урожайности • NH100

Антенна со встроенным приемником (цельная).

NH100 может принимать только корректирующие сигналы «EGNOS" DGPS.

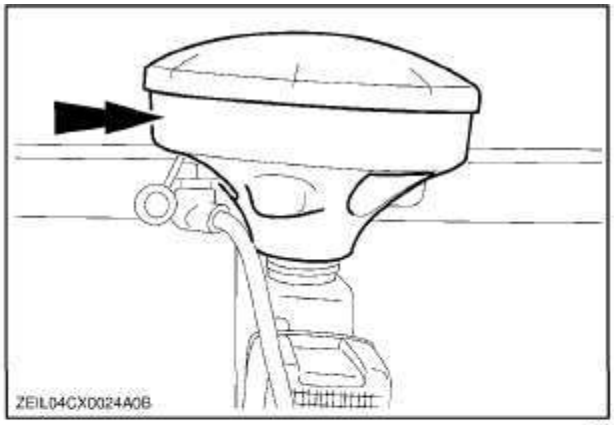

61

• **NH110**

Антенна со встроенным приемником.NH100 может принимать только корректирующие сигналы «EGNOS" и «L-band" DGPS.

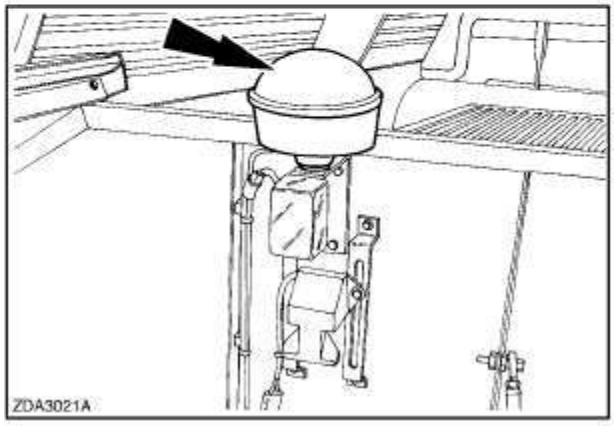

62

РАЗНОЕ

Сцепное устройство для транспортной тележки для жатки

Имеется два типа сцепных устройств для буксирования транспортной тележки.

Максимальная статическая нагрузка на сцепное устройство и максимально допустимая масса транспортной тележки для перевозки жатки указаны на табличке, закрепленной на опоре сцепного устройства.

- **Поворотное сцепное устройство для транспортной тележки**

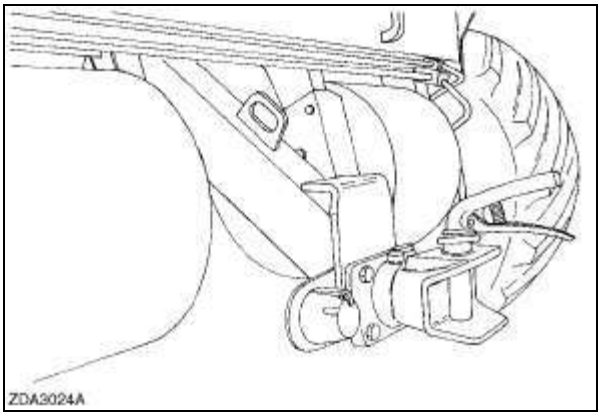

63

- **Автоматическое поворотное сцепное устройство для транспортной тележки**

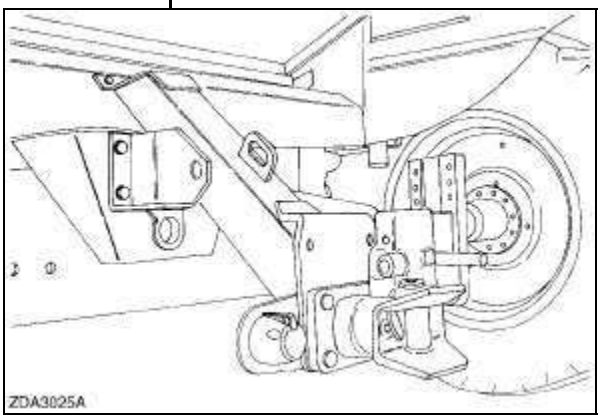

64

Опорная рама противовесов

Для крепления противовесов на раме предлагаются специальные опоры.

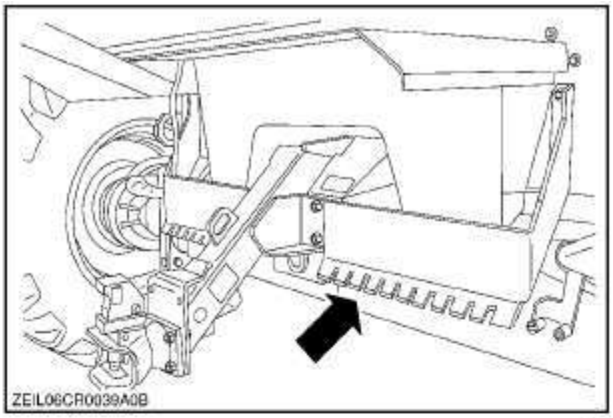

65

Балластные грузы, устанавливаемые на раму

Балластные грузы могут крепиться к задней части рамы на специальных кронштейнах.

Имеется три комплекта балластных грузов: 210 кг (463 фунта): 350 кг (772 фунта): 10 грузов.

420 кг (926 фунтов): 12 грузов.

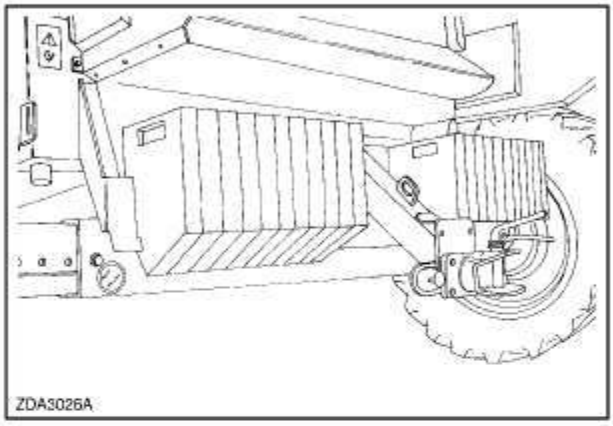

66

Балластные грузы, устанавливаемые на колеса

Колесные грузы могут крепиться к ободьям управляемых колес.

Имеется три комплекта балластных грузов: 200 кг (441 фунт): 10 противовесов 400 кг (882 фунта): 20 грузов.

350 кг (1323 фунта): 30 грузов.

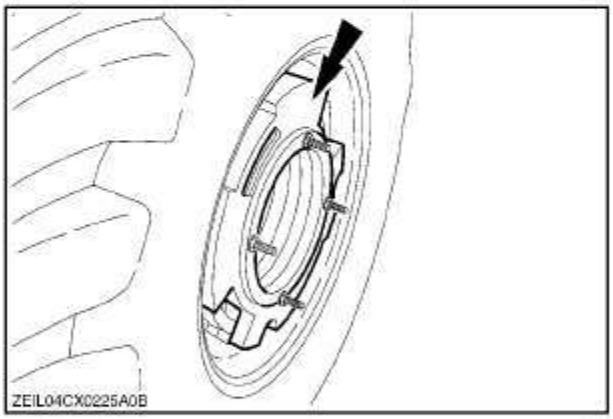

67

Знаки габарита

В некоторых странах при движении комбайна по дороге на нем должны устанавливаться знаки габарита (1).

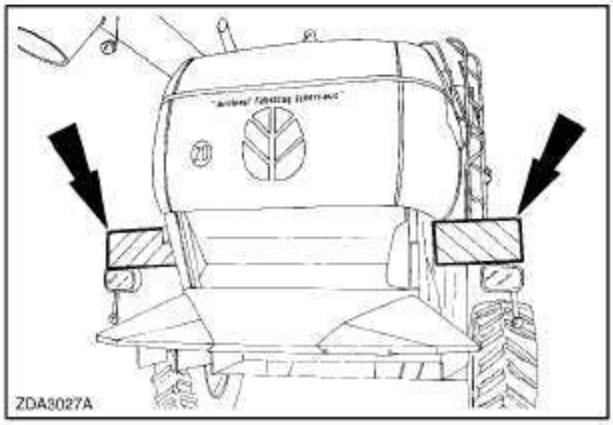

68

Номерной знак (Италия)

Для установки номерного знака на левой стороне капота соломоизмельчителя может быть предусмотрен дополнительный кронштейн.

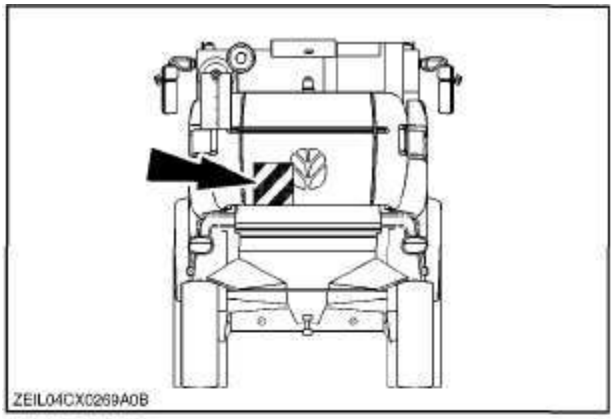

69

Сигнальная табличка и освещение выгрузной трубы

Если комбайн укомплектован выгрузной трубой, длина которой составляет 6,4 м (21 фут), во Франции для движения по дорогам общего пользования необходима установка соответствующей сигнальной таблички и освещения.

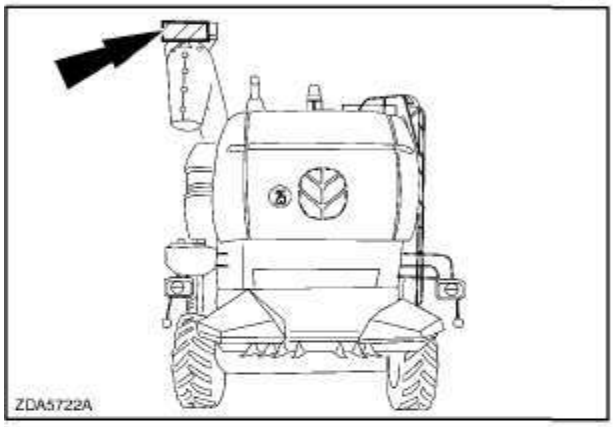

70

Огнетушитель

Можно заказать огнетушитель.

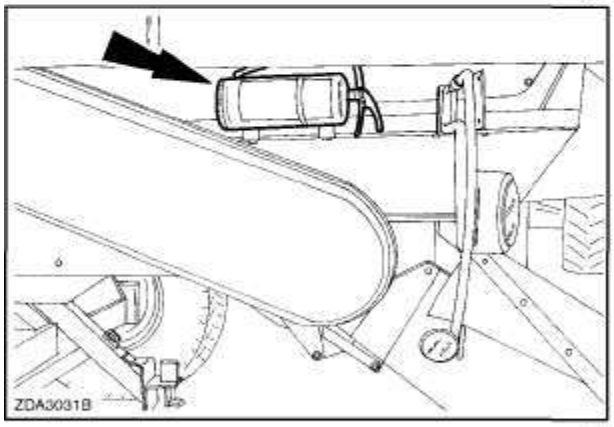

71

Широкие крылья

Для более широких колес предлагаются широкие крылья для защиты брызговиков от грязи.

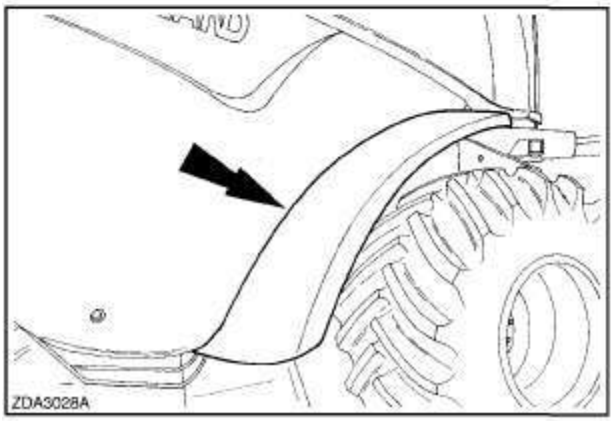

72

РАЗДЕЛ 8 — ТЕХНИЧЕСКИЕ ХАРАКТЕРИСТИКИ

КОЛЕСА И ШИНЫ

ПРИМЕЧАНИЕ: *Значения характеристик, приведенных ниже, являются приблизительными и могут изменяться в зависимости от модели комбайна и/или условий эксплуатации.*

ВНИМАНИЕ

На комбайн допускается установка только тех типоразмеров шин, которые указаны производителем. При установке неоригинальных шин последние должны быть идентичны по размеру и прочности (прочность каркаса шины для диагональных шин или грузоподъемность для радиальных шин — например, 166 A8) рекомендуемым шинам. В шинах должно постоянно поддерживаться рекомендуемое давление воздуха.
Шины указанных типоразмеров должны монтироваться только на оригинальные ободья NEW HOLLAND. Только эти сочетания шин и ободьев прошли сертификацию в отношении массы машины, ширины и предельно допустимой транспортной скорости. Ободья должны устанавливаться с учетом требований в отношении максимальной габаритной ширины сельскохозяйственных машин при движении по дорогам общего пользования.

ПРЕДУПРЕЖДЕНИЕ

Не допускается передвижение по дорогам общего пользования на 4-й передаче при наличии зерна в бункере.

МОМЕНТЫ ЗАТЯЖКИ КОЛЕСНЫХ ГАЕК

МОМЕНТ	МИНИМУМ		МАКСИМУМ	
	Н·м	Фут. фунтов	Н·м	Фут.фунтов
Момент затяжки гаек крепления ведущих колес	610	450	730	540
Момент затяжки гаек крепления управляемых колес (фиксированный + H.D.A.S.A + P.R.A.)	410	302	492	363

В таблицах, приведенных ниже, указано максимально допустимое давление воздуха в шинах (в барах).

Движение по полю:

- Скорость = 10 км/ч: циклические погрузочные операции, за исключением работы на уклонах выше 20%.
- Полный зерновой бункер + жатка в рабочей позиции
- **Движение по дороге:**
- С порожним зерновым бункером

Шины ведущих колес (давление):
движение по дороге и полю

Шины управляемых колес (давление): только для движения по дороге

«**Смещение», «Колея», «Общая ширина»** = мм

Шины ведущих колес
движение по дороге и полю

Шины управляемых колес
только для движения по дороге

CX8030

ЖАТКИ

ШИНЫ ВЕДУЩИХ КОЛЕС	Выносной трак	Колея	Габар. ширина	По полю, 10 км/ч: Зерн. жатка высок. произв-сти 13 фут.	Зерн. жатка высок. произв-сти 15 фут.	Зерн. жатка высок. произв-сти 17 фут.	Зерн. жатка высок. произв-сти 20 фут.	Зерн. жатка типа «Экстра» 20 фут.	Зерн. жатка типа «Varifeed» 20 фут.	Секц. жатка 20 фут.	6 рядков (с соломоизмельчителем)	6 рядков жесткая (с соломоизмельчителем)	6 рядков секц. (без соломоизмельчителя)	6 рядков секц. (с соломоизмельчителем)	Дорога, 20 км/ч: 6 рядков секц. (без соломоизмельчителя)	6 рядков секц. (с соломоизмельчителем)	Жатка не установлена	Дорога, 25 км/ч: 6 рядков секц. (без соломоизмельчителя)	6 рядков секц. (с соломоизмельчителем)	Жатка не установлена	Дорога, 30 км/ч: 6 рядков секц. (без соломоизмельчителя)	6 рядков секц. (с соломоизмельчителем)	Жатка не установлена
1050/50 R 32 178A8 MEGAXBIB M28 TL R1W (36")	-118	2904	3973	1.1	1.1	1.1	1.2	1.2	1.3	1.3	1.2	1.2	1.3	1.3	1.1	1.2	1.0	1.3	1.4	1.0	1.4	1.5	1.0
620/75 R 34 170A8 167B DT820 TL R1W (21")	148	2372	2980	2.2	2.3	2.4	2.5	2.5	2.8	2.8	2.5	2.7	2.7	2.8	2.5	2.6	1.2	2.9	3.0	1.5			1.6
650/75 R 32 172A8 169B DT822 TL R1W (21")	60	2548	3181	1.9	1.9	2.0	2.1	2.1	2.3	2.3	2.1	2.2	2.3	2.4	2.1	2.3	1.0	2.7	2.8	1.3	2.9	3.0	1.3
650/75 R 32 172A8 169B DT822 TL R1W (21")	-75	2818	3451	1.9	1.9	2.0	2.1	2.1	2.3	2.3	2.1	2.2	2.3	2.4	2.1	2.3	1.0	2.6	2.8	1.2	2.8	3.0	1.3
710/75 R 34 178A8 178B MEGAXBIB TL R1W (21")	38	2592	3282	1.5	1.5	1.6	1.7	1.7	1.8	1.8	1.7	1.8	1.8	1.9	1.6	1.7	1.0	2.0	2.1	1.0	2.2	2.2	1.0
710/75 R 34 178A8 178B MEGAXBIB TL R1W (21")	88	2492	3182	1.5	1.5	1.6	1.7	1.7	1.8	1.8	1.7	1.8	1.8	1.9	1.7	1.7	1.0	2.0	2.1	1.0	2.2	2.2	1.0
800/65 R 32 172A8 169B DT822 TL R1W (27")	8	2652	3440	1.3	1.3	1.4	1.5	1.5	1.6	1.6	1.5	1.6	1.6	1.7	1.4	1.5	0.7	1.9	2.1	0.8	2.1	2.2	0.9
800/65 R 32 172A8 169B DT822 TL R1W (27")	-23	2714	3502	1.3	1.3	1.4	1.5	1.5	1.6	1.6	1.5	1.6	1.6	1.7	1.4	1.5	0.7	1.9	2.0	0.8	2.1	2.2	0.9
800/65 R 32 172A8 XM28 TL (27")	-115	2898	3723	1.4	1.5	1.5	1.5	1.6	1.6	1.6	1.6	1.6	1.6	1.7	1.5	1.5	1.0	1.8	1.9	1.0	2.0	2.1	1.1
900/60 R 32 176A8 176B MEGAXBIB TL R1W (27")	-23	2714	3603	1.2	1.2	1.3	1.4	1.4	1.5	1.5	1.4	1.4	1.5	1.5	1.3	1.4	1.0	1.7	1.7	1.0	1.8	1.9	1.0
900/60 R 32 176A8 176B MEGAXBIB TL R1W (27")	-115	2898	3787	1.2	1.2	1.3	1.3	1.4	1.5	1.5	1.4	1.4	1.5	1.5	1.3	1.4	1.0	1.6	1.7	1.0	1.8	1.8	1.0

ШИНЫ УПРАВЛЯЕМЫХ КОЛЕС

ШИНЫ УПРАВЛЯЕМЫХ КОЛЕС	Вылет	20 км/ч				25 км/ч				30 км/ч			
14.9 R 24 150A8 147B A356 (11")	45		1.8		1.7		2.2		2.1		2.2		2.1
460/70 R 24 152A8 IT520 TL R4 (15")	-10		2.4		2.3		2.5		2.4		2.6		2.5
460/70 R 24 152A8 IT520 TL R4 (15")	70	2.6				2.6				2.7			
480/70 R 30 155A8 149E A370 HS TL R1W (16")	-50		1.5	1.5			1.7	1.6			1.8	1.7	
480/70 R 30 155A8 149E A370 HS TL R1W (16")	39	1.6				1.8				1.9			
500/70 R 24 164A8 IMP AC 70G (16") (free)	-10		1.6		1.6		1.7		1.7		1.8		1.8
500/70 R 24 164A8 IMP AC 70G (16") (free)	70	1.7				1.8				1.9			
500/85 R 24 171A8 IMP SVT TL (15") (free)	-10		1.3	1.3			1.3	1.3			1.4	1.3	
500/85 R 24 171A8 IMP SVT TL (15") (free)	-1	1.3				1.3				1.4			
540/65 R 30 150D XM108 Speed Gen TL R1W (16")	-50		1.5	1.4			1.7	1.7			1.8	1.7	
540/65 R 30 150D XM108 Speed Gen TL R1W (16")	39	1.6				1.8				1.9			
600/65 R 28 154A8 154B DT824 TL R1W (18")	-45		1.2	1.1			1.4	1.4			1.5	1.5	
600/65 R 28 154A8 154B DT824 TL R1W (18")	34	1.3				1.5				1.6			
620/75 R 26 166A8 166B DT824 TL R1W (20") (st)	-60		0.9				1.0				1.1		
620/75 R 26 166A8 166B DT824 TL R1W (20") (st)	48	0.9				1.1				1.2			

ШИНЫ УПРАВЛЯЕМЫХ КОЛЕС	Вылет											
14.9 R 24 150A8 147B A356 (11")	45						A	A	A	A	A	
460/70 R 24 152A8 IT520 TL R4 (15")	-10			A	A	A	A	A	A	A		
460/70 R 24 152A8 IT520 TL R4 (15")	70			A	A	A		A	A			
480/70 R 30 155A8 149E A370 HS TL R1W (16")	-50	A	A	A	A	A						A
480/70 R 30 155A8 149E A370 HS TL R1W (16")	39	A	A	A	A							A
500/70 R 24 164A8 IMP AC 70G (16") (free)	-10			A	A	A	A	A	A	A		
500/70 R 24 164A8 IMP AC 70G (16") (free)	70			A	A	A		A	A			
500/85 R 24 171A8 IMP SVT TL (15") (free)	-10	A	A	A	A	A						A
500/85 R 24 171A8 IMP SVT TL (15") (free)	-1	A	A	A	A							A
540/65 R 30 150D XM108 Speed Gen TL R1W (16")	-50	A	A	A	A	X						A
540/65 R 30 150D XM108 Speed Gen TL R1W (16")	39	A	A	A								A
600/65 R 28 154A8 154B DT824 TL R1W (18")	-45	A	Y									A
600/65 R 28 154A8 154B DT824 TL R1W (18")	34	A										A
620/75 R 26 166A8 166B DT824 TL R1W (20") (st)	-60											A
620/75 R 26 166A8 166B DT824 TL R1W (20") (st)	48											A

УПРАВЛЯЕМЫЙ МОСТ

- Неподвижн. управл. мост (в нижнем положении)
- Неподвижн. управл. мост (в верхнем положении)
- Регулир. усиленный. управляемый мост
- Ведущий задний мост 2

(A) = Допустимо

(X) = Только с H.D.A.S.A.

(Y) = Только с неподвижн. (ВП)

ZEIL06CX0100I0A

CX8040

ЖАТКИ

По полю															Дорога										
10 км/ч															20 км/ч			25 км/ч				30 км/ч			
Зерн. жатка высок. произв-сти 13 фут.	Зерн. жатка высок. произв-сти 15 фут.	Зерн. жатка высок. произв-сти 17 фут.	Зерн. жатка высок. произв-сти 20 фут.	Зерн. жатка типа «Экстра» 20 фут.	Зерн. жатка типа «Varifeed» 20 фут.	Секц. жатка 20 фут.	6 рядков (с соломоизмельчителем)	6 рядков жесткая (с соломоизмельчителем)	6 рядков секц. (без соломоизмельчителя)	6 рядков секц. (с соломоизмельчителем)			6 рядков секц. (без соломоизмельчителя)	6 рядков секц. (с соломоизмельчителем)	Жатка не установлена	6 рядков секц. (без соломоизмельчителя)	6 рядков секц. (с соломоизмельчителем)	Жатка не установлена	6 рядков секц. (без соломоизмельчителя)	6 рядков секц. (с соломоизмельчителем)	Жатка не установлена
1.1	1.2	1.2	1.2	1.2	1.3	1.3	1.3	1.4	1.4	1.4			1.1	1.1	1.0	1.3	1.3	1.0	1.4	1.4	1.0
2.4	2.4	2.5	2.6	2.7	2.9	2.9	2.9	3.1	3.1	3.2			2.3	2.5	1.1	2.8	2.8	1.4			1.5
2.0	2.0	2.1	2.2	2.2	2.4	2.4	2.5	2.6	2.7	2.7			2.0	2.1	0.9	2.5	2.6	1.2	2.7	2.8	1.3
2.0	2.0	2.1	2.2	2.2	2.4	2.4	2.5	2.6	2.6	2.7			2.0	2.1	0.9	2.4	2.6	1.2	2.7	2.8	1.2
1.6	1.6	1.7	1.8	1.8	1.9	1.9	2.0	2.0	2.1	2.1			1.6	1.6	1.0	1.9	2.0	1.0	2.0	2.1	1.0
1.6	1.6	1.7	1.8	1.8	1.9	1.9	2.0	2.0	2.1	2.1			1.6	1.6	1.0	1.9	2.0	1.0	2.0	2.1	1.0
1.4	1.4	1.5	1.5	1.6	1.7	1.7	1.7	1.8	1.8	1.9			1.4	1.4	0.6	1.7	1.9	0.8	2.0	2.1	0.8
1.4	1.4	1.5	1.5	1.6	1.7	1.7	1.7	1.8	1.8	1.9			1.4	1.4	0.6	1.7	1.9	0.8	2.0	2.1	0.8
1.5	1.5	1.6	1.6	1.6	1.7	1.7	1.7	1.8	1.9	1.9			1.5	1.5	1.0	1.7	1.8	1.0	1.9	2.0	1.0
1.3	1.3	1.4	1.4	1.4	1.5	1.5	1.6	1.6	1.7	1.7			1.3	1.3	1.0	1.6	1.6	1.0	1.7	1.8	1.0
1.3	1.3	1.4	1.4	1.4	1.5	1.5	1.6	1.6	1.7	1.7			1.3	1.3	1.0	1.6	1.6	1.0	1.7	1.8	1.0

ШИНЫ ВЕДУЩИХ КОЛЕС

ШИНЫ ВЕДУЩИХ КОЛЕС	Выносной трак	Колея	Габар. ширина
1050/50 R 32 178A8 MEGAXBIB M28 TL R1W (36")	-118	2904	3973
620/75 R 34 170A8 167B DT820 TL R1W (21")	148	2372	2980
650/75 R 32 172A8 169B DT822 TL R1W (21")	60	2548	3181
650/75 R 32 172A8 169B DT822 TL R1W (21")	-75	2818	3451
710/75 R 34 178A8 178B MEGAXBIB TL R1W (21")	38	2592	3282
710/75 R 34 178A8 178B MEGAXBIB TL R1W (21")	88	2492	3182
800/65 R 32 172A8 169B DT822 TL R1W (27")	8	2652	3440
800/65 R 32 172A8 169B DT822 TL R1W (27")	-23	2714	3502
800/65 R 32 172A8 XM28 TL (27")	-115	2898	3723
900/60 R 32 176A8 176B MEGAXBIB TL R1W (27")	-23	2714	3603
900/60 R 32 176A8 176B MEGAXBIB TL R1W (27")	-115	2898	3787

ШИНЫ УПРАВЛЯЕМЫХ КОЛЕС

20 км/ч				25 км/ч				30 км/ч				ШИНЫ УПРАВЛЯЕМЫХ КОЛЕС	Вылет
	2.0		1.9		2.4		2.3		2.4		2.3	14.9 R 24 150A8 147B A356 (11")	45
	2.6		2.5		2.7		2.6		2.7		2.7	460/70 R 24 152A8 IT520 TL R4 (15")	-10
2.7				2.8				2.8				460/70 R 24 152A8 IT520 TL R4 (15")	70
	1.7	1.6			1.8	1.8			2.0	1.9		480/70 R 30 155A8 149E A370 HS TL R1W (16")	-50
1.8				2.0				2.1				480/70 R 30 155A8 149E A370 HS TL R1W (16")	39
	1.7		1.7		1.8		1.7		1.9		1.9	500/70 R 24 164A8 IMP AC 70G (16" [redacted]ree)	-10
1.8				1.9				2.0				500/70 R 24 164A8 IMP AC 70G (16" [redacted]ree)	70
	1.3	1.3			1.3	1.3			1.4	1.4		500/85 R 24 171A8 IMP SVT TL (15" [redacted]ree)	-10
1.3				1.4				1.5				500/85 R 24 171A8 IMP SVT TL (15" [redacted]ree)	-1
	1.6	1.5			1.8	1.8			2.0	1.9		540/65 R 30 150D XM108 Speed Gen [redacted] R1W (16")	-50
1.7				2.0				2.1				540/65 R 30 150D XM108 Speed Gen TL R1W (16")	39
	1.3	1.3			1.6	1.6			1.7	1.6		600/65 R 28 154A8 154B DT824 TL R1W (18")	-45
1.4				1.7				1.8				600/65 R 28 154A8 154B DT824 TL R1W (18")	34
	1.0				1.2				1.2			620/75 R 26 166A8 166B DT824 TL R1W (20") (st)	-60
1.0				1.2				1.3				620/75 R 26 166A8 166B DT824 TL R1W (20") (st)	48

									A	A	A	A	A										
				A	A	A	A	A	A	A	A												
				A	A	A		A	A														
A	A	A	A	A																			A
A	A	A	A																				A
		A	A	A	A	A	A	A	A														
		A	A	A		A	A																
A	A	A	A	A																			A
A	A	A	A																				A
A	A	A	A	X																			A
A	A	A																					A
A	Y																						A
A																							A
																							A
																							A

УПРАВЛЯЕМЫЙ МОСТ

- Неподвижн. управл. мост (в нижнем положении)
- Неподвижн. управл. мост (в верхнем положении)
- Регулир. усиленный. управляемый мост
- Ведущий задний мост 2

(A) = Допустимо
(X) = Только с H.D.A.S.A.
(Y) = Только с неподвижн. (ВП)

ZEIL06CX0101I0A

CX8050

ЖАТКИ

По полю 10 км																			Дорога 20 км/ч				
Зерн. жатка высок. произв-сти 15 фут.	Зерн. жатка высок. произв-сти 17 фут.	Зерн. жатка высок. произв-сти 20 фут.	Зерн. жатка типа «Экстра» 20 фут.	Зерн. жатка типа «Varifeed» 20 фут.	Зерн. жатка высок. произв-сти 24 фут.	Зерн. жатка типа «Экстра» 24 фут.	Зерн. жатка типа «Varifeed» 24 фут.	Секц. жатка 20 фут.	Секц. жатка 25 фут.	6 рядков (с солемоизмельчителем)	6 рядков жесткая (с соломоизмельчителя)	6 рядков секц. (без соломоизмельчителя)	6 рядков секц. (с соломоизмельчителем)	8 рядков секц. (без соломоизмельчителя)	8 рядков секц. (с соломоизмельчителем)				6 рядков секц. (без соломоизмельчителя)	6 рядков секц. (с соломоизмельчителем)	8 рядков секц. (без соломоизмельчителя)	8 рядков секц. (с соломоизмельчителем)	Жатка не установлена
1.2	1.3	1.3	1.3	1.4	1.4	1.4	1.5	1.4	1.5	1.4	1.4	1.4	1.5	1.5	1.6				1.2	1.2	1.3	1.4	1.0
2.7	2.8	2.9	2.9	3.2	3.1	3.2	3.3	3.1	3.4	3.0	3.1	3.2	3.3	3.4	3.6				2.6	2.7	2.9	3.0	1.3
2.2	2.3	2.5	2.5	2.7	2.7	2.7	2.8	2.7	2.9	2.5	2.7	2.7	2.8	3.0	3.1				2.3	2.4	2.7	2.8	1.1
2.2	2.3	2.4	2.5	2.7	2.6	2.7	2.8	2.6	2.9	2.5	2.7	2.7	2.8	3.0	3.1				2.3	2.4	2.7	2.8	1.1
1.8	1.9	1.9	2.0	2.1	2.1	2.1	2.2	2.1	2.2	2.0	2.1	2.1	2.2	2.3	2.4				1.8	1.8	2.0	2.1	1.0
1.8	1.9	1.9	2.0	2.1	2.1	2.1	2.2	2.1	2.2	2.0	2.1	2.1	2.2	2.3	2.4				1.8	1.9	2.0	2.1	1.0
1.6	1.6	1.7	1.7	1.8	1.8	1.9	1.9	1.8	2.0	1.8	1.8	1.9	1.9	2.0	2.2				1.6	1.6	1.9	2.1	0.7
1.6	1.6	1.7	1.7	1.8	1.8	1.9	1.9	1.8	2.0	1.8	1.8	1.9	1.9	2.0	2.2				1.6	1.6	1.9	2.1	0.7
1.6	1.7	1.7	1.8	1.9	1.9	1.9	2.0	1.9	2.0	1.8	1.9	1.9	2.0	2.1	2.2				1.6	1.6	1.8	2.0	1.0
1.4	1.5	1.5	1.6	1.7	1.7	1.7	1.7	1.7	1.8	1.6	1.7	1.7	1.7	1.8	1.9				1.5	1.5	1.7	1.7	1.0
1.4	1.5	1.5	1.6	1.7	1.6	1.7	1.7	1.7	1.8	1.6	1.7	1.7	1.7	1.8	1.9				1.4	1.5	1.7	1.7	1.0

ШИНЫ ВЕДУЩИХ КОЛЕС

ШИНЫ ВЕДУЩИХ КОЛЕС	Выносной трак	Колея	Габар. ширина th [redacted]
1050/50 R 32 178A8 MEGAXBIB M28 TL R1W (36")	-118	2904	3973
620/75 R 34 170A8 167B DT820 TL R1W (21")	148	2372	2980
650/75 R 32 172A8 169B DT822 TL R1W (21")	60	2548	3181
650/75 R 32 172A8 169B DT822 TL R1W (21")	-75	2818	3451
710/75 R 34 178A8 178B MEGAXBIB TL R1W (21")	38	2592	3282
710/75 R 34 178A8 178B MEGAXBIB TL R1W (21")	88	2492	3182
800/65 R 32 172A8 169B DT822 TL R1W (27")	8	2652	3440
800/65 R 32 172A8 169B DT822 TL R1W (27")	-23	2714	3502
800/65 R 32 172A8 XM28 TL (27")	-115	2898	3723
900/60 R 32 176A8 176B MEGAXBIB TL R1W (27")	-23	2714	3603
900/60 R 32 176A8 176B MEGAXBIB TL R1W (27")	-115	2898	3787

ШИНЫ УПРАВЛЯЕМЫХ КОЛЕС

20 км/ч				ШИНЫ УПРАВЛЯЕМЫХ КОЛЕС	Вылет											
	2.0		1.9	14.9 R 24 150A8 147B A356 (11")	45						A	A	A	A	A	
	2.6		2.5	460/70 R 24 152A8 IT520 TL R4 (15")	-10			A	A	A	A	A	A	A		
2.7				460/70 R 24 152A8 IT520 TL R4 (15")	70			A	A	A		A	A			
	1.7	1.6		480/70 R 30 155A8 149E A370 HS TL R1W (16")	-50	A	A	A	A	A						A
1.8				480/70 R 30 155A8 149E A370 HS TL R1W (16")	39	A	A	A	A							A
	1.7		1.7	500/70 R 24 164A8 IMP AC 70G (16") (free) [redacted]	-10			A	A	A	A	A	A	A		
1.8				500/70 R 24 164A8 IMP AC 70G (16") (free)	70			A	A	A		A	A			
	1.3	1.3		500/85 R 24 171A8 IMP SVT TL (15") (free)	-10	A	A	A	A	A						A
1.3				500/85 R 24 171A8 IMP SVT TL (15") (free)	-1	A	A	A	A							A
	1.6	1.5		540/65 R 30 150D XM108 Speed Gen TL R1W (16")	-50	A	A	A	A	X						A
1.7				540/65 R 30 150D XM108 Speed Gen TL R1W (16")	39	A	A	A								A
	1.3	1.3		600/65 R 28 154A8 154B DT824 TL R1W (18")	-45	A	Y									A
1.4				600/65 R 28 154A8 154B DT824 TL R1W (18")	34	A										A
	1.0			620/75 R 26 166A8 166B DT824 TL R1W (20") (st)	-60											A
1.0				620/75 R 26 166A8 166B DT824 TL R1W (20") (st)	48											A

УПРАВЛЯЕМЫЙ МОСТ

- Неподвижн. управл. мост (в нижнем положении)
- Неподвижн. управл. мост (в верхнем положении)
- Регулир. усиленный. управляемый мост
- Ведущий задний мост 2

(A) = Допустимо
(X) = Только с H.D.A.S.A.
(Y) = Только с неподвижн. (ВП)

ZEIL06CX0099I0A

CX8050

ЖАТКИ

По полю 10 км: Зерн. жатка высок. произв-сти 15 фут.	Зерн. жатка высок. произв-сти 17 фут.	Зерн. жатка высок. произв-сти 20 фут.	Зерн. жатка типа «Экстра» 20 фут.	Зерн. жатка типа «Varifeed» 20 фут.	Зерн. жатка высок. произв-сти 24 фут.	Зерн. жатка типа «Экстра» 24 фут.	Зерн. жатка типа «Varifeed» 24 фут.	Секц. жатка 20 фут.	Секц. жатка 25 фут.	6 рядков (с соломоизмельчителем)	6 рядков жесткая (с соломоизмельчителем)	6 рядков секц. (без соломоизмельчителя)	6 рядков секц. (с соломоизмельчителем)	8 рядков секц. (без соломоизмельчителя)	8 рядков секц. (с соломоизмельчителем)	Дорога 25 км/ч: 6 рядков секц. (без соломоизмельчителя)	6 рядков секц. (с соломоизмельчителем)	8 рядков секц. (без соломоизмельчителя)	8 рядков секц. (с соломоизмельчителем)	Жатка не установлена	ШИНЫ ВЕДУЩИХ КОЛЕС	Выносной трак	Колея	[redacted] Габар. ширина
1.2	1.3	1.3	1.3	1.4	1.4	1,4	1,5	1,4	1,5	1,4	1.4	1.4	1.5	1.5	1.6	1.4	1.4	1.6	1.6	1.0	1050/50 R 32 178A8 MEGAXBIB M28 TL R1W (36")	-118	2904	3973
2.7	2.8	2.9	2.9	3.2	3.1	3.2	3.3	3.1	3.4	3.0	3.1	3.2	3.3	3.4	3.6	3.1	3.2			1.6	620/75 R 34 170A8 167B DT820 TL R1W (21")	148	2372	2980
2.2	2.3	2.5	2.5	2.7	2.7	2.7	2.8	2.7	2.9	2.5	2.7	2.7	2.8	3.0	3.1	2.9	3.0			1.4	650/75 R 32 172A8 169B DT822 TL R1W (21")	60	2548	3181
2.2	2.3	2.4	2.5	2.7	2.6	2.7	2.8	2.6	2.9	2.5	2.7	2.7	2.8	3.0	3.1	2.8	3.0			1.4	650/75 R 32 172A8 169B DT822 TL R1W (21")	-75	2818	3451
1.8	1.9	1.9	2.0	2.1	2.1	2.1	2.2	2.1	2.2	2.0	2.1	2.1	2.2	2.3	2.4	2.1	2.2	2.4	2.5	1.0	710/75 R 34 178A8 178B MEGAXBIB TL R1W (21")	38	2592	3282
1.8	1.9	1.9	2.0	2.1	2.1	2.1	2.2	2.1	2.2	2.0	2.1	2.1	2.2	2.3	2.4	2.2	2.2	2.4	2.5	1.0	710/75 R 34 178A8 178B MEGAXBIB TL R1W (21")	88	2492	3182
1.6	1.6	1.7	1.7	1.8	1.8	1.9	1.9	1.8	2.0	1.8	1.8	1.9	1.9	2.0	2.2	2.1	2.2			0.9	800/65 R 32 172A8 169B DT822 TL R1W (27")	8	2652	3440
1.6	1.6	1.7	1.7	1.8	1.8	1.9	1.9	1.8	2.0	1.8	1.8	1.9	1.9	2.0	2.2	2.1	2.2			0.9	800/65 R 32 172A8 169B DT822 TL R1W (27")	-23	2714	3502
1.6	1.7	1.7	1.8	1.9	1.9	1.9	2.0	1.9	2.0	1.8	1.9	1.9	2.0	2.1	2.2	2.0	2.1			1.1	800/65 R 32 172A8 XM28 TL (27")	-115	2898	3723
1.4	1.5	1.5	1.6	1.7	1.7	1.7	1.7	1.7	1.8	1.6	1.7	1.7	1.7	1.8	1.9	1.8	1.8	2.0	2.1	1.0	900/60 R 32 176A8 176B MEGAXBIB TL R1W (27")	-23	2714	3603
1.4	1.5	1.5	1.6	1.7	1.6	1.7	1.7	1.7	1.8	1.6	1.7	1.7	1.7	1.8	1.9	1.8	1.8	2.0	2.1	1.0	900/60 R 32 176A8 176B MEGAXBIB TL R1W (27")	-115	2898	3787

25 км/ч				ШИНЫ УПРАВЛЯЕМЫХ КОЛЕС	Вылет											
	2.4		2.3	14.9 R 24 150A8 147B A356 (11")	45						A	A	A	A	A	
	2.7		2.6	460/70 R 24 152A8 IT520 TL R4 (15")	-10			A	A	A	A	A	A	A		
2.8				460/70 R 24 152A8 IT520 TL R4 (15")	70			A	A	A		A	A			
	1.8	1.8		480/70 R 30 155A8 149E A370 HS TL R1W (16")	-50	A	A	A	A	A						A
2.0				480/70 R 30 155A8 149E A370 HS TL R1W (16")	39	A	A	A	A							A
	1.8		1.7	500/70 R 24 164A8 IMP AC 70G (16"[redacted]ree)	-10			A	A	A	A	A	A	A		
1.9				500/70 R 24 164A8 IMP AC 70G (16"[redacted]ree)	70			A	A	A		A	A			
	1.3	1.3		500/85 R 24 171A8 IMP SVT TL (15"[redacted]ree)	-10	A	A	A	A	A						A
1.4				500/85 R 24 171A8 IMP SVT TL (15"[redacted]ree)	-1	A	A	A	A							A
	1.8	1.8		540/65 R 30 150D XM108 Speed Ge[redacted]L R1W (16")	-50	A	A	A	A	X						A
1.9				540/65 R 30 150D XM108 Speed Gen TL R1W (16")	39	A	A	A								A
	1.6	1.5		600/65 R 28 154A8 154B DT824 TL R1W (18")	-45	A	Y									A
1.7				600/65 R 28 154A8 154B DT824 TL R1W (18")	34	A										A
	1.2			620/75 R 26 166A8 166B DT824 TL R1W (20") (st)	-60											A
1.2				620/75 R 26 166A8 166B DT824 TL R1W (20") (st)	48											A

УПРАВЛЯЕМЫЙ МОСТ

- Неподвижн. управл. мост (в нижнем положении)
- Неподвижн. управл. мост (в верхнем положении)
- Регулир. усиленный. управляемый мост
- Ведущий задний мост 2

(A) = Допустимо
(X) = Только с H.D.A.S.A.
(Y) = Только с неподвижн. (ВП)

ZEIL06CX0100I0A

CX8050

ЖАТКИ

По полю 10 км																		Дорога 30 км/ч				
Зерн. жатка высок. произв-сти 15 фут.	Зерн. жатка высок. произв-сти 17 фут.	Зерн. жатка высок. произв-сти 20 фут.	Зерн. жатка типа «Экстра» 20 фут.	Зерн. жатка типа «Varifeed» 20 фут.	Зерн. жатка высок. произв-сти 24	Зерн. жатка типа «Экстра» 24 фут.	Зерн. жатка типа «Varifeed» 24 фут.	Секц. жатка 20 фут.	Секц. жатка 25 фут.	6 рядков (с соломоизмельчителем)	6 рядков жесткая (с	6 рядков секц. (без соломоизмельчителя)	6 рядков секц. (с соломоизмельчителем)	8 рядков секц. (без соломоизмельчителя)	8 рядков секц. (с соломоизмельчителем)			6 рядков секц. (без соломоизмельчителя)	6 рядков секц. (с соломоизмельчителем)	8 рядков секц. (без соломоизмельчителя)	8 рядков секц. (с соломоизмельчителем)	Жатка не установлена
1.2	1.3	1.3	1.3	1.4	1.4	1.4	1.5	1.4	1.5	1.4	1.4	1.4	1.5	1.5	1.6			1.5	1.5	1.6	1.8	1.0
2.7	2.8	2.9	2.9	3.2	3.1	3.2	3.3	3.1	3.4	3.0	3.1	3.2	3.3	3.4	3.6							1.8
2.2	2.3	2.5	2.5	2.7	2.7	2.7	2.8	2.7	2.9	2.5	2.7	2.7	2.8	3.0	3.1			3.1	3.2			1.5
2.2	2.3	2.4	2.5	2.7	2.6	2.7	2.8	2.6	2.9	2.5	2.7	2.7	2.8	3.0	3.1			3.1	3.1			1.4
1.8	1.9	1.9	2.0	2.1	2.1	2.1	2.2	2.1	2.2	2.0	2.1	2.1	2.2	2.3	2.4			2.3	2.4	2.6	2.7	1.1
1.8	1.9	1.9	2.0	2.1	2.1	2.1	2.2	2.1	2.2	2.0	2.1	2.1	2.2	2.3	2.4			2.3	2.4	2.6	2.7	1.1
1.6	1.6	1.7	1.7	1.8	1.8	1.9	1.9	1.8	2.0	1.8	1.8	1.9	1.9	2.0	2.2			2.2	2.4			1.0
1.6	1.6	1.7	1.7	1.8	1.8	1.9	1.9	1.8	2.0	1.8	1.8	1.9	1.9	2.0	2.2			2.2	2.4			1.0
1.6	1.7	1.7	1.8	1.9	1.9	1.9	2.0	1.9	2.0	1.8	1.9	1.9	2.0	2.1	2.2			2.2	2.3			1.2
1.4	1.5	1.5	1.6	1.7	1.7	1.7	1.7	1.7	1.8	1.6	1.7	1.7	1.7	1.8	1.9			1.9	2.0	2.1	2.2	1.0
1.4	1.5	1.5	1.6	1.7	1.6	1.7	1.7	1.7	1.8	1.6	1.7	1.7	1.7	1.8	1.9			1.9	2.0	2.1	2.2	1.0

ШИНЫ ВЕДУЩИХ КОЛЕС

ШИНЫ ВЕДУЩИХ КОЛЕС	Выносной трак	Колея	Габар. ширина [redacted]
1050/50 R 32 178A8 MEGAXBIB M28 TL R1W (36")	-118	2904	3973
620/75 R 34 170A8 167B DT820 TL R1W (21")	148	2372	2980
650/75 R 32 172A8 169B DT822 TL R1W (21")	60	2548	3181
650/75 R 32 172A8 169B DT822 TL R1W (21")	-75	2818	3451
710/75 R 34 178A8 178B MEGAXBIB TL R1W (21")	38	2592	3282
710/75 R 34 178A8 178B MEGAXBIB TL R1W (21")	88	2492	3182
800/65 R 32 172A8 169B DT822 TL R1W (27")	8	2652	3440
800/65 R 32 172A8 169B DT822 TL R1W (27")	-23	2714	3502
800/65 R 32 172A8 XM28 TL (27")	-115	2898	3723
900/60 R 32 176A8 176B MEGAXBIB TL R1W (27")	-23	2714	3603
900/60 R 32 176A8 176B MEGAXBIB TL R1W (27")	-115	2898	3787

ШИНЫ УПРАВЛЯЕМЫХ КОЛЕС

30 км/ч				ШИНЫ УПРАВЛЯЕМЫХ КОЛЕС	Вылет											
	2.4		2.3	14.9 R 24 150A8 147B A356 (11")	45						A	A	A	A	A	
	2.7		2.7	460/70 R 24 152A8 IT520 TL R4 (15")	-10			A	A	A	A	A	A	A		
2.8				460/70 R 24 152A8 IT520 TL R4 (15")	70			A	A	A		A	A			
	2.0	1.9		480/70 R 30 155A8 149E A370 HS TL R1W (16")	-50	A	A	A	A	A						A
2.1				480/70 R 30 155A8 149E A370 HS TL R1W (16")	39	A	A	A	A							A
	1.9		1.9	500/70 R 24 164A8 IMP AC 70G (16") (free) [redacted]	-10			A	A	A	A	A	A	A		
2.0				500/70 R 24 164A8 IMP AC 70G (16") (free)	70			A	A	A		A	A			
	1.4	1.4		500/85 R 24 171A8 IMP SVT TL (15") (free)	-10	A	A	A	A	A						A
1.5				500/85 R 24 171A8 IMP SVT TL (15") (free)	-1	A	A	A	A							A
	2.0	1.9		540/65 R 30 150D XM108 Speed Gen TL R1W (16")	-50	A	A	A	A	X						A
2.1				540/65 R 30 150D XM108 Speed Gen TL R1W (16")	39	A	A	A								A
	1.7	1.6		600/65 R 28 154A8 154B DT824 TL R1W (18")	-45	A	Y									A
1.8				600/65 R 28 154A8 154B DT824 TL R1W (18")	34	A										A
	1.2			620/75 R 26 166A8 166B DT824 TL R1W (20") (st)	-60											A
1.3				620/75 R 26 166A8 166B DT824 TL R1W (20") (st)	48											A

УПРАВЛЯЕМЫЙ МОСТ

Неподвижн. управл. мост (в нижнем положении)

Неподвижн. управл. мост (в верхнем положении)

Регулир. усиленный. управляемый мост

Ведущий задний мост 2

(A) = Допустимо

(X) = Только с H.D.A.S.A.

(Y) = Только с неподвижн. (ВП)

ZEIL06CX0103I0A

CX8060-3.0m

ЖАТКИ

По полю 10 км																								Дорога 20 км/ч				
Зерн. жатка высок. произв-сти 17 фут.	Зерн. жатка высок. произв-сти 20 фут.	Зерн. жатка типа «Экстра» 20 фут.	Зерн. жатка типа «Varifeed» 20 фут.	Зерн. жатка высок. произв-сти 24 фут.	Зерн. жатка типа «Экстра» 24 фут.	Зерн. жатка типа «Varifeed» 24 фут.	Зерн. жатка высок. произв-сти 30 фут.	Зерн. жатка типа «Экстра» 30 фут.	Зерн. жатка типа «Varifeed» 30 фут.	Секц. жатка 20 фут.	Секц. жатка 25 фут.	6 рядков жесткая (с соломоизмельчителем)	6 рядков секц. (без соломоизмельчителя)	6 рядков секц. (с соломоизмельчителем)	8 рядков секц. (без соломоизмельчителя)	8 рядков секц. (с соломоизмельчителем)	6 рядков секц. (без соломоизмельчителя)	6 рядков секц. (с соломоизмельчителем)	8 рядков секц. (без соломоизмельчителя)	8 рядков секц. (с соломоизмельчителем)	Жатка не установлена
1.3	1.3	1.3	1.4	1.4	1.4	1.5	1.5	1.5	1.6	1.4	1.5	1.4	1.4	1.5	1.5	1.6	1.2	1.2	1.3	1.4	1.0
2.3	2.5	2.5	2.7	2.6	2.7	2.8	2.9	2.9	3.1	2.7	2.9	2.6	2.7	2.8	3.0	3.1	2.3	2.4	2.7	2.8	1.1
1.9	2.0	2.0	2.1	2.1	2.1	2.2	2.3	2.3	2.4	2.1	2.2	2.1	2.1	2.2	2.3	2.4	1.8	1.9	2.0	2.1	1.0
1.6	1.7	1.7	1.9	1.8	1.9	1.9	2.0	2.0	2.2	1.8	2.0	1.8	1.9	1.9	2.0	2.1	1.6	1.6	2.0	2.1	0.8
1.7	1.8	1.8	1.9	1.9	1.9	2.0	2.1	2.1	2.2	1.9	2.0	1.9	1.9	2.0	2.1	2.2	1.6	1.6	1.8	2.0	1.0
1.5	1.6	1.6	1.7	1.7	1.7	1.7	1.8	1.8	1.9	1.7	1.8	1.7	1.7	1.7	1.8	1.9	1.5	1.5	1.7	1.8	1.0
1.5	1.6	1.6	1.7	1.7	1.7	1.7	1.8	1.8	1.9	1.7	1.8	1.7	1.7	1.7	1.8	1.9	1.5	1.5	1.7	1.7	1.0

ШИНЫ ВЕДУЩИХ КОЛЕС

ШИНЫ ВЕДУЩИХ КОЛЕС	Выносной трак	Колея	Габар. ширина
1050/50 R 32 178A8 MEGAXBIB M28 TL R1W (36")	-118	3134	4203
650/75 R 32 172A8 169B DT822 TL R1W (21")	-115	3128	3761
710/75 R 34 178A8 178B MEGAXBIB TL R1W (21")	58	2782	3472
800/65 R 32 172A8 169B DT822 TL R1W (27")	8	2882	3670
800/65 R 32 172A8 XM28 TL (27")	-115	3128	3953
900/60 R 32 176A8 176B MEGAXBIB TL R1W (27")	-23	2944	3833
900/60 R 32 176A8 176B MEGAXBIB TL R1W (27")	-115	3128	4017

ШИНЫ УПРАВЛЯЕМЫХ КОЛЕС

20 км/ч			ШИНЫ УПРАВЛЯЕМЫХ КОЛЕС	Вылет							
	2.2	2.1	14.9 R 24 150A8 147B A356 (11")	45					A	A	
	2.8	2.7	460/70 R 24 152A8 IT520 TL R4 (15")	-10			A	A	A	A	
2.8			460/70 R 24 152A8 IT520 TL R4 (15")	70			A	A	A	A	
	1.9	1.8	480/70 R 30 155A8 149E A370 HS TL R1W (16")	-50	A	A	A				A
2.0			480/70 R 30 155A8 149E A370 HS TL R1W (16")	39	A	A	A				A
	1.8	1.8	500/70 R 24 164A8 IMP AC 70G (16" [redacted]ree)	-10			A	A	A	A	
1.9			500/70 R 24 164A8 IMP AC 70G (16" [redacted]ree)	70			A	A		A	
	1.3	1.3	500/85 R 24 171A8 IMP SVT TL (15" [redacted]ree)	-10	A	A	A	A			A
1.4			500/85 R 24 171A8 IMP SVT TL (15" [redacted]ree)	-1	A	A	A				A
	1.7	1.7	540/65 R 30 150D XM108 Speed Ge[redacted]TL R1W (16")	-50	A	A	A				A
1.8			540/65 R 30 150D XM108 Speed Gen TL R1W (16")	39	A	A	A				A
	1.5	1.4	600/65 R 28 154A8 154B DT824 TL R1W (18")	-45	A						A
1.6			600/65 R 28 154A8 154B DT824 TL R1W (18")	34	A						A
	1.1		620/75 R 26 166A8 166B DT824 TL R1W (20") (st)	-60							A
1.1			620/75 R 26 166A8 166B DT824 TL R1W (20") (st)	48							A

УПРАВЛЯЕМЫЙ МОСТ

- Неподвижн. управл. мост (в нижнем положении)
- [redacted]
- Неподвижн. управл. мост (в верхнем положении)
- [redacted]
- Регулир. усиленный. управляемый мост
- Ведущий задний мост 2

(A) = Допустимо

ZEIL06CX0098I0A

CX8060-3.0m

ЖАТКИ

По полю 10 км																		Дорога 25 км/ч				
Зерн. жатка высок. произв-сти 17 фут.	Зерн. жатка высок. произв-сти 20 фут.	Зерн. жатка типа «Экстра» 20 фут.	Зерн. жатка типа «Vanfeed» 20 фут.	Зерн. жатка высок. произв-сти 24 фут.	Зерн. жатка типа «Экстра» 24 фут.	Зерн. жатка типа «Vanfeed» 24 фут.	Зерн. жатка высок. произв-сти 30 фут.	Зерн. жатка типа «Экстра» 30 фут.	Зерн. жатка типа «Vanfeed» 30 фут.	Сенц. жатка 20 фут.	Сенц. жатка 25 фут.	6 рядков жесткая (с соломоизмельч-ителем)	6 рядков сенц. (без соломоизмельчителя)	6 рядков сенц. (с соломоизмельч-ителем)	8 рядков сенц. (без соломоизмельчителя)	8 рядков сенц. (с соломоизмельч-ителем)		6 рядков сенц. (без соломоизмельчителя)	6 рядков сенц. (с соломоизмельч-ителем)	8 рядков сенц. (без соломоизмельчителя)	8 рядков сенц. (с соломоизмельч-ителем)	Жатка не установлена
1.3	1.3	1.3	1.4	1.4	1.4	1.5	1.5	1.5	1.6	1.4	1.5	1.4	1.4	1.5	1.5	1.6		1.4	1.5	1.6	1.6	1.0
2.3	2.5	2.5	2.7	2.6	2.7	2.8	2.9	2.9	3.1	2.7	2.9	2.6	2.7	2.8	3.0	3.1		2.9	3.0			1.4
1.9	2.0	2.0	2.1	2.1	2.1	2.2	2.3	2.3	2.4	2.1	2.2	2.1	2.1	2.2	2.3	2.4		2.2	2.2	2.4	2.6	1.0
1.6	1.7	1.7	1.9	1.8	1.9	1.9	2.0	2.0	2.2	1.8	2.0	1.8	1.9	1.9	2.0	2.1		2.1	2.2			1.0
1.7	1.8	1.8	1.9	1.9	1.9	2.0	2.1	2.1	2.2	1.9	2.0	1.9	1.9	2.0	2.1	2.2		2.0	2.1			1.1
1.5	1.6	1.6	1.7	1.7	1.7	1.7	1.8	1.8	1.9	1.7	1.8	1.7	1.7	1.7	1.8	1.9		1.8	1.9	2.0	2.1	1.0
1.5	1.6	1.6	1.7	1.7	1.7	1.7	1.8	1.8	1.9	1.7	1.8	1.7	1.7	1.7	1.8	1.9		1.8	1.8	2.0	2.1	1.0

ШИНЫ ВЕДУЩИХ КОЛЕС

	Выносной трак	Колея	Габар. ширина
1050/50 R 32 178A8 MEGAXBIB M28 TL R1W (36")	-118	3134	4203
650/75 R 32 172A8 169B DT822 TL R1W (21")	-115	3128	3761
710/75 R 34 178A8 178B MEGAXBIB TL R1W (21")	58	2782	3472
800/65 R 32 172A8 169B DT822 TL R1W (27")	8	2882	3670
800/65 R 32 172A8 XM28 TL (27")	-115	3128	3953
900/60 R 32 176A8 176B MEGAXBIB TL R1W (27")	-23	2944	3833
900/60 R 32 176A8 176B MEGAXBIB TL R1W (27")	-115	3128	4017

ШИНЫ УПРАВЛЯЕМЫХ КОЛЕС

25 км/ч				Вылет							
	2.6		2.5	14.9 R 24 150A8 147B A356 (11")	45					A	A
	2.8		2.8	460/70 R 24 152A8 IT520 TL R4 (15")	-10			A	A	A	A
2.9				460/70 R 24 152A8 IT520 TL R4 (15")	70			A	A	A	A
	2.0	2.0		480/70 R 30 155A8 149E A370 HS TL R1W (16")	-50	A	A	A			A
2.2				480/70 R 30 155A8 149E A370 HS TL R1W (16")	39	A	A	A			A
	1.9		1.9	500/70 R 24 164A8 IMP AC 70G (16")	-10			A	A	A	A
2.0				500/70 R 24 164A8 IMP AC 70G (16") (free)	70			A	A		A
	1.4	1.4		500/85 R 24 171A8 IMP SVT TL (15") (free)	-10	A	A	A	A		A
1.5				500/85 R 24 171A8 IMP SVT TL (15") (free)	-1	A	A	A			A
	2.0	2.0		540/65 R 30 150D XM108 Speed Gen TL R1W (16") (free)	-50	A	A	A			A
2.1				540/65 R 30 150D XM108 Speed Gen TL R1W (16")	39	A	A	A			A
	1.7	1.7		600/65 R 28 154A8 154B DT824 TL R1W (18")	-45	A					A
1.8				600/65 R 28 154A8 154B DT824 TL R1W (18")	34	A					A
	1.3			620/75 R 26 166A8 166B DT824 TL R1W (20") (st)	-60						A
1.4				620/75 R 26 166A8 166B DT824 TL R1W (20") (st)	48						A

УПРАВЛЯЕМЫЙ МОСТ

- Неподвижн. управл. мост (в нижнем положении)
- Неподвижн. управл. мост (в верхнем положении)
- Регулир. усиленный. управляемый мост
- Ведущий задний мост 2

(A) = Допустимо

ZEIL06CX0097I0A

CX8060-3.0m

ЖАТКИ

По полю 10 км																					Дорога 30 км/ч				
Зерн. жатка высок. произв-сти 17 фут.	Зерн. жатка высок. произв-сти 20 фут.	Зерн. жатка типа «Экстра» 20 фут.	Зерн. жатка типа «Varifeed» 20 фут.	Зерн. жатка высок. произв-сти 24 фут.	Зерн. жатка типа «Экстра» 24 фут.	Зерн. жатка типа «Varifeed» 24 фут.	Зерн. жатка высок. произв-сти 30 фут.	Зерн. жатка типа «Экстра» 30 фут.	Зерн. жатка типа «Varifeed» 30 фут.	Секц. жатка 20 фут.	Секц. жатка 25 фут.	6 рядков жесткая (с соломоизмель-чителем)	6 рядков секц. (без соломоизмель-чителя)	6 рядков секц. (с соломоизмель-чителем)	8 рядков секц. (без соломоизмель-чителя)	8 рядков секц. (с соломоизмель-чителем)			6 рядков секц. (без соломоизмель-чителя)	6 рядков секц. (с соломоизмель-чителем)	8 рядков секц. (без соломоизмель-чителя)	8 рядков секц. (с соломоизмель-чителем)	Жатка не установлена		
1.3	1.3	1.3	1.4	1.4	1.4	1.5	1.5	1.5	1.6	1.4	1.5	1.4	1.4	1.5	1.5	1.6			1.5	1.5	1.6	1.8	1.0		
2.3	2.5	2.5	2.7	2.6	2.7	2.8	2.9	2.9	3.1	2.7	2.9	2.6	2.7	2.8	3.0	3.1							1.4		
1.9	2.0	2.0	2.1	2.1	2.1	2.2	2.3	2.3	2.4	2.1	2.2	2.1	2.1	2.2	2.3	2.4			2.3	2.4	2.6	2.7	1.1		
1.6	1.7	1.7	1.9	1.8	1.9	1.9	2.0	2.0	2.2	1.8	2.0	1.8	1.9	1.9	2.0	2.1							1.0		
1.7	1.8	1.8	1.9	1.9	1.9	2.0	2.1	2.1	2.2	1.9	2.0	1.9	1.9	2.0	2.1	2.2							1.2		
1.5	1.6	1.6	1.7	1.7	1.7	1.7	1.8	1.8	1.9	1.7	1.8	1.7	1.7	1.7	1.8	1.9			1.9	2.0	2.2	2.2	1.0		
1.5	1.6	1.6	1.7	1.7	1.7	1.7	1.8	1.8	1.9	1.7	1.8	1.7	1.7	1.7	1.8	1.9			1.9	2.0	2.1	2.2	1.0		

ШИНЫ ВЕДУЩИХ КОЛЕС

ШИНЫ ВЕДУЩИХ КОЛЕС	Выносной трак	Колея	Габар. ширина
1050/50 R 32 178A8 MEGAXBIB M28 TL R1W (36")	-118	3134	4203
650/75 R 32 172A8 169B DT822 TL R1W (21")	-115	3128	3761
710/75 R 34 178A8 178B MEGAXBIB TL R1W (21")	58	2782	3472
800/65 R 32 172A8 169B DT822 TL R1W (27")	8	2882	3670
800/65 R 32 172A8 XM28 TL (27")	-115	3128	3953
900/60 R 32 176A8 176B MEGAXBIB TL R1W (27")	-23	2944	3833
900/60 R 32 176A8 176B MEGAXBIB TL R1W (27")	-115	3128	4017

ШИНЫ УПРАВЛЯЕМЫХ КОЛЕС

30 км/ч			ШИНЫ УПРАВЛЯЕМЫХ КОЛЕС	Вылет						
	2.7	2.6	14.9 R 24 150A8 147B A356 (11")	45					A	A
	2.9	2.8	460/70 R 24 152A8 IT520 TL R4 (15")	-10			A	A	A	A
3.0			460/70 R 24 152A8 IT520 TL R4 (15")	70			A	A	A	A
	2.2	2.1	480/70 R 30 155A8 149E A370 HS TL R1W (16")	-50	A	A	A			A
2.3			480/70 R 30 155A8 149E A370 HS TL R1W (16")	39	A	A	A			A
	2.0	2.0	500/70 R 24 164A8 IMP AC 70G (16" [redacted]ree)	-10			A	A	A	A
2.1			500/70 R 24 164A8 IMP AC 70G (16" [redacted]ree)	70			A	A		A
	1.5	1.5	500/85 R 24 171A8 IMP SVT TL (15" [redacted]ree)	-10	A	A	A	A		A
1.6			500/85 R 24 171A8 IMP SVT TL (15" [redacted]ree)	-1	A	A	A			A
	2.1	2.1	540/65 R 30 150D XM108 Speed Gen [redacted]L R1W (16")	-50	A	A	A			A
2.2			540/65 R 30 150D XM108 Speed Gen TL R1W (16")	39	A	A	A			A
		1.8	600/65 R 28 154A8 154B DT824 TL R1W (18")	-45	A					A
2.0			600/65 R 28 154A8 154B DT824 TL R1W (18")	34	A					A
	1.4		620/75 R 26 166A8 166B DT824 TL R1W (20") (st)	-60						A
1.5			620/75 R 26 166A8 166B DT824 TL R1W (20") (st)	48						A

УПРАВЛЯЕМЫЙ МОСТ

- Неподвижн. управл. мост (в верхнем положении)
- Неподвижн. управл. мост (в нижнем положении)
- Регулир. усиленный. управляемый мост
- Ведущий задний мост 2

(A) = Допустимо

ZEIL06CX0096I0A

CX8070-3.0m

ЖАТКИ

По полю 10 км																					Дорога 20 км/ч				
Зерн. жатка высок. произв-сти 17 фут.	Зерн. жатка высок. произв-сти 20 фут.	Зерн. жатка типа «Экстра» 20 фут.	Зерн. жатка типа «Varifeed» 20 фут.	Зерн. жатка высок. произв-сти 24 фут.	Зерн. жатка типа «Экстра» 24 фут.	Зерн. жатка типа «Varifeed» 24 фут.	Зерн. жатка высок. произв-сти 30 фут.	Зерн. жатка типа «Экстра» 30 фут.	Зерн. жатка типа «Varifeed» 30 фут.	Секц. жатка 20 фут.	Секц. жатка 25 фут.	6 рядков жесткая (с соломоизмельчителем)	6 рядков секц. (без соломоизмельчителя)	6 рядков секц. (с соломоизмельчителем)	8 рядков секц. (без соломоизмельчителя)	8 рядков секц. (с соломоизмельчителем)			6 рядков секц. (без соломоизмельчителя)	6 рядков секц. (с соломоизмельчителем)	8 рядков секц. (без соломоизмельчителя)	8 рядков секц. (с соломоизмельчителем)	Жатка не установлена
1.3	1.3	1.3	1.4	1.4	1.4	1.5	1.5	1.5	1.6	1.4	1.5	1.4	1.4	1.5	1.5	1.6			1.2	1.2	1.3	1.4	1.0
2.3	2.4	2.4	2.6	2.6	2.7	2.8	2.9	2.9	3.0	2.6	2.8	2.6	2.7	2.8	3.0	3.1			2.3	2.4	2.6	2.8	1.1
1.9	1.9	1.9	2.1	2.1	2.1	2.2	2.2	2.3	2.4	2.1	2.2	2.1	2.1	2.2	2.3	2.4			1.8	1.8	2.0	2.1	1.0
1.6	1.7	1.7	1.8	1.8	1.8	1.9	2.0	2.0	2.1	1.8	2.0	1.8	1.9	1.9	2.0	2.2			1.5	1.6	1.9	2.1	0.7
1.7	1.7	1.7	1.9	1.9	1.9	2.0	2.0	2.1	2.2	1.9	2.0	1.9	1.9	2.0	2.1	2.2			1.6	1.6	1.8	1.9	1.0
1.5	1.5	1.5	1.7	1.6	1.7	1.7	1.8	1.8	1.9	1.6	1.8	1.7	1.7	1.7	1.8	1.9			1.4	1.5	1.6	1.7	1.0
1.5	1.5	1.5	1.6	1.6	1.7	1.7	1.8	1.8	1.9	1.6	1.8	1.7	1.7	1.7	1.8	1.9			1.4	1.5	1.6	1.7	1.0

ШИНЫ ВЕДУЩИХ КОЛЕС

ШИНЫ ВЕДУЩИХ КОЛЕС	Выносной трак	Колея	Габар. ширина
1050/50 R 32 178A8 MEGAXBIB M28 TL R1W (36")	-118	3134	4203
650/75 R 32 172A8 169B DT822 TL R1W (21")	-115	3128	3761
710/75 R 34 178A8 178B MEGAXBIB TL R1W (21")	58	2782	3472
800/65 R 32 172A8 169B DT822 TL R1W (27")	8	2882	3670
800/65 R 32 172A8 XM28 TL (27")	-115	3128	3953
900/60 R 32 176A8 176B MEGAXBIB TL R1W (27")	-23	2944	3833
900/60 R 32 176A8 176B MEGAXBIB TL R1W (27")	-115	3128	4017

ШИНЫ УПРАВЛЯЕМЫХ КОЛЕС

20 км/ч			ШИНЫ УПРАВЛЯЕМЫХ КОЛЕС	Вылет									
	2.3	2.2	14.9 R 24 150A8 147B A356 (11")	45							A	A	
	2.8	2.7	460/70 R 24 152A8 IT520 TL R4 (15")	-10			A	A	A	A	A		
2.9			460/70 R 24 152A8 IT520 TL R4 (15")	70			A	A	A	A	A		
	1.9	1.8	480/70 R 30 155A8 149E A370 HS TL R1W (16")	-50	A	A	A						A
2.0			480/70 R 30 155A8 149E A370 HS TL R1W (16")	39	A	A	A						A
	1.9	1.8	500/70 R 24 164A8 IMP AC 70G (16") (free)	-10			A	A	A	A	A		
1.9			500/70 R 24 164A8 IMP AC 70G (16") (free)	70			A	A			A		
	1.4	1.3	500/85 R 24 171A8 IMP SVT TL (15") (free)	-10	A	A	A	A					A
1.4			500/85 R 24 171A8 IMP SVT TL (15") (free)	-1	A	A	A						A
	1.8	1.7	540/65 R 30 150D XM108 Speed Gen TL R1W (16")	-50	A	A	A						A
1.9			540/65 R 30 150D XM108 Speed Gen TL R1W (16")	39	A	A	A						A
	1.5	1.5	600/65 R 28 154A8 154B DT824 TL R1W (18")	-45	A								A
1.6			600/65 R 28 154A8 154B DT824 TL R1W (18")	34	A								A
	1.1		620/75 R 26 166A8 166B DT824 TL R1W (20") (st)	-60									A
1.2			620/75 R 26 166A8 166B DT824 TL R1W (20") (st)	48									A

УПРАВЛЯЕМЫЙ МОСТ

- Неподвижн. управл. мост (в верхнем положении)
- Неподвижн. управл. мост (в нижнем положении)
- Регулир. усиленный. управляемый мост
- Ведущий задний мост 2

(A) = Допустимо

ZEIL06CX0112I0A

CX8070-3.0m

ЖАТКИ

По полю 10 км																	Дорога 25 км/ч				
Зерн. жатка высок. произв-сти 17 фут.	Зерн. жатка высок. произв-сти 20 фут.	Зерн. жатка типа «Экстра» 20 фут.	Зерн. жатка типа «Varifeed» 20 фут.	Зерн. жатка высок. произв-сти 24 фут.	Зерн. жатка типа «Экстра» 24 фут.	Зерн. жатка типа «Varifeed» 24 фут.	Зерн. жатка высок. произв-сти 30 фут.	Зерн. жатка типа «Экстра» 30 фут.	Зерн. жатка типа «Varifeed» 30 фут.	Секц. жатка 20 фут.	Секц. жатка 25 фут.	6 рядков жесткая (с соломоизмельчителем)	6 рядков секц. (без соломоизмельчителя)	6 рядков секц. (с соломоизмельчителем)	8 рядков секц. (без соломоизмельчителя)	8 рядков секц. (с соломоизмельчителем)	6 рядков секц. (без соломоизмельчителя)	6 рядков секц. (с соломоизмельчителем)	8 рядков секц. (без соломоизмельчителя)	8 рядков секц. (с соломоизмельчителем)	Жатка не установлена
1.3	1.3	1.3	1.4	1.4	1.4	1.5	1.5	1.5	1.6	1.4	1.5	1.4	1.4	1.5	1.5	1.6	1.4	1.4	1.5	1.6	1.0
2.3	2.4	2.4	2.6	2.6	2.7	2.8	2.9	2.9	3.0	2.6	2.8	2.6	2.7	2.8	3.0	3.1	2.8	2.9	3.2		1.3
1.9	1.9	1.9	2.1	2.1	2.1	2.2	2.2	2.3	2.4	2.1	2.2	2.1	2.1	2.2	2.3	2.4	2.1	2.2	2.4	2.5	1.0
1.6	1.7	1.7	1.8	1.8	1.8	1.9	2.0	2.0	2.1	1.8	2.0	1.8	1.9	1.9	2.0	2.2	2.1	2.2	2.4		0.9
1.7	1.7	1.7	1.9	1.9	1.9	2.0	2.0	2.1	2.2	1.9	2.0	1.9	1.9	2.0	2.1	2.2	2.0	2.1	2.4		1.1
1.5	1.5	1.5	1.7	1.6	1.7	1.7	1.8	1.8	1.9	1.6	1.8	1.7	1.7	1.7	1.8	1.9	1.8	1.8	2.0	2.1	1.0
1.5	1.5	1.5	1.6	1.6	1.7	1.7	1.8	1.8	1.9	1.6	1.8	1.7	1.7	1.7	1.8	1.9	1.8	1.8	2.0	2.1	1.0

ШИНЫ ВЕДУЩИХ КОЛЕС

ШИНЫ ВЕДУЩИХ КОЛЕС	Выносной трак	Колея	Габар. ширина
1050/50 R 32 178A8 MEGAXBIB M28 TL R1W (36")	-118	3134	4203
650/75 R 32 172A8 169B DT822 TL R1W (21")	-115	3128	3761
710/75 R 34 178A8 178B MEGAXBIB TL R1W (21")	58	2782	3472
800/65 R 32 172A8 169B DT822 TL R1W (27")	8	2882	3670
800/65 R 32 172A8 XM28 TL (27")	-115	3128	3953
900/60 R 32 176A8 176B MEGAXBIB TL R1W (27")	-23	2944	3833
900/60 R 32 176A8 176B MEGAXBIB TL R1W (27")	-115	3128	4017

[redacted]ШИНЫ УПРАВЛЯЕМЫХ КОЛЕС

25 км/ч				ШИНЫ УПРАВЛЯЕМЫХ КОЛЕС	Вылет							
	2.7		2.6	14.9 R 24 150A8 147B A356 (11")	45					A	A	
	2.9		2.8	460/70 R 24 152A8 IT520 TL R4 (15")	-10			A	A	A	A	
3.0				460/70 R 24 152A8 IT520 TL R4 (15")	70			A	A	A	A	
	2.1	2.0		480/70 R 30 155A8 149E A370 HS TL R1W (16")	-50	A	A	A				A
2.2				480/70 R 30 155A8 149E A370 HS TL R1W (16")	39	A	A	A				A
	1.9		1.9	500/70 R 24 164A8 IMP AC 70G (16"[redacted]ree)	-10			A	A	A	A	
2.0				500/70 R 24 164A8 IMP AC 70G (16"[redacted]ree)	70			A	A		A	
	1.5	1.4		500/85 R 24 171A8 IMP SVT TL (15"[redacted]ree)	-10	A	A	A				A
1.5				500/85 R 24 171A8 IMP SVT TL (15"[redacted]ree)	-1	A	A	A				A
	2.1	2.0		540/65 R 30 150D XM108 Speed Ge[redacted]L R1W (16")	-50	A	A	A				A
2.2				540/65 R 30 150D XM108 Speed Gen TL R1W (16")	39	A	A	A				A
	1.8	1.7		600/65 R 28 154A8 154B DT824 TL R1W (18")	-45	A						A
1.9				600/65 R 28 154A8 154B DT824 TL R1W (18")	34	A						A
	1.3			620/75 R 26 166A8 166B DT824 TL R1W (20") (st)	-60							A
1.4				620/75 R 26 166A8 166B DT824 TL R1W (20") (st)	48							A

УПРАВЛЯЕМЫЙ МОСТ

- Неподвижн. управл. мост (в верхнем положении)
- Неподвижн. управл. мост (в нижнем положении)
- Регулир. усиленный. управляемый мост
- Ведущий задний мост 2

(A) = Допустимо

ZEIL06CX0111I0A

CX8070-3.0m

ЖАТКИ

По полю 10 км																								Дорога 30 км/ч				
Зерн. жатка высок. произв-сти 17 фут.	Зерн. жатка высок. произв-сти 20 фут.	Зерн. жатка типа «Экстра» 20 фут.	Зерн. жатка типа «Varifeed» 20 фут.	Зерн. жатка высок. произв-сти 24 фут.	Зерн. жатка типа «Экстра» 24 фут.	Зерн. жатка типа «Varifeed» 24 фут.	Зерн. жатка высок. произв-сти 30 фут.	Зерн. жатка типа «Экстра» 30 фут.	Зерн. жатка типа «Varifeed» 30 фут.	Секц. жатка 20 фут.	Секц. жатка 25 фут.	6 рядков жесткая (с соломоизмельчителем)	6 рядков секц. (без соломоизмельчителя)	6 рядков секц. (с соломоизмельчителем)	8 рядков секц. (без соломоизмельчителя)	8 рядков секц. (с соломоизмельчителем)			6 рядков секц. (без соломоизмельчителя)	6 рядков секц. (с соломоизмельчителем)	8 рядков секц. (без соломоизмельчителя)	8 рядков секц. (с соломоизмельчителем)	Жатка не установлена		
1.3	1.3	1.3	1.4	1.4	1.4	1.5	1.5	1.5	1.6	1.4	1.5	1.4	1.4	1.5	1.5	1.6			1.5	1.5	1.6	1.8	1.0		
2.3	2.4	2.4	2.6	2.6	2.7	2.8	2.9	2.9	3.0	2.6	2.8	2.6	2.7	2.8	3.0	3.1							1.4		
1.9	1.9	1.9	2.1	2.1	2.1	2.2	2.2	2.3	2.4	2.1	2.2	2.1	2.1	2.2	2.3	2.4			2.3	2.4	2.6	2.7	1.1		
1.6	1.7	1.7	1.8	1.8	1.8	1.9	2.0	2.0	2.1	1.8	2.0	1.8	1.9	1.9	2.0	2.2							1.0		
1.7	1.7	1.7	1.9	1.9	1.9	2.0	2.0	2.1	2.2	1.9	2.0	1.9	1.9	2.0	2.1	2.2							1.2		
1.5	1.5	1.5	1.7	1.6	1.7	1.7	1.8	1.8	1.9	1.6	1.8	1.7	1.7	1.7	1.8	1.9			1.9	2.0	2.1	2.2	1.0		
1.5	1.5	1.5	1.6	1.6	1.7	1.7	1.8	1.8	1.9	1.6	1.8	1.7	1.7	1.7	1.8	1.9			1.9	1.9	2.1	2.2	1.0		

ШИНЫ ВЕДУЩИХ КОЛЕС

	Выносной трак	Колея	абар. ширина
1050/50 R 32 178A8 MEGAXBIB M28 TL R1W (36")	-118	3134	4203
650/75 R 32 172A8 169B DT822 TL R1W (21")	-115	3128	3761
710/75 R 34 178A8 178B MEGAXBIB TL R1W (21")	58	2782	3472
800/65 R 32 172A8 169B DT822 TL R1W (27")	8	2882	3670
800/65 R 32 172A8 XM28 TL (27")	-115	3128	3953
900/60 R 32 176A8 176B MEGAXBIB TL R1W (27")	-23	2944	3833
900/60 R 32 176A8 176B MEGAXBIB TL R1W (27")	-115	3128	4017

ШИНЫ УПРАВЛЯЕМЫХ КОЛЕС

30 км/ч					Вылет
	2.8		2.7	14.9 R 24 150A8 147B A356 (11")	45
	2.9		2.9	460/70 R 24 152A8 IT520 TL R4 (15")	-10
3.0				460/70 R 24 152A8 IT520 TL R4 (15")	70
	2.2	2.2		480/70 R 30 155A8 149E A370 HS TL R1W (16")	-50
2.4				480/70 R 30 155A8 149E A370 HS TL R1W (16")	39
	2.1		2.0	500/70 R 24 164A8 IMP AC 70G (16") (free)	-10
2.1				500/70 R 24 164A8 IMP AC 70G (16") (free)	70
	1.5	1.5		500/85 R 24 171A8 IMP SVT TL (15") (free)	-10
1.6				500/85 R 24 171A8 IMP SVT TL (15") (free)	-1
	2.2	2.1		540/65 R 30 150D XM108 Speed Gen TL R1W (16")	-50
2.3				540/65 R 30 150D XM108 Speed Gen TL R1W (16")	39
	1.9	1.8		600/65 R 28 154A8 154B DT824 TL R1W (18")	-45
2.1				600/65 R 28 154A8 154B DT824 TL R1W (18")	34
	1.4			620/75 R 26 166A8 166B DT824 TL R1W (20") (st)	-60
1.5				620/75 R 26 166A8 166B DT824 TL R1W (20") (st)	48

							A	A			
			A	A	A	A	A				
			A	A	A	A					
A	A	A									A
A	A	A									A
			A	A	A	A					
			A	A		A					
A	A	A	A								A
A	A	A									A
A	A	A									A
A	A	A									A
A											A
A											A
											A
											A

УПРАВЛЯЕМЫЙ МОСТ

- Неподвижн. управл. мост (в верхнем положении)
- Неподвижн. управл. мост (в нижнем положении)
- Регулир. усиленный. управляемый мост
- Ведущий задний мост 2

(A) = Допустимо

ZEIL06CX0110I0A

CX8080-3.3m

ЖАТКИ

По полю 10 км																	Дорога 20 км/ч				
Зерн. жатка высок. произв-сти 17 фут.	Зерн. жатка высок. произв-сти 20 фут.	Зерн. жатка типа «Экстра» 20 фут.	Зерн. жатка типа «Varifeed» 20 фут.	Зерн. жатка высок. произв-сти 24 фут.	Зерн. жатка типа «Экстра» 24 фут.	Зерн. жатка типа «Varifeed» 24 фут.	Зерн. жатка высок. произв-сти 30 фут.	Зерн. жатка типа «Экстра» 30 фут.	Зерн. жатка типа «Varifeed» 30 фут.	Секц. жатка 20 фут.	Секц. жатка 25 фут.	6 рядков жесткая (с соломоизмельчителем)	6 рядков секц. (без соломоизмельчителя)	6 рядков секц. (с соломоизмельчителем)	8 рядков секц. (без соломоизмельчителя)	8 рядков секц. (с соломоизмельчителем)	6 рядков секц. (без соломоизмельчителя)	6 рядков секц. (с соломоизмельчителем)	8 рядков секц. (с соломоизмельчителем)	8 рядков секц. (с соломоизмельчителем)	Жатка не установлена
1.4	1.5	1.5	1.6	1.6	1.6	1.6	1.7	1.7	1.8	1.6	1.6	1.6	1.7	1.7	1.8	1.9	1.3	1.3	1.4	1.4	1.0
2.7	2.8	2.8	3.0	3.0	3.0	3.2	3.3	3.3	3.5	3.0	3.3	3.2	3.3	3.4	3.6	3.7	2.4	2.5	2.8	3.0	1.2
2.1	2.2	2.2	2.3	2.3	2.4	2.4	2.5	2.5	2.6	2.3	2.5	2.5	2.5	2.6	2.7	2.8	1.9	2.0	2.1	2.2	1.0
1.9	1.9	1.9	2.1	2.1	2.1	2.2	2.4	2.4	2.6	2.1	2.3	2.3	2.4	2.5	2.7	2.8	1.7	1.8	2.1	2.2	0.8
1.9	2.0	2.0	2.1	2.1	2.2	2.2	2.3	2.3	2.4	2.1	2.3	2.3	2.3	2.4	2.5	2.6	1.6	1.7	2.0	2.1	1.0
1.7	1.7	1.8	1.9	1.8	1.9	1.9	2.0	2.0	2.1	1.9	2.0	2.0	2.0	2.0	2.1	2.2	1.5	1.6	1.8	1.8	1.0
1.7	1.7	1.8	1.9	1.8	1.9	1.9	2.0	2.0	2.1	1.9	2.0	2.0	2.0	2.0	2.1	2.2	1.5	1.6	1.8	1.8	1.0

ШИНЫ ВЕДУЩИХ КОЛЕС

	Выносной трак	Колея	Габар. ширина
1050/50 R 32 178A8 MEGAXBIB M28 TL R1W (36")	-118	3134	4203
650/75 R 32 172A8 169B DT822 TL R1W (21")	-115	3128	3761
710/75 R 34 178A8 178B MEGAXBIB TL R1W (21")	58	2782	3472
800/65 R 32 172A8 169B DT822 TL R1W (27")	8	2882	3670
800/65 R 32 172A8 XM28 TL (27")	-115	3128	3953
900/60 R 32 176A8 176B MEGAXBIB TL R1W (27")	-23	2944	3833
900/60 R 32 176A8 176B MEGAXBIB TL R1W (27")	-115	3128	4017

ШИНЫ УПРАВЛЯЕМЫХ КОЛЕС

20 км/ч					Вылет							
	2.1	2.1		480/70 R 30 155A8 149E A370 HS TL R1W (16")	-50	A	A	A				A
2.2				480/70 R 30 155A8 149E A370 HS TL R1W (16")	37	A	A	A				A
	2.0		2.0	500/70 R 24 164A8 IMP AC 70G (16" [illegible])	-10			A	A	A	A	
2.1				500/70 R 24 164A8 IMP AC 70G (16" [illegible])	70			A	A		A	
	1.5	1.4		500/85 R 24 171A8 IMP SVT TL (15" [illegible])	-10	A	A	A	A			A
1.5				500/85 R 24 171A8 IMP SVT TL (15" [illegible])	-1	A	A	A				A
	1.9	1.9		540/65 R 30 150D XM108 Speed Gen TL R1W (16")	-50	A	A	A				A
2.0				540/65 R 30 150D XM108 Speed Gen TL R1W (16")	37	A	A	A				A
	1.7	1.6		600/65 R 28 154A8 154B DT824 TL R1W (18")	-45	A						A
1.8				600/65 R 28 154A8 154B DT824 TL R1W (18")	34	A						A
	1.2			620/75 R 26 166A8 166B DT824 TL R1W (20") (st)	-60							A
1.3				620/75 R 26 166A8 166B DT824 TL R1W (20") (st)	48							A

УПРАВЛЯЕМЫЙ МОСТ

- Неподвижн. управл. мост (в верхнем положении)
- Неподвижн. управл. мост (в нижнем положении)
- Регулир. усиленный. управляемый мост
- Ведущий задний мост 2

(A) = Допустимо

ZEIL06CX0107I0A

CX8080-3.3m

ЖАТКИ

По полю 10 км																	Дорога 25 км/ч				
Зерн. жатка высок. произ-сти 17 фут.	Зерн. жатка высок. произ-сти 20 фут.	Зерн. жатка типа «Экстра» 20 фут.	Зерн. жатка типа «Varifeed» 20 фут.	Зерн. жатка высок. произ-сти 24 фут.	Зерн. жатка типа «Экстра» 24 фут.	Зерн. жатка типа «Varifeed» 24 фут.	Зерн. жатка высок. произ-сти 30 фут.	Зерн. жатка типа «Экстра» 30 фут.	Зерн. жатка типа «Varifeed» 30 фут.	Сенц. жатка 20 фут.	Сенц. жатка 25 фут.	6 рядков жесткая (с соломоизмель-ителем)	6 рядков сенц. (без соломоизмель-ителя)	6 рядков сенц. (с соломоизмель-ителем)	8 рядков сенц. (без соломоизмель-ителя)	8 рядков сенц. (с соломоизмель-ителем)	6 рядков сенц. (без соломоизмель-ителя)	6 рядков сенц. (с соломоизмель-ителем)	8 рядков сенц. (без соломоизмель-ителя)	8 рядков сенц. (с соломоизмель-ителем)	Жатка не установлена
1.4	1.5	1.5	1.6	1.6	1.6	1.6	1.7	1.7	1.8	1.6	1.6	1.6	1.7	1.7	1.8	1.9	1.5	1.5	1.6	1.7	1.0
2.7	2.8	2.8	3.0	3.0	3.0	3.2	3.3	3.3	3.5	3.0	3.3	3.2	3.3	3.4	3.6	3.7	3.0	3.1			1.5
2.1	2.2	2.2	2.3	2.3	2.4	2.4	2.5	2.5	2.6	2.3	2.5	2.5	2.5	2.6	2.7	2.8	2.3	2.4	2.5	2.7	1.1
1.9	1.9	1.9	2.1	2.1	2.1	2.2	2.4	2.4	2.6	2.1	2.3	2.3	2.4	2.5	2.7	2.8	2.2	2.3			1.0
1.9	2.0	2.0	2.1	2.1	2.2	2.2	2.3	2.3	2.4	2.1	2.3	2.3	2.3	2.4	2.5	2.6	2.2	2.3			1.2
1.7	1.7	1.8	1.9	1.8	1.9	1.9	2.0	2.0	2.1	1.9	2.0	2.0	2.0	2.0	2.1	2.2	1.9	2.0	2.1	2.2	1.0
1.7	1.7	1.8	1.9	1.8	1.9	1.9	2.0	2.0	2.1	1.9	2.0	2.0	2.0	2.0	2.1	2.2	1.9	1.9	2.1	2.2	1.0

ШИНЫ ВЕДУЩИХ КОЛЕС

	Выносной трак	Колея	Габар. ширина
1050/50 R 32 178A8 MEGAXBIB M28 TL R1W (36")	-118	3134	4203
650/75 R 32 172A8 169B DT822 TL R1W (21")	-115	3128	3761
710/75 R 34 178A8 178B MEGAXBIB TL R1W (21")	58	2782	3472
800/65 R 32 172A8 169B DT822 TL R1W (27")	8	2882	3670
800/65 R 32 172A8 XM28 TL (27")	-115	3128	3953
900/60 R 32 176A8 176B MEGAXBIB TL R1W (27")	-23	2944	3833
900/60 R 32 176A8 176B MEGAXBIB TL R1W (27")	-115	3128	4017

ШИНЫ УПРАВЛЯЕМЫХ КОЛЕС

25 км/ч					Вылет ↓						
	2.3	2.3		480/70 R 30 155A8 149E A370 HS TL R1W (16")	-50	A	A	A			A
2.4				480/70 R 30 155A8 149E A370 HS TL R1W (16")	37	A	A	A			A
	2.1		2.0	500/70 R 24 164A8 IMP AC 70G (16")	-10			A	A	A	A
2.1				500/70 R 24 164A8 IMP AC 70G (16") (free)	70			A	A		A
	1.6	1.5		500/85 R 24 171A8 IMP SVT TL (15") (free)	-10	A	A	A	A		A
1.6				500/85 R 24 171A8 IMP SVT TL (15") (free)	-1	A	A	A			A
	2.3	2.2		540/65 R 30 150D XM108 Speed Gen TL R1W (16")	-50	A	A	A			A
2.4				540/65 R 30 150D XM108 Speed Gen TL R1W (16")	37	A	A	A			A
	2.0	2.0		600/65 R 28 154A8 154B DT824 TL R1W (18")	-45	A					A
2.2				600/65 R 28 154A8 154B DT824 TL R1W (18")	34	A					A
	1.5			620/75 R 26 166A8 166B DT824 TL R1W (20") (st)	-60						A
1.6				620/75 R 26 166A8 166B DT824 TL R1W (20") (st)	48						A

УПРАВЛЯЕМЫЙ МОСТ

- Неподвижн. управл. мост (в верхнем положении)
- Неподвижн. управл. мост (в нижнем положении)
- Регулир. усиленный. управляемый мост
- Ведущий задний мост 2

(A) = Допустимо

ZEIL06CX0108I0A

CX8080-3.3m

ЖАТКИ

По полю 10 км																		Дорога 30 км/ч				
Зерн. жатка высок. произв-сти 17 фут.	Зерн. жатка высок. произв-сти 20 фут.	Зерн. жатка типа «Экстра» 20 фут.	Зерн. жатка типа «Varifeed» 20 фут.	Зерн. жатка высок. произв-сти 24 фут.	Зерн. жатка типа «Экстра» 24 фут.	Зерн. жатка типа «Varifeed» 24 фут.	Зерн. жатка высок. произв-сти 30 фут.	Зерн. жатка типа «Экстра» 30 фут.	Зерн. жатка типа «Varifeed» 30 фут.	Свящ. жатка 20 фут.	Свящ. жатка 25 фут.	6 рядков жесткая (с соломоизмельчителем)	6 рядков свящ. (без соломоизмельчителя)	6 рядков свящ. (с соломоизмельчителем)	8 рядков свящ. (без соломоизмельчителя)	8 рядков свящ. (с соломоизмельчителем)		6 рядков свящ. (без соломоизмельчителя)	6 рядков свящ. (с соломоизмельчителем)	8 рядков свящ. (без соломоизмельчителя)	8 рядков свящ. (с соломоизмельчителем)	Жатка не установлена
1.4	1.5	1.5	1.6	1.6	1.6	1.6	1.7	1.7	1.8	1.6	1.6	1.6	1.7	1.7	1.8	1.9		1.6	1.6	1.8	2.0	1.0
2.7	2.8	2.8	3.0	3.0	3.0	3.2	3.3	3.3	3.5	3.0	3.3	3.2	3.3	3.4	3.6	3.7						1.6
2.1	2.2	2.2	2.3	2.3	2.4	2.4	2.5	2.5	2.6	2.3	2.5	2.5	2.5	2.6	2.7	2.8		2.4	2.5	2.7	2.8	1.2
1.9	1.9	1.9	2.1	2.1	2.1	2.2	2.4	2.4	2.6	2.1	2.3	2.3	2.4	2.5	2.7	2.8						1.1
1.9	2.0	2.0	2.1	2.1	2.2	2.2	2.3	2.3	2.4	2.1	2.3	2.3	2.3	2.4	2.5	2.6						1.3
1.7	1.7	1.8	1.9	1.8	1.9	1.9	2.0	2.0	2.1	1.9	2.0	2.0	2.0	2.0	2.1	2.2		2.0	2.1	2.2	2.3	1.0
1.7	1.7	1.8	1.9	1.8	1.9	1.9	2.0	2.0	2.1	1.9	2.0	2.0	2.0	2.0	2.1	2.2		2.0	2.1	2.2	2.3	1.0

ШИНЫ ВЕДУЩИХ КОЛЕС

	Выносной трак	Колея	Габар. ширина
1050/50 R 32 178A8 MEGAXBIB M28 TL R1W (36")	-118	3134	4203
650/75 R 32 172A8 169B DT822 TL R1W (21")	-115	3128	3761
710/75 R 34 178A8 178B MEGAXBIB TL R1W (21")	58	2782	3472
800/65 R 32 172A8 169B DT822 TL R1W (27")	8	2882	3670
800/65 R 32 172A8 XM28 TL (27")	-115	3128	3953
900/60 R 32 176A8 176B MEGAXBIB TL R1W (27")	-23	2944	3833
900/60 R 32 176A8 176B MEGAXBIB TL R1W (27")	-115	3128	4017

ШИНЫ УПРАВЛЯЕМЫХ КОЛЕС

30 км/ч					Вылет							
	2.5	2.4		480/70 R 30 155A8 149E A370 HS TL R1W (16")	-50	A	A	A				A
2.6				480/70 R 30 155A8 149E A370 HS TL R1W (16")	37	A	A	A				A
	2.2		2.2	500/70 R 24 164A8 IMP AC 70G (16" [redacted]ree)	-10			A	A	A	A	
2.3				500/70 R 24 164A8 IMP AC 70G (16" [redacted]ree)	70			A	A		A	
	1.7	1.6		500/85 R 24 171A8 IMP SVT TL (15" [redacted]ree)	-10	A	A	A	A			A
1.7				500/85 R 24 171A8 IMP SVT TL (15" [redacted]ree)	-1	A	A	A				A
		2.3		540/65 R 30 150D XM108 Speed Gen [redacted]L R1W (16")	-50	A	A	A				A
				540/65 R 30 150D XM108 Speed Gen TL R1W (16")	37	A	A	A				A
	2.2	2.1		600/65 R 28 154A8 154B DT824 TL R1W (18")	-45	A						A
2.4				600/65 R 28 154A8 154B DT824 TL R1W (18")	34	A						A
	1.6			620/75 R 26 166A8 166B DT824 TL R1W (20") (st)	-60							A
1.7				620/75 R 26 166A8 166B DT824 TL R1W (20") (st)	48							A

УПРАВЛЯЕМЫЙ МОСТ

- Неподвижн. управл. мост (в верхнем положении)
- Неподвижн. управл. мост (в нижнем положении)
- Регулир. усиленный. управляемый мост
- Ведущий задний мост 2

(A) = Допустимо

ZEIL06CX0109I0A

CX8090-3.3m

ЖАТКИ

По полю 10 км: Зерн. жатка высок. произв-сти 17 фут.	Зерн. жатка высок. произв-сти 20 фут.	Зерн. жатка типа «Экстра» 20 фут.	Зерн. жатка типа «Varifeed» 20 фут.	Зерн. жатка высок. произв-сти 24 фут.	Зерн. жатка типа «Экстра» 24 фут.	Зерн. жатка типа «Varifeed» 24 фут.	Зерн. жатка высок. произв-сти 30 фут.	Зерн. жатка типа «Экстра» 30 фут.	Зерн. жатка типа «Varifeed» 30 фут.	Секц. жатка 20 фут.	Секц. жатка 25 фут.	6 рядков жесткая (с соломоизмельчителем)	6 рядков секц. (без соломоизмельчителя)	6 рядков секц. (с соломоизмельчителем)	8 рядков секц. (без соломоизмельчителя)	8 рядков секц. (с соломоизмельчителем)	20 км/ч: 6 рядков секц. (без соломоизмельчителя)	6 рядков секц. (с соломоизмельчителем)	8 рядков секц. (без соломоизмельчителя)	8 рядков секц. (с соломоизмельчителем)	Жатка не установлена
1.5	1.5	1.5	1.6	1.6	1.6	1.6	1.7	1.7	1.8	1.6	1.7	1.6	1.7	1.7	1.8	1.9	1.3	1.3	1.4	1.5	1.0
2.8	2.9	2.9	3.1	3.1	3.1	3.3	3.4	3.4	3.6	3.1	3.3	3.3	3.3	3.4	3.6	3.8	2.5	2.7	2.9	3.1	1.3
2.2	2.3	2.3	2.4	2.4	2.4	2.5	2.6	2.6	2.7	2.4	2.5	2.5	2.5	2.6	2.7	2.8	2.0	2.0	2.2	2.3	1.0
1.9	2.0	2.0	2.2	2.2	2.2	2.3	2.4	2.5	2.6	2.2	2.4	2.3	2.4	2.5	2.7	2.8	1.8	1.9	2.1	2.2	0.9
2.0	2.1	2.1	2.2	2.2	2.2	2.3	2.4	2.4	2.5	2.2	2.3	2.3	2.3	2.4	2.5	2.6	1.7	1.8	2.1	2.2	1.1
1.7	1.8	1.8	1.9	1.9	1.9	2.0	2.0	2.0	2.1	1.9	2.0	2.0	2.0	2.0	2.1	2.2	1.6	1.7	1.8	1.9	1.0
1.7	1.8	1.8	1.9	1.9	1.9	2.0	2.0	2.0	2.1	1.9	2.0	2.0	2.0	2.0	2.1	2.2	1.6	1.7	1.8	1.9	1.0

ШИНЫ ВЕДУЩИХ КОЛЕС

ШИНЫ ВЕДУЩИХ КОЛЕС	Выносной трак	Колея	Габар. ширина	H[redacted]
1050/50 R 32 178A8 MEGAXBIB M28 TL R1W (36")	-118	3134	4203	
650/75 R 32 172A8 169B DT822 TL R1W (21")	-115	3128	3761	
710/75 R 34 178A8 178B MEGAXBIB TL R1W (21")	58	2782	3472	
800/65 R 32 172A8 169B DT822 TL R1W (27")	8	2882	3670	
800/65 R 32 172A8 XM28 TL (27")	-115	3128	3953	
900/60 R 32 176A8 176B MEGAXBIB TL R1W (27")	-23	2944	3833	
900/60 R 32 176A8 176B MEGAXBIB TL R1W (27")	-115	3128	4017	

ШИНЫ УПРАВЛЯЕМЫХ КОЛЕС

20 км/ч: Ведущий задний мост 2	Регулир. усиленный. управляемый мост	Неподвижн. управл. мост (в нижнем положении)	Неподвижн. управл. мост (в верхнем положении)	ШИНЫ УПРАВЛЯЕМЫХ КОЛЕС	Вылет	900/60 R 32 (-115)	900/60 R 32 (-23)	800/65 R 32 XM28	800/65 R 32 DT822	710/75 R 34	650/75 R 32	1050/50 R 32
	2.2	2.1		480/70 R 30 155A8 149E A370 HS TL R1W (16")	-50	A	A	A				A
2.3				480/70 R 30 155A8 149E A370 HS TL R1W (16")	37	A	A	A				A
	2.0		2.0	500/70 R 24 164A8 IMP AC 70G (16") (free) [redacted]	-10			A	A	A	A	
2.1				500/70 R 24 164A8 IMP AC 70G (16") (free)	70			A	A			
	1.5	1.5		500/85 R 24 171A8 IMP SVT TL (15") (free)	-10	A	A	A	A			A
1.5				500/85 R 24 171A8 IMP SVT TL (15") (free)	-1	A	A	A				A
	2.0	2.0		540/65 R 30 150D XM108 Speed Gen TL R1W (16")	-50	A	A	A				A
2.1				540/65 R 30 150D XM108 Speed Gen TL R1W (16")	37	A						A
	1.7	1.7		600/65 R 28 154A8 154B DT824 TL R1W (18")	-45	A						A
1.8				600/65 R 28 154A8 154B DT824 TL R1W (18")	34	A						A
	1.3			620/75 R 26 166A8 166B DT824 TL R1W (20") (st)	-60							A
1.3				620/75 R 26 166A8 166B DT824 TL R1W (20") (st)	48							A

УПРАВЛЯЕМЫЙ МОСТ

- Неподвижн. управл. мост (в верхнем положении)
- Неподвижн. управл. мост (в нижнем положении)
- Регулир. усиленный. управляемый мост
- Ведущий задний мост 2

(A) = Допустимо

ZEIL06CX0104I0A

CX8090-3.3m

ЖАТКИ

По полю 10 км: Зерн. жатка высок. произв-сти 17 фут.	Зерн. жатка высок. произв-сти 20 фут.	Зерн. жатка типа «Экстра» 20 фут.	Зерн. жатка типа «Varifeed» 20 фут.	Зерн. жатка высок. произв-сти 24 фут.	Зерн. жатка типа «Экстра» 24 фут.	Зерн. жатка типа «Varifeed» 24 фут.	Зерн. жатка высок. произв-сти 30 фут.	Зерн. жатка типа «Экстра» 30 фут.	Зерн. жатка типа «Varifeed» 30 фут.	Секц. жатка 20 фут.	Секц. жатка 25 фут.	6 рядков жесткая (с соломоизмельчителем)	6 рядков секц. (без соломоизмельчителя)	6 рядков секц. (с соломоизмельчителем)	8 рядков секц. (без соломоизмельчителя)	8 рядков секц. (с соломоизмельчителем)	25 км/ч: 6 рядков секц. (без соломоизмельчителя)	6 рядков секц. (с соломоизмельчителем)	8 рядков секц. (без соломоизмельчителя)	8 рядков секц. (с соломоизмельчителем)	Жатка не установлена	ШИНЫ ВЕДУЩИХ КОЛЕС	Выносной трак	Колея	Габар. ширина
1.5	1.5	1.5	1.6	1.6	1.6	1.6	1.7	1.7	1.8	1.6	1.7	1.6	1.7	1.7	1.8	1.9	1.5	1.6	1.7	1.8	1.0	1050/50 R 32 178A8 MEGAXBIB M28 TL R1W (36")	-118	3134	4203
2.8	2.9	2.9	3.1	3.1	3.1	3.3	3.4	3.4	3.6	3.1	3.3	3.3	3.3	3.4	3.6	3.8	3.1	3.2			1.6	650/75 R 32 172A8 169B DT822 TL R1W (21")	-115	3128	3761
2.2	2.3	2.3	2.4	2.4	2.4	2.5	2.6	2.6	2.7	2.4	2.5	2.5	2.5	2.6	2.7	2.8	2.3	2.4	2.6	2.7	1.2	710/75 R 34 178A8 178B MEGAXBIB TL R1W (21")	58	2782	3472
1.9	2.0	2.0	2.2	2.2	2.2	2.3	2.4	2.5	2.6	2.2	2.4	2.3	2.4	2.5	2.7	2.8	2.3	2.4			1.1	800/65 R 32 172A8 169B DT822 TL R1W (27")	8	2882	3670
2.0	2.1	2.1	2.2	2.2	2.2	2.3	2.4	2.4	2.5	2.2	2.3	2.3	2.3	2.4	2.5	2.6	2.3	2.4			1.2	800/65 R 32 172A8 XM28 TL (27")	-115	3128	3953
1.7	1.8	1.8	1.9	1.9	1.9	2.0	2.0	2.0	2.1	1.9	2.0	2.0	2.0	2.0	2.1	2.2	1.9	2.0	2.2	2.3	1.0	900/60 R 32 176A8 176B MEGAXBIB TL R1W (27")	-23	2944	3833
1.7	1.8	1.8	1.9	1.9	1.9	2.0	2.0	2.0	2.1	1.9	2.0	2.0	2.0	2.0	2.1	2.2	1.9	2.0	2.2	2.3	1.0	900/60 R 32 176A8 176B MEGAXBIB TL R1W (27")	-115	3128	4017

25 км/ч: Неподвижн. управл. мост (в верхнем положении)	Неподвижн. управл. мост (в нижнем положении)	Регулир. усиленный. управляемый мост	Ведущий задний мост 2	ШИНЫ УПРАВЛЯЕМЫХ КОЛЕС	Вылет	1050/50 R 32 (-118)	650/75 R 32 (-115)	710/75 R 34 (58)	800/65 R 32 DT822 (8)	800/65 R 32 XM28 (-115)	900/60 R 32 (-23)	900/60 R 32 (-115)
	2.4	2.3		480/70 R 30 155A8 149E A370 HS TL R1W (16")	-50	A	A	A				A
2.5				480/70 R 30 155A8 149E A370 HS TL R1W (16")	37	A	A	A				A
	2.1		2.1	500/70 R 24 164A8 IMP AC 70G (16"[redacted]ree)	-10			A	A	A	A	
2.2				500/70 R 24 164A8 IMP AC 70G (16"[redacted]ree)	70			A	A			
	1.6	1.6		500/85 R 24 171A8 IMP SVT TL (15"[redacted]ree)	-10	A	A	A	A			A
1.6				500/85 R 24 171A8 IMP SVT TL (15"[redacted]ree)	-1	A	A	A				A
	2.3	2.3		540/65 R 30 150D XM108 Speed Gen TL R1W (16")	-50	A	A	A				A
2.4				540/65 R 30 150D XM108 Speed Gen TL R1W (16")	37	A	A	A				A
	2.1	2.0		600/65 R 28 154A8 154B DT824 TL R1W (18")	-45	A						A
2.3				600/65 R 28 154A8 154B DT824 TL R1W (18")	34	A						A
	1.5			620/75 R 26 166A8 166B DT824 TL R1W (20") (st)	-60							A
1.6				620/75 R 26 166A8 166B DT824 TL R1W (20") (st)	48							A

УПРАВЛЯЕМЫЙ МОСТ

- Неподвижн. управл. мост (в верхнем положении)
- Неподвижн. управл. мост (в нижнем положении)
- Регулир. усиленный. управляемый мост
- Ведущий задний мост 2

(A) = Допустимо

ZEIL06CX0105I0A

CX8090-3.3m

ЖАТКИ

По полю 10 км																											30 км/ч				
Зерн. жатка высок. произв-сти 17 фут.	Зерн. жатка высок. произв-сти 20 фут.	Зерн. жатка типа «Экстра» 20 фут.	Зерн. жатка типа «Varifeed» 20 фут.	Зерн. жатка высок. произв-сти 24 фут.	Зерн. жатка типа «Экстра» 24 фут.	Зерн. жатка типа «Varifeed» 24 фут.	Зерн. жатка высок. произв-сти 30 фут.	Зерн. жатка типа «Экстра» 30 фут.	Зерн. жатка типа «Varifeed» 30 фут.	Секц. жатка 20 фут.	Секц. жатка 25 фут.	6 рядков жесткая (с соломоизмельчителем)	6 рядков секц. (без соломоизмельчителя)	6 рядков секц. (с соломоизмельчителем)	8 рядков секц. (без соломоизмельчителя)	8 рядков секц. (с соломоизмельчителем)			6 рядков секц. (без соломоизмельчителя)	6 рядков секц. (с соломоизмельчителем)	8 рядков секц. (без соломоизмельчителя)	8 рядков секц. (с соломоизмельчителем)	Жатка не устанавлена		
1.5	1.5	1.5	1.6	1.6	1.6	1.6	1.7	1.7	1.8	1.6	1.7	1.6	1.7	1.7	1.8	1.9			1.6	1.6	1.9	2.1	1.0		
2.8	2.9	2.9	3.1	3.1	3.1	3.3	3.4	3.4	3.6	3.1	3.3	3.3	3.3	3.4	3.6	3.8							1.7		
2.2	2.3	2.3	2.4	2.4	2.4	2.5	2.6	2.6	2.7	2.4	2.5	2.5	2.5	2.6	2.7	2.8			2.5	2.6	2.8	2.9	1.3		
1.9	2.0	2.0	2.2	2.2	2.2	2.3	2.4	2.5	2.6	2.2	2.4	2.3	2.4	2.5	2.7	2.8							1.2		
2.0	2.1	2.1	2.2	2.2	2.2	2.3	2.4	2.4	2.5	2.2	2.3	2.3	2.3	2.4	2.5	2.6							1.3		
1.7	1.8	1.8	1.9	1.9	1.9	2.0	2.0	2.0	2.1	1.9	2.0	2.0	2.0	2.0	2.1	2.2			2.1	2.1	2.3	2.4	1.1		
1.7	1.8	1.8	1.9	1.9	1.9	2.0	2.0	2.0	2.1	1.9	2.0	2.0	2.0	2.0	2.1	2.2			2.1	2.1	2.3	2.4	1.1		

ШИНЫ ВЕДУЩИХ КОЛЕС

	Выносной трак	Колея	Габар. ширина
1050/50 R 32 178A8 MEGAXBIB M28 TL R1W (36")	-118	3134	4203
650/75 R 32 172A8 169B DT822 TL R1W (21")	-115	3128	3761
710/75 R 34 178A8 178B MEGAXBIB TL R1W (21")	58	2782	3472
800/65 R 32 172A8 169B DT822 TL R1W (27")	8	2882	3670
800/65 R 32 172A8 XM28 TL (27")	-115	3128	3953
900/60 R 32 176A8 176B MEGAXBIB TL R1W (27")	-23	2944	3833
900/60 R 32 176A8 176B MEGAXBIB TL R1W (27")	-115	3128	4017

ШИНЫ УПРАВЛЯЕМЫХ КОЛЕС

30 км/ч					Вылет							
	2.6	2.5		480/70 R 30 155A8 149E A370 HS TL R1W (16")	-50	A	A	A				A
2.7				480/70 R 30 155A8 149E A370 HS TL R1W (16")	37	A	A	A				A
	2.2		2.2	500/70 R 24 164A8 IMP AC 70G (16")	-10			A	A	A	A	
2.3				500/70 R 24 164A8 IMP AC 70G (16") (free)	70			A	A	A	A	
	1.7	1.7		500/85 R 24 171A8 IMP SVT TL (15") (free)	-10	A	A	A	A			A
1.7				500/85 R 24 171A8 IMP SVT TL (15") (free)	-1	A	A	A				A
		2.4		540/65 R 30 150D XM108 Speed Gen TL R1W (16") (free)	-50	A	A	A				A
				540/65 R 30 150D XM108 Speed Gen TL R1W (16")	37	A	A	A				A
	2.3	2.2		600/65 R 28 154A8 154B DT824 TL R1W (18")	-45	A						A
2.4				600/65 R 28 154A8 154B DT824 TL R1W (18")	34	A						A
	1.7			620/75 R 26 166A8 166B DT824 TL R1W (20") (st)	-60							A
1.8				620/75 R 26 166A8 166B DT824 TL R1W (20") (st)	48							A

УПРАВЛЯЕМЫЙ МОСТ

- Неподвижн. управл. мост (в верхнем положении)
- Неподвижн. управл. мост (в нижнем положении)
- Регулир. усиленный. управляемый мост
- Ведущий задний мост 2

(A) = Допустимо

ZEIL06CX0106I0A

CX-8070-не для Европы

ЖАТКИ

По полю																								Дорога					
10 км/ч																								20 км/ч		25 км/ч		30 км/ч	
Зерн. жатка 20 фут. (72C)	Зерн. жатка 25 фут. (72C)	Зерн. жатка 30 фут. (72C)	Сенц. жатка 20 фут. (74C)	Сенц. жатка 25 фут. (74C)	Сенц. жатка 30 фут. (74C)	Платформа-подборщик для риса 21 фут (92C)	Платформа-подборщик для риса 25 фут (92C)	Плат.-подбор. для для зерн. культ. 25 фут (94C)	Плат.-подбор. для для зерн. культ. 30 фут (94C)	Плат.-подбор. для для зерн. культ. 36 фут (94C)	6 рядков кукурузн. жатка 30 (98C)	6 рядков кукурузн. жатка 36/38 (98C)	8 рядков кукурузн. жатка 30 (98C)	8 рядков кукурузн. жатка 36/38 (98C)					Жатка не установлена		Жатка не установлена		Жатка не установлена	
1.4	1.5	1.6	1.5	1.6	1.6	1.5	1.4	1.6	1.6	1.9	1.5	1.5	1.6	1.7					1.0		1.0		1.0	
1.9	2.1	2.2	2.0	2.2	2.3	2.0	1.8	2.2	2.2	2.6	2.1	2.1	2.2	2.3					1.0		1.2		1.2	
1.8	1.9	2.0	1.8	1.9	2.0	1.8	1.7	1.9	2.0	2.3	1.8	1.9	2.0	2.0					1.2		1.2		1.2	
1.5	1.6	1.7	1.6	1.7	1.8	1.6	1.4	1.7	1.7	2.0	1.6	1.6	1.7	1.8					0.7		0.9		0.9	

ШИНЫ ВЕДУЩИХ КОЛЕС	Выносной трак	Колея	Габар. ширина
1050/50 R 32 178A8 MEGAXBIB M28 TL R1W (36")	-118	3484	4553
800/65 R 32 172A8 XM28 TL (27")	-115	3478	4303
900/60 R 32 176A8 173B DT830 TL R1W (27")	-115	3478	4374
900/65 R 32 172A8 SSG TD8 TL R2 (27")	-115	3478	4391

20 км/ч			25 км/ч			30 км/ч			ШИНЫ УПРАВЛЯЕМЫХ КОЛЕС	Вылет							
	2.8			2.9			2.9		460/70 R 24 152A8 IT520 TL R4 (15")	-10			A			A	
2.9			3.0			3.1			460/70 R 24 152A8 IT520 TL R4 (15")	70			A			A	
	1.9			2.1			2.3		480/70 R 30 155A8 149E A370 HS TL R1W (16")	-50			A	A		A	A
2.0			2.2			2.4			480/70 R 30 155A8 149E A370 HS TL R1W (16")	39			A	A		A	A
	1.8			2.1			2.2		540/65 R 30 150D XM108 Speed Gen TL R1W (16")	-50			A	A		A	A
1.9			2.2			2.3			540/65 R 30 150D XM108 Speed Gen TL R1W (16")	39			A	A		A	A
	1.5			1.8			1.9		600/65 R 28 154A8 154B DT824 TL R1W (18")	-45	A		A	A		A	A
1.6			1.9			2.1			600/65 R 28 154A8 154B DT824 TL R1W (18")	34	A		A	A		A	A
	1.1			1.3			1.4		620/75 R 26 166A8 166B DT824 TL R1W (20") (st)	-60	A		A	A		A	A
1.2			1.4			1.5			620/75 R 26 166A8 166B DT824 TL R1W (20") (st)	48	A		A	A		A	A

УПРАВЛЯЕМЫЙ МОСТ

Регулир. усиленный. управляемый мост

Ведущий задний мост 2

(A) = Допустимо

ZEIL06CX0115I0A

CX-8080-не для Европы

ЖАТКИ

По полю																								Дорога					
10 км/ч																								20 км/ч		25 км/ч		30 км/ч	
Зерн. жатка 20 фут. (72C)	Зерн. жатка 25 фут. (72C)	Зерн. жатка 30 фут. (72C)	Секц. жатка 20 фут. (74C)	Секц. жатка 25 фут. (74C)	Секц. жатка 30 фут. (74C)	Платформа-подборщик для риса 21 фут (92C)	Платформа-подборщик для риса 25 фут (92C)	Плат.-подбор. для для зерн. культ. 25 фут (94C)	Плат.-подбор. для для зерн. культ. 30 фут (94C)	Плат.-подбор. для для зерн. культ. 36 фут (94C)	Плат.-подбор. для для зерн. культ. 39 фут (94C)	Плат.-подбор. для для зерн. культ. 42 фут (94C)	6 рядков кукурузн. жатка 30 (98C)	6 рядков кукурузн. жатка 36/38 (98C)	8 рядков кукурузн. жатка 30 (98C)	8 рядков кукурузн. жатка 36/38 (98C)	12 рядков кукурузн. жатка 20/22 (98C)	Жатка не установлена		Жатка не установлена		Жатка не установлена	
1.6	1.6	1.8	1.6	1.7	1.8	1.6	1.7	1.7	1.8	2.1	2.2	2.3	1.7	1.7	1.8	1.9	2.1	1.0		1.0		1.0	
2.2	2.3	2.4	2.2	2.4	2.5	2.3	2.3	2.4	2.4				2.3	2.4	2.5	2.6		1.0		1.2		1.3	
1.9	2.0	2.1	2.0	2.0	2.2	2.0	2.0	2.1	2.1	2.5	2.6	2.7	2.0	2.1	2.2	2.3	2.6	1.2		1.2		1.2	
1.7	1.8	1.9	1.7	1.8	1.9	1.8	1.8	1.8	1.9				1.8	1.8	1.9	2.0		0.7		0.9		1.0	

ШИНЫ ВЕДУЩИХ КОЛЕС	Выносной трак	Колея	Габар. ширина
1050/50 R 32 178A8 MEGAXBIB M28 TL R1W (36")	-118	3484	4553
800/65 R 32 172A8 XM28 TL (27")	-115	3478	4303
900/60 R 32 176A8 173B DT830 TL R1W (27")	-115	3478	4374
900/65 R 32 172A8 SSG TD8 TL R2 (27")	-115	3478	4391

20 км/ч			25 км/ч			30 км/ч			ШИНЫ УПРАВЛЯЕМЫХ КОЛЕС	Вылет				
	2.1			2.3			2.5		480/70 R 30 155A8 149E A370 HS TL R1W (16")	-50		A	A	A
2.2			2.4			2.6			480/70 R 30 155A8 149E A370 HS TL R1W (16")	37		A	A	A
	1.7			2.0			2.2		600/65 R 28 154A8 154B DT824 TL R1W (18")	-45	A	A	A	A
1.7			2.2			2.3			600/65 R 28 154A8 154B DT824 TL R1W (18")	32	A	A	A	A
	1.2			1.5			1.6		620/75 R 26 166A8 166B DT824 TL R1W (20") (st)	-60	A	A	A	A
1.3			1.6			1.7			620/75 R 26 166A8 166B DT824 TL R1W (20") (st)	48	A	A	A	A

УПРАВЛЯЕМЫЙ МОСТ

Регулир. усиленный. управляемый мост

Ведущий задний мост 2

(A) = Допустимо

ZEIL06CX0114I0A

CX-8080-не для Европы

ЖАТКИ

По полю 10 km/h																				Дорога 20 км/ч		25 км/ч		30 км/ч	
Зерн. жатка 20 фут. (72C)	Зерн. жатка 25 фут. (72C)	Зерн. жатка 30 фут. (72C)	Секц. жатка 20 фут. (74C)	Секц. жатка 25 фут. (74C)	Секц. жатка 30 фут. (74C)	Платформа-подборщик для риса 21 фут (92C)	Платформа-подборщик для риса 25 фут (92C)	Плат.-подбор. для для зерн. культ. 25 фут (94C)	Плат.-подбор. для для зерн. культ. 30 фут (94C)	Плат.-подбор. для для зерн. культ. 36 фут (94C)	Плат.-подбор. для для зерн. культ. 39 фут (94C)	Плат.-подбор. для для зерн. культ. 42 фут (94C)	6 рядков кукуруз. жатка 30 (98C)	6 рядков кукуруз. жатка 36/38 (98C)	8 рядков кукуруз. жатка 30 (98C)	8 рядков кукуруз. жатка 36/38 (98C)	12 рядков кукуруз. жатка 20/22 (98C)	Жатка не установлена		Жатка не установлена		Жатка не установлена	
1.6	1.7	1.8	1.6	1.7	1.9	1.7	1.7	1.8	1.8	2.1	2.2	2.3	1.7	1.7	1.9	2.0	2.2	1.0		1.0		1.0	
2.2	2.3	2.5	2.3	2.4	2.5	2.3	2.4	2.4	2.5				2.4	2.4	2.5	2.6		1.1		1.2		1.3	
1.9	2.0	2.2	2.0	2.1	2.2	2.0	2.1	2.1	2.2	2.5	2.6	2.7	2.0	2.1	2.2	2.3	2.6	1.2		1.2		1.2	
1.7	1.8	1.9	1.8	1.9	2.0	1.8	1.8	1.9	1.9				1.8	1.9	2.0	2.0		0.7		0.9		1.0	

20 км/ч		25 км/ч		30 км/ч	
	2.2		2.4		2.5
2.3		2.5		2.7	
	1.7		2.1		2.3
1.8		2.2		2.4	
	1.3		1.5		1.6
1.3		1.6		1.7	

ШИНЫ ВЕДУЩИХ КОЛЕС	Выносной трак	Колея	Габар. ширина
1050/50 R 32 178A8 MEGAXBIB M28 TL R1W (36")	-118	3484	4553
800/65 R 32 172A8 XM28 TL (27")	-115	3478	4303
900/60 R 32 176A8 173B DT830 TL R1W (27")	-115	3478	4374
900/65 R 32 172A8 SSG TD8 TL R2 (27")	-115	3478	4391

ШИНЫ УПРАВЛЯЕМЫХ КОЛЕС	Вылет				
480/70 R 30 155A8 149E A370 HS TL R1W (16")	-50		A	A	A
480/70 R 30 155A8 149E A370 HS TL R1W (16")	37		A	A	A
600/65 R 28 154A8 154B DT824 TL R1W (18")	-45	A	A	A	A
600/65 R 28 154A8 154B DT824 TL R1W (18")	32	A	A	A	A
620/75 R 26 166A8 166B DT824 TL R1W (20") (st)	-60	A	A	A	A
620/75 R 26 166A8 166B DT824 TL R1W (20") (st)	48	A	A	A	A

УПРАВЛЯЕМЫЙ МОСТ

Регулир. усиленный. управляемый мост

Ведущий задний мост 2

(A) = Допустимо

ZEIL06CX0113I0A

ТЕХНИЧЕСКИЕ ДАННЫЕ

	CX8030	CX8040	CX8050	CX8060	CX8070	CX8080	CX8090
Жатка (для Европы)							
Зерновая жатка							
Жатка повышенной производительности.	13 -15 — 17 – 20 фут.	13-15-17-20-24 фут.	15- 17-20-24 фут.	17 — 20 — 24 — 30 фут.			
- сверхвысокой производительности Varifeed™	-		20-24 фут.	-		20 — 24 — 30 фут.	
Высота среза (шины 800/65 R32)	– 350 мм/+ 1550 мм (-13-3/47”/+ 61-3/128”) (с механизмом бокового наклона и регулировкой фронта среза)						
Секционная жатка	20 фут.		20 — 25 фут.				
Кукурузная жатка	5 рядков (жесткая)/6 рядков (жесткая + складываемая)		Всех типов	6 — 8 рядков (жесткая + складываемая)			

ЖАТКА (для Австралии)				
Зерновая жатка (72C)	-	25 - 30 футов	30 футов	-
Секционная жатка (74C)	-	25 - 30 футов	30 футов	-
Кукурузная жатка (98C)	-	6 - 8 рядков		8 рядков
Валковая жатка (76C)	-	14 футов		
Платформа-подборщик для зерновых культур (94C)	-	25 - 30 футов	30 -36 - 39 футов	36 - 39 футов
Платформа-подборщик для риса (92C)	-	21-25 футов	25 футов	-

НАКЛОННАЯ КАМЕРА					
Тип	С поперечным наклоном	С механизмом бокового наклона или с механизмом бокового наклона и регулировкой фронта среза			
Ширина наклонной камеры	1314 мм (51-3/4")		1574 мм (61-31/32")		
Ширина навесной рамы	1885 мм (74 -1/4")				
Расстояние между крюками жатки	2084 мм (82-3/64")				
Максимальная частота вращения вала (*)	357 об/мин				
Минимальная частота вращения вала (*)	546 об/мин				
Число цепей	3		4		
Число пластин транспортера	30		45		
Тип пластин	S-образные пластины				
Защита	Предохранительные пружинные муфты, 600 Н·м (443 фут·фунт)				
Передача (ремень)	2 × 2 HB	2 × 2 HB (зерно) / 1 × 4 HB (кукуруза)			
С поперечным наклоном	3° 20'				
Гидроцилиндр подъема жатки (диаметр)	63 мм (2-1/2")		70 мм (2-3/4")	63 мм (2-1/2")	70 мм (2-3/4")
Дополнительные гидроцилиндры подъема жатки (диаметр)	-		75 мм (2-15/16")	-	75 мм (2-15/16")
Реверс	Гидравлическая система				
Камнеудалитель	Шарнирный				
Промежуточные пластины (опция)	2		3		

(*) максимальная частота вращения коленчатого вала на холостом ходу (без нагрузки)

	CX8030	CX8040	CX8050	CX8060	CX8070	CX8080	CX8090
МОЛОТИЛЬНЫЙ БАРАБАН							
Частота вращения барабана (*)	305-905 об/мин						
Управление частотой вращения	Электрическая						
Вывод данных о частоте вращения	IntelliView™ II						
Привод барабана	Ременный (3 ручей)						
Привод вариатора	71 × 30 мм (2-51/64” × 1-3/16”)						
Тип барабана	Стандартный/Универсальный с бичами/Универсальный с пальцевыми бичами						
Стандартный барабан/Универсальный барабан с бичами							
Диаметр барабана	750 мм (29-17/32")						
Ширина барабана	1300 мм (51-3/16")			1560 мм (61-1/2")			
Число бичей	5 × 2 = 10						
Универсальный барабан с пальцевыми бичами							
Диаметр барабана	750 мм (29-17/32")						
Ширина барабана	1300 мм (51-3/16")			1560 мм (61-1/2")			
Число бичей	5 × 2 = 10						
Шаг пальцев	56 или 84 мм (2-13/64” или 3-5/16”)						
Число пальцев: 56 мм (2-13/64”)	5 × 22 + 5 × 23			10 × 27			
Число пальцев: 84 мм (3-5/16")	10 × 15			10 × 18			

ПОДБАРАБАНЬЕ		
Ширина подбарабанья	1320 мм (51-31/32")	1580 мм (62-13/64")
Регулировка	Электрическая	
Вывод данных	IntelliView™ II	
Точная регулировка	В точках подвески	
Варианты подбарабанья (для Европы)	Для мелкого зерна (SG)/для кукурузы/для риса	
Варианты подбарабанья (для неевропейских рынков)	-	Для умеренно тяжелых условий работы/ универсальное для тяжелых условий работы/для мелкосеменных культур

(*) максимальная частота вращения коленчатого вала на холостом ходу (без нагрузки)

	CX8030	**CX8040**	**CX8050**	**CX8060**	**CX8070**	**CX8080**	**CX8090**
Подбарабанье для мелкого зерна							
Угол обхвата	111°						
Площадь подбарабанья	0.98 м^2 (1519 кв. дюймов)			**1,18 м^2** (1829 кв. дюймов)			
Число бичей	16						
Расстояние между прутками	14 мм (9/16")						
Диаметр прутков	3,5 мм (9/64")						
Остьеотделительные пластины	2 (установлены на подбарабанье) — регулируются изнутри						
Для умеренно тяжелых условий работы					Для неевропейских рынков		
Угол обхвата	-				111°		
Площадь подбарабанья	-				1,18 м^2 (1829 кв. дюймов)		
Число бичей	-				16		
Расстояние между прутками	-				14 мм (9/16")		
Диаметр прутков	-				3,5 мм (9/64")		
Подбарабанье для обмолота кукурузы							
Угол обхвата	111°						
Площадь подбарабанья	0,98 м^2 (1519 кв. дюймов)			1,18 м^2 (1829 кв. дюймов)			
Число бичей	12						
Расстояние между прутками	26 мм (1-3/128")						
Диаметр прутков	6 мм (1/4")						
Универсальное для тяжелых условий работы					Для неевропейских рынков		
Угол обхвата	-				111°		
Площадь подбарабанья	-				1,18 м^2 (1829 кв. дюймов)		
Число бичей	-				16		
Расстояние между прутками	-				14 мм (9/16")		
Диаметр прутков	-				3,5 мм (9/64")		
Подбарабанье для обмолота риса							
Угол обхвата	111°						
Площадь подбарабанья	0,98 м^2 (1519 кв. дюймов)			1,18 м^2 (1829 кв.дюймов)			
Число бичей	**4**						
Число пальцев (56 мм) (2-13/64”)	**68**			81			
Число пальцев (84 мм) (3-5/16”)	**45**			54			

	CX8030	**CX8040**	**CX8050**	**CX8060**	**CX8070**	**CX8080**	**CX8090**
Подбарабанье для обмолота мелкосеменных культур					Для неевропейских рынков		
Угол обхвата	-				111°		
Площадь подбарабанья	-				1,18 $м^2$ (1829 кв.дюймов)		
Число пальцев (56 мм) (2-13/64”)	-				106		

БИТЕР	
Привод	Цепной, однорядная цепь
Частота вращения (*)	Равна частоте вращения барабана
Ширина	1300 мм (51-3/16дюйма)1560 мм (61-1/2дюйма)
Диаметр	475 мм (18-45/64дюйма
Число бил	8
Число пальцев	8 (по заказу)

ПОДБАРАБАНЬЕ БИТЕРА		
Угол обхвата	26°	
Число бичей	5	
Ширина	1320 мм (51-31/32")	56 мм (62-13/64”)
Площадь подбарабанья	0,24 $м^2$ (372 кв. дюйма)	0,29 $м^2$ (449 кв. дюймов)
Расстояние между прутками	32 мм (1-1/4 дюйма)	
Диаметр прутков	6 мм (1/4 дюйма)	
Регулировка	Механическая (2 положения: верхнее и нижнее)	

РОТОРНЫЙ СЕПАРАТОР		
Привод	Ременный (2 ручей)	
Частота вращения (*)	387 или 700 об/мин	
Ширина	1300 мм (51-3/16 дюйма)	1560 мм (61-1/2 дюйма)
Диаметр	720 мм (28-11/32 дюйма)	
Число пальцев	12 × 7	6 × 8 + 6 × 9

(*) максимальная частота вращения коленчатого вала на холостом ходу (без нагрузки)

	CX8030	**CX8040**	**CX8050**	**CX8060**	**CX8070**	**CX8080**	**CX8090**
ПОДБАРАБАНЬЕ РОТОРНОГО СЕПАРАТОРА							
Угол обхвата	95.5°						
Число бичей	14						
Ширина	1320 мм (51-31/32 дюйма)			1580 мм (62-13/64”)			
Площадь подбарабанья	0,78 м^2 (1209 кв. дюймов)			0,93 м^2 (1442 кв. дюймов)			
Расстояние между прутками	32 мм (1-1/4 дюйма)						
Диаметр прутков	6 мм (1/4 дюйма)						
Регулировка	Механическая (2 положения: верхнее и нижнее)						

ОТБОЙНЫЙ БИТЕР	
Привод	Ременный (4 ручей)
Частота вращения (*)	1144 об/мин
Ширина	1300 мм (51-3/16 дюйма) 1560 мм (61-1/2 дюйма)
Диаметр	56 мм (12-13/32”)
Число пластин	4

СОЛОМОТРЯС		
Привод	Ременный (1 ручей)	
Частота вращения (*)	215 об/мин	
Ширина	1320 мм (51-31/32 дюйма)	1580 мм (62-13/64”)
Номер	5	6
Число ступеней	5	
Длина	3607 мм (144-1/2 дюйма)	
Площадь сепарации	4,94 м^2 (7657 кв. дюймов)	5,93 м^2 (9192 кв. дюймов)

(*) максимальная частота вращения коленчатого вала на холостом ходу (без нагрузки)

	CX8030	CX8040 CX8050	CX8060 CX8070 CX8080 CX8090
РЕШЕТНЫЙ СТАН			
Зерновая доска	Фиксированные	Съемная или стационарная	
Ширина рамы	2034 мм (51-31/32 дюйма)		56 мм (62-13/64”)
Решетный стан	Самоустанавливающийся (SL) или неподвижный (FS)		
Привод	Цепной, однорядная цепь		
Частота вращения (*)	513 об/мин или 580 об/мин		
Верхний решетный стан			
Ход в горизонтальной плоскости	45 мм (1-3/4 дюйма)		
Угол бросания			
- Передний	27°		
- Задний	27°		

Ширина зерновой доски	1320 мм (51-31/32 дюйма)	1580 мм (62-13/64”)
Длина зерновой доски	1730 мм (68-1/8 дюйма)	
Площадь зерновой доски и граблины	2,284 $м^2$ (3540 кв. дюймов)	2,733 $м^2$ (4236 кв. дюймов)
Ширина решета предварительной очистки	1320 мм (51-31/32 дюйма)	1580 мм (62-13/64”)
Длина решета предварительной очистки	901 мм (35-15/32 дюйма)	
Площадь решета предварительной очистки (с граблиной)	1,190 $м^2$ (1845 кв. дюйма)	1,424 $м^2$ (2207 кв. дюймов)
Ширина верхнего решета	1320 мм (51-31/32 дюйма)	2 × 790 мм (2 × 31-13/128”)
Длина верхнего решета	1445 мм (56-7/8 дюйма)	
Площадь верхнего решета	1,908 $м^2$ (2957 кв. дюймов)	2,284 $м^2$ (3540 кв. дюймов)
Число положений верхнего решета	2	
Площадь решетки верхнего решета	0,198 $м^2$ (307 кв. дюймов)	0,237 $м^2$ (367 кв. дюймов)
Площадь верхнего решета типа «Греппель"	0,211 $м^2$ (327 кв. дюйма)	0,253 $м^2$ (392 кв. дюймов)

Нижний решетный стан		
Ход в горизонтальной плоскости	40 мм (1-1/4 дюйма)	
Угол бросания	15°	
Длина нижнего решета	1445 мм (56-7/8 дюйма)	
Ширина нижнего решета	1320 мм (51-31/32 дюйма)	2 × 790 мм (2 × 31-13/128”)
Площадь нижнего решета	1,908 $м^2$ (2957 кв. дюймов)	2,284 $м^2$ (3540 кв. дюймов)
Число положений нижнего решета	1	
Общая рабочая площадь решет	5,4 $м^2$ (8370 кв. дюймов)	6,5 $м^2$ (10075 кв. дюймов)

(*) максимальная частота вращения коленчатого вала на холостом ходу (без нагрузки) 8-28

	CX8030 CX8040 CX8050 CX8060 CX8070 CX8080 CX8090
ВЕНТИЛЯТОР ОЧИСТКИ	
Привод	Вариатор с ременным приводом, эксцентричный вал
Частота вращения вариатора (стандартная) (*)	475-900 об/мин
Редуктор вентилятора (*)	210-495 об/мин
Управление частотой вращения	Электрическое
Вывод данных	IntelliView™ II
Число лопастей вентилятора	6

СИСТЕМА ВОЗВРАТА		
Тип	Поперечный шнек + молотилка с роторным сепаратором	
Колосовой элеватор	Одинарный	Двойной
Поперечный шнек + молотилка с роторным сепаратором (*)	760 об/мин	
Частота вращения шнека колосового элеватора (*)	570 об/мин	

ЗЕРНОВОЙ БУНКЕР, ВЫГРУЗНАЯ ТРУБА				
Емкость зернового бункера с **крышками**				
-Ширина бункера: 3 м	7600 л 213 ам. бушеля	9000 л 252 ам. бушеля		-
-Ширина бункера: 3.3 м	-			10500 л 294 ам. бушеля
Емкость зернового бункера с **надставками**				
-Ширина бункера: 3.3 м	-		10220 л 286 ам. бушеля	11620 л 325,4 ам. бушеля
Принцип выгрузки	Через верхнее выгрузное отверстие			
Скорость выгрузки	110 л/с — -3,12 ам. бушеля/с			
Длина выгрузной трубы	5,5 м (18 футов)			
Комплект для удлинения выгрузной трубы	0,9 м (3 фута)			
Поворот выгрузочного шнека	105°			

(*) максимальная частота вращения коленчатого вала на холостом ходу (без нагрузки)

	CX8030	CX8040	CX8050	CX8060	CX8070	CX8080	CX8090
ДВИГАТЕЛЬ							
Тип	NewHolland (**)	Iveco −Cursor 9					Iveco −Cursor 10
Мощность брутто (ISO TR14396)	177 кВт (241 л.с.)	210 кВт (286 л.с.)	240 кВт (326 л.с.)	220 кВт (299 л.с.)	240 кВт (326 л.с.)	260 кВт (354 л.с.)	298 кВт (405 л.с.)
Maximum power @ 2000 rpm	178 кВт (242 л.с.)	234 кВт (318 л.с.)	268 кВт (364 л.с.)	245 кВт (333 л.с.)	268 кВт (364 л.с.)	290 кВт (394 л.с.)	335 кВт (455 л.с.)
Регулятор частоты вращения коленвала двигателя	Электронный						
Номинальная частота вращения коленвала	2100 об/мин						
Минимальная частота вращения коленчатого вала двигателя на холостом ходу	1000 об/мин						
Максимальная частота вращения коленчатого вала двигателя на холостом ходу	2100 об/мин						
Рабочий объем	6700 см^3	8700 см^3					10300 см^3
Диаметр цилиндра	104 мм (4- 3/32 дюйма)	117 мм (4-5/8 дюйма)					125 мм (4 - 59/64”)
Ход поршня	132 мм (5 - 3/16”)	135 мм (5 — 5/16”)					140 мм (5 - 1/2”)
Частота вращения ротора водяного насоса	4084 об/мин	3444 об/мин					3906 об/мин
Частота вращения вентилятора	1530 об/мин						1835 об/мин
Вместимость масляного картера (с фильтрами)	16 л (4,23 ам. галлонов).	24 л (6,34 ам. галлонов)					29 л (7,7 ам. галлонов).
Аккумуляторная батарея	2 × 12 В — 92 А·ч						
Генератор	190 А (12 В)						
Частота вращения ротора генератора	6409 об/мин	6090 об/мин					6531 об/мин
Двигатель стартера	3 кВт (12 В)	4,5 кВт (24 В)					
Частота вращения ротора компрессора	2160 об/мин	2373 об/мин					2856 об/мин
Топливный бак	500 л (132 ам. галлонов).	750 л (198 ам. галлонов).				1000 л (264 ам. галлонов).	
Частота вращения сетчатого фильтра	282 об/мин						
Частота вращения ротора компрессора кондиционера	3036 об/мин	3150 об/мин					3444 об/мин

(**) разработано CNH Engine Corporation

СОЛОМОИЗМЕЛЬЧИТЕЛЬ И РАЗБРАСЫВАТЕЛЬ		
Частота вращения (*)	1200 или 3500 об/мин	
Ножи ротора	4 рядков/ 6 рядков	
Число ножей		
4 рядков	56	68
6 рядков	76	88
Число ступеней	28	33
Разбрасывание половы	8 пластин	10 пластин
Привод разбрасывателя половы	Гидравлический	

(*) максимальная частота вращения коленчатого вала на холостом ходу (без нагрузки) 8-30

	CX8030 CX8040 CX8050 CX8060 CX8070 CX8080 CX8090
ГИДРОСИСТЕМА	
Емкость гидробака	50 л (13 ам. галлонов).
Производительность насоса	0 — 144 л/мин
Максимальное давление	210 бар (3046 фунт/кв. дюйм)
Клапан рулевого управления	
Максимальное давление	185 бар (2683 фунт/кв. дюйм)
Давление срабатывания перепускного клапана	235 — 255 бар (кроме Сев. Америки) (3409 — 3699 фунт/кв. дюйм)

ГИДРОСТАТИЧЕСКАЯ ТРАНСМИССИЯ				
Производительность насоса	100 см^3/об.	110 см^3/об.	130 см^3/об.	130 cc/rev. 165 cc/rev. (*)
Объем гидромотора	100 см^3/об.		130 см^3/об.	

(*)только для Германии 30 км/ч : 165 см^3

КАБИНА				
Сиденье оператора	Стандартное или на пневмоподвеске			
Сиденье инструктора	Нет	Deluxe	Нет	Deluxe
Вещевой ящик	Нет	Стандартный	Нет	По заказу
Система кондиционирования воздуха	Ручн.	Ручная/Автоматическая	Ручн.	Ручная/Автоматическая
Система отопления	Стандарт (объединена с системой кондиционирования воздуха)			
Зеркала с электроприводом и обогревом	Стандартный			
Стеклоочистители	Широкозахватные			

СИЛОВАЯ ПЕРЕДАЧА			
Коробка передач	Средняя I	Средняя II	Высокая
Трансмиссия	гидростатическая, 4-ступенчатая		
Объем масла	19 л (5 ам. галлонов).		
Дифференциал для Европы/Северной Америки	18/71	16/71	20/61
Транспортная скорость (при движении вперед)	(Шины 800/65 R32-172 A8–DT822)		
1-я передача (полная нагрузка)	6,7 км/ч (4,16 миль/ч)	6,6 км/ч (4,1 миль/ч)	6,7 км/ч (4,16 миль/ч)
2-я передача (полная нагрузка)	12,2 км/ч (7,6 миль/ч)	11,9 км/ч (7,4 миль/ч)	12,2 км/ч (7,6 миль/ч)
3-я передача (полная нагрузка)	15,8 км/ч (9,82 миль/ч)	15,35 км/ч (9,63 миль/ч)	15,8 км/ч (9,82 миль/ч)
4-я передача (полная нагрузка)	Максимально допустимая транспортная скорость		
Управляемый мост	Неподвижный усиленный/Регулируемый усиленный (HDASA)/Ведущий задний (PRA)		

	CX8030	CX8040	CX8050	CX8060	CX8070	CX8080	CX8090
РЕДУКТОРЫ ГЛАВНОЙ ПЕРЕДАЧИ							
Тип	Стандартный		Усиленный			Планетарный	
Грязезащитное уплотнение	Нет	По заказу		Нет	По заказу		
Передаточное число	11/111					1/13.09	
Объем масла	7,2 л (1,9 ам. галлонов).		7,85 л (2,07 ам. галлонов).			6,7 л (1,77 ам. галлонов).	

МАССА						
С крышками зернового бункера (–)						
- Самоустанавливающийся решетный стан						
Неподвижный мост с управляемыми колесами	13760 кг 30335 фунт	14160 кг 31217 фунт	14360 кг 31658 фунт	15080 кг 33245 фунт	15470 кг 34105 фунт	15790 кг 34810 фунт
- Регулируемый усиленный управляемый мост (HDASA)	13920 кг 30688 фунт	14320 кг 31569 фунт	14520 кг 32010 фунт	15240 кг 33598 фунт	15630 кг 34457 фунт	15950 кг 35162 фунт
- Ведущий задний мост (PRA)	14170 кг 31239 фунт	14570 кг 32121 фунт	14770 кг 32562 фунт	15490 кг 34149 фунт	15880 кг 35009 фунт	16200 кг 35714 фунт
Фиксированный решетный стан						
Неподвижный мост с управляемыми колесами	13560 кг 29894 фунт	13960 кг 30776 фунт	14160 кг 31217 фунт	14880 кг 32804 фунт	15270 кг 33664 фунт	15590 кг 34369 фунт
- Регулируемый усиленный управляемый мост (HDASA)	13720 кг 30247 фунт	14120 кг 31129 фунт	14320 кг 31569 фунт	15040 кг 33157 фунт	15430 кг 34017 фунт	15750 кг 34722 фунт
- Ведущий задний мост (PRA)	13970 кг 30798 фунт	14370 кг 31680 фунт	14570 кг 32121 фунт	15290 кг 33708 фунт	15680 кг 34568 фунт	16000 кг 35273 фунт
С надставками зернового бункера (–)	(«)					
- Самоустанавливающийся решетный стан						
Неподвижный мост с управляемыми колесами				14980 кг 33024 фунт	15370 кг 33884 фунт	15690 кг 34590 фунт
HDASA				15140 кг 33377 фунт	15530 кг 34237 фунт	15850 кг 34942 фунт
PRA				15390 кг 33928 фунт	15780 кг 34788 фунт	16100 кг 35494 фунт
Фиксированный решетный стан						
Неподвижный мост с управляемыми колесами				14780 кг 32584 фунт	15170 кг 33443 фунт	15490 кг 34149 фунт
HDASA				14940 кг 32936 фунт	15330 кг 33796 фунт	15650 кг 34502 фунт
PRA				15190 кг 33487 фунт	15580 кг 34347 фунт	15900 кг 35053 фунт

(-): конфигурация

- Без жатки
- С порожним зерновым бункером
- Без соломоизмельчителя
- Without chaff blower
- Шины ведущих колес 800/65 R32
- Шины управляемых колес 460/70R24
- Полный топливный бак

РАЗМЕРЫ

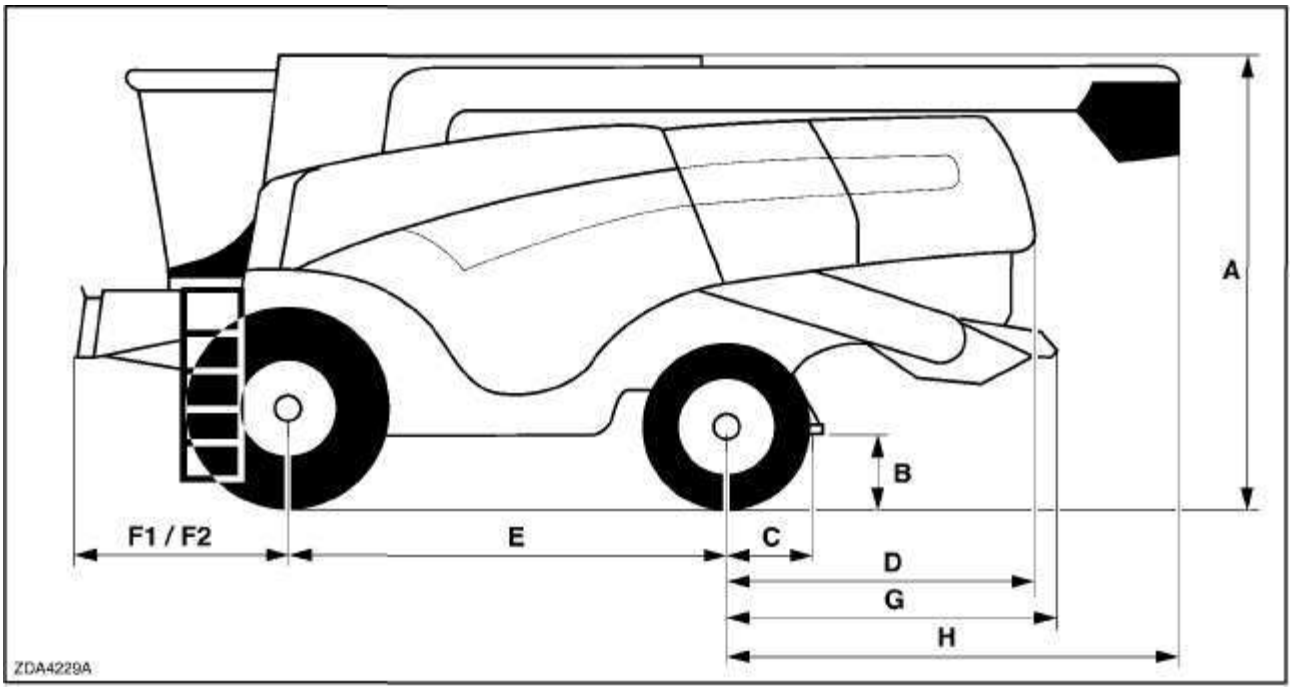

ШИНЫ ВЕДУЩИХ КОЛЕС	A	B
620/75 R34-170A8-DT820	3,93 м (154-3/4 дюйма)	0,58 м (23 дюйма)
650/75 R32-172A8-DT822	3,92 м (154-21/64”)	0,57 м (22-1/2 дюйма)
710/75 R34-178A8-MegaXBib	3,96 м (155-28/64”)	0,61 м (24-1/64")
800/65 R32-172A8-DT822	3,92 м (154-21/64")	0,57 м (22-1/2")
800/65 R32-172A8-XM28	3,92 м (154-21/64”)	0,57 м (22-1/2 дюйма)
900/60 R32-176A8-DT830	3,96 м (155-28/64”)	0,61 м (24-1/64”)
1050/50 R32-178A8-MegaXbi	3,98 м (156-11/16 дюйма)	0,62 м (24-1/4 дюйма)
Гусеницы	4,07 м (160-1/4 дюйма)	0,72 м (28-11/32 дюйма)

F1 = Наклонная камера с механизмом бокового наклона и регулировкой фронта среза
F2 = Наклонная камера с механизмом бокового наклона
B–C = НЕПОДВИЖНОЕ сцепное устройство для прицепа
H = Выгрузная труба 5,5 м (18 футов) с удлинителем 0,9 м (3 фута)

Ведущий задний мост (в переднем положении)

C	0,88 м (34-5/8 дюйма)
D	2,70 м (106-19/64”)
E	3,64 м (143-5/16 дюйма)
F1	2,55 м (100-3/8 дюйма)
F2	2,51 м (98-3/16 дюйма)
G	2,86 м (112-19/32 дюйма)
H	3,78 м (148-13/16”)

Ведущий задний мост (в заднем положении)

C	0,85 м (33-1/2 дюйма)
D	2,66 м (104-3/4 дюйма)
E	3,67 м (144-1/2 дюйма)
F1	2,55 м (100-3/8 дюйма)
F2	2,51 м (98-13/16”)
G	2,82 м (111-3/128 дюйма)
H	3,74 м (147-1/4 дюйма)

Неподвижный управляемый мост
Регулируемый усиленный управляемый мост (в переднем положении)

C	0,79 м (31-13/128”)
D	2,6 м (102-3/8 дюйма)
E	3,73 м (146-109/128 дюйма)
F1	2,55 м (100-3/8 дюйма)
F2	2,51 м (98-13/16”)
G	2,77 м (109-1/16 дюйма)
H	3,69 м (145-1/4 дюйма)

Регулируемый усиленный управляемый мост (в заднем положении)

C	0,76 м (29-59/64”)
D	2,57 м (101-3/16 дюйма)
E	3,76 м (148-1/32 дюйма)
F1	2,55 м (100-3/8 дюйма)
F2	2,51 м (98-13/16”)
G	2,73 м (107-1/2 дюйма)
H	3,65 м (143-45/64”)

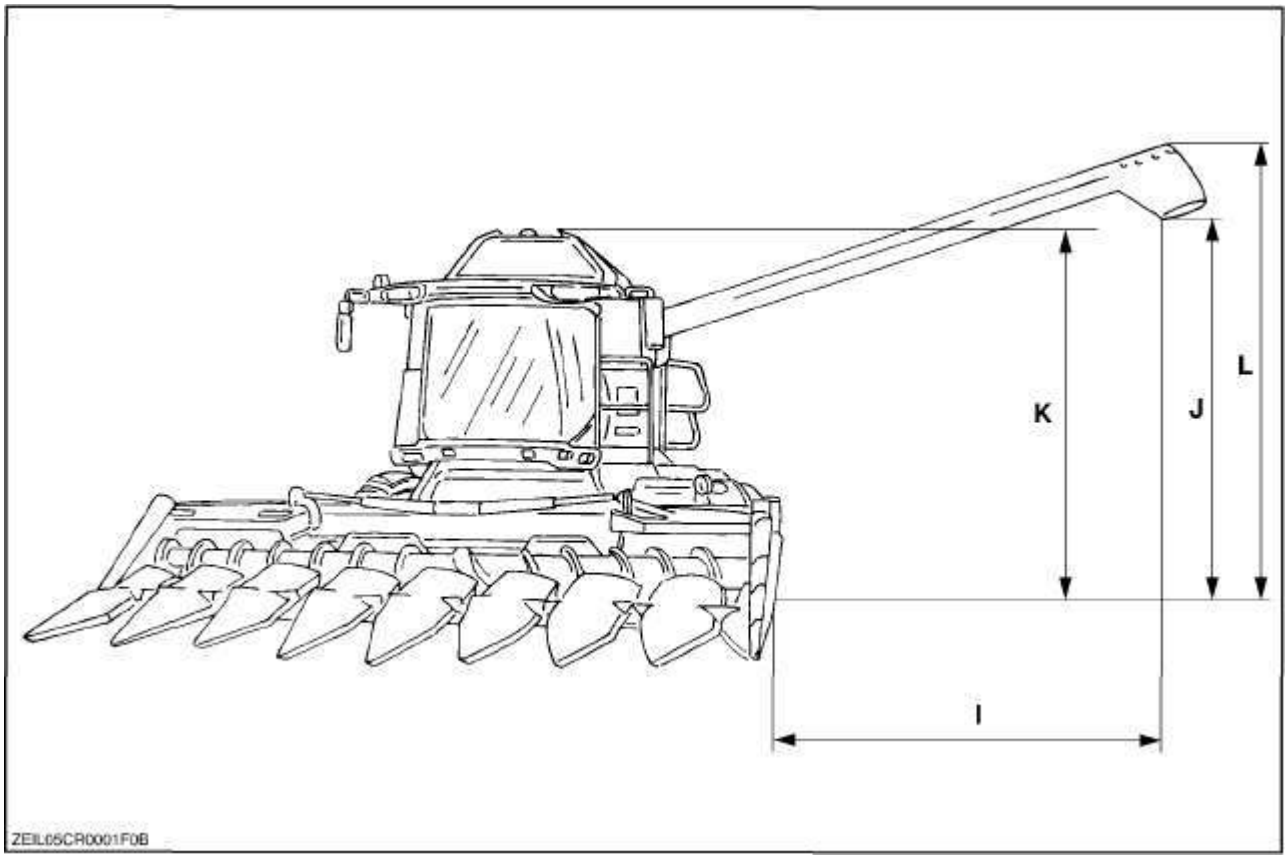

РАЗМЕР I [3]

Жатка	зерновой бункер шириной 3 м (9,8 фута)		зерновой бункер шириной 3,3 м (10,8 фута)	
	5,5 м (18 фут.)	**6,4 м (21 фут.)**	**5,5 м (18 фут.)**	**6,4 м (21 фут.)**
13 фут.	4,01 **м (13,1 фут.)**	4,88 **м (16 фут.)**	4,16 **м** (13,6 **фут.)**	5,03 **м** (16,5 **фут.)**
15 фут.	3,70 **м (12,1 фут.)**	4,57 **м (15 фут.)**	3,85 **м** (12,6 **фут.)**	4,72 **м** (15,5 **фут.)**
17 фут.	3,40 **м (11,1 фут)**	4,27 **м (14 фут.)**	3,55 **м** (11,6 **фут.)**	4,42 **м** (14,5 **фут.)**
20 фут.	2,94 **м (9,6 фут.)**	3,81 **м** (12,5 **фут.)**	3,09 **м** (10,1 **фут.)**	3,96 **м (13 фут.)**
24 фут.	2,30 **м (7,6 фут)**	3,20 **м** (10,5 **фут.)**	2,48 **м (8,1 фут.)**	3,35 **м** (11 **фут.)**
30 фут.	1,42 **м (4,6 фут.)**	2,28 **м (7,5 фут.)**	1,57 **м (5,1 фут.)**	2,43 **м (8 фут.)**

[3] При максимальном открытии выгрузной трубы

РАЗМЕР J [3]

ШИНЫ ВЕДУЩИХ КОЛЕС	Длина выгрузной трубы	
	5,5 м (18 фут.)	**6,4 м (21 фут.)**
620/75 R34-170A8-DT820	4,37 **м** (14,3 **фут.)**	4,63 **м** (15.2 **фут.)**
650/75 R32-172A8-DT822	4,37 **м** (14,3 **фут.)**	4,62 **м** (15,2 фут.)
710/75 R34-178A8-MegaXBib	4,40 **м** (14,4 **фут.)**	4,66 **м** (15,3 **фут.)**
800/65 R32-172A8-DT822	4,36 **м** (14,3 **фут.)**	4,62 **м** (15,2 **фут.)**
800/65 R32-172A8-XM28	4,36 **м** (14,3 **фут.)**	4,62 **м** (15,2 **фут.)**
900/60 R32-176A8-DT830	4,40 **м** (14,4 **фут.)**	4,66 **м** (15,3 **фут.)**
1050/50 R32-178A8-MegaXbi	4,42 **м** (14,5 **фут.)**	4,68 **м** (15,3 **фут.)**
Гусеницы	4,52 **м** (14,8 **фут.)**	4,78 **м** (15,7 **фут.)**

[3] При максимальном открытии выгрузной трубы

РАЗМЕР K [4]

ШИНЫ ВЕДУЩИХ КОЛЕС	Ширина зернового бункера			
	3м	**3м**	**3,3м**	**3,3м**
	CX8030	**CX8040-CX8050 CX8060-CX8070**	**CX8070**	**CX8080-CX8090**
620/75 R34-170A8-DT820	4,38 **м (14.4 фут)**	4,64 **м** (15,2 **фут.)**	4,40 **м** (14.4 **фут.)**	4,71 **м** (15,5 фут.)
650/75 R32-172A8-DT822	4,37 **м (14,3 фут.)**	4,63 **м** (15,2 **фут.)**	4,40 **м** (14.4 **фут.)**	4,70 **м** (15,4 **фут.)**
710/75 R34-178A8-MegaXBib	**4,41 м (14,5 фут.)**	4,67 **м** (15,3 **фут.)**	4,45 **м** (14,6 **фут.)**	4,74 **м** (15,6 **фут.)**
800/65 R32-172A8-DT822	4,37 **м (14,3 фут.)**	4,63 **м** (15,2 **фут.)**	4,40 **м** (14,4 **фут.)**	4,70 **м** (15,4 **фут.)**
800/65 R32-172A8-XM28	4,37 **м (14,3 фут.)**	4,63 **м** (15,2 **фут.)**	4,40 **м** (14,4 **фут.)**	4,70 **м** (15,4 **фут.)**
900/60 R32-176A8-DT830	**4,41 м (14,5 фут.)**	4,67 **м** (15,3 **фут.)**	4,45 **м** (14,6 **фут.)**	4,74 **м** (15,6 **фут.)**
1050/50 R32-178A8-MegaXbi	4,43 **м (14,5 фут.)**	4,68 **м** (15,4 **фут.)**	4,45 **м** (14,6 **фут.)**	4,75 **м** (15,6 **фут.)**
Гусеницы	4,52 **м (14,8 фут.)**	4,78 **м** (14,8 **фут.)**	4,54 м (14,9 **фут.)**	4,85 **м** (15,9 **фут.)**

[4] При полностью открытых **крышках** зернового бункера

РАЗМЕР L [3]

ШИНЫ ВЕДУЩИХ КОЛЕС	Длина выгрузной трубы	
	5,5 м (18 фут.)	**6,4 м (21 фут.)**
620/75 R34-170A8-DT820	5,32 **м** (14,3 **фут.)**	5,58 **м** (15,2 **фут.)**
650/75 R32-172A8-DT822	5,32 **м** (17,5 **фут.)**	5,57 **м** (18,3 **фут.)**
710/70 R38-171A8-DT820	5,36 м (17,6 **фут.)**	5,62 **м** (18,4 **фут.)**
800/65 R32-172A8-DT822	5,31 **м** (17,4 **фут.)**	5,57 **м** (18,3 **фут.)**
900/60 R32-176A8-DT830	5,35 **м** (17,6 **фут.)**	5,61 **м** (18,4 **фут.)**
1050/50 R32-178A8-MegaXbi	5,37 **м** (17,6 **фут.)**	5,63 **м** (18,5 **фут.)**
Гусеницы	5,47 **м** (18,0 **фут.)**	5,73 **м** (18,8 **фут.)**

[3] При максимальном открытии выгрузной трубы

ПРОТИВОВЕСЫ

При использовании некоторых типов навесного оборудования закон требует установки противовесов, обеспечивающих безопасность при движении по дорогам общего пользования.

Комбайн может комплектоваться следующими противовесами (в качестве дополнительного оборудования)

- Противовесы для установки на заднюю полураму: масса одного противовеса **35** кг (77,2 фунта)

- Противовесы для установки на управляемые колеса (устанавливаются на ободья управляемых колес): масса одного противовеса 20 кг (44,1 фунта)

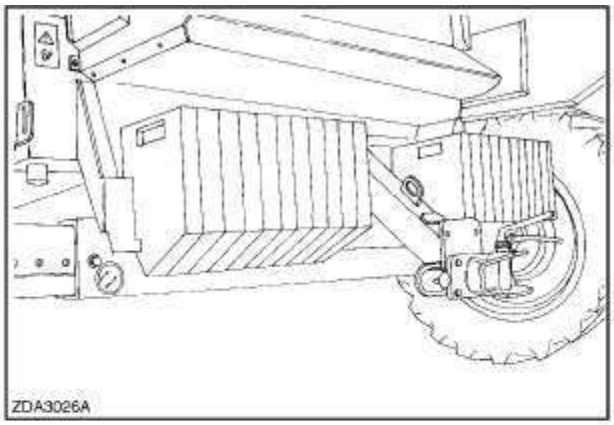

1

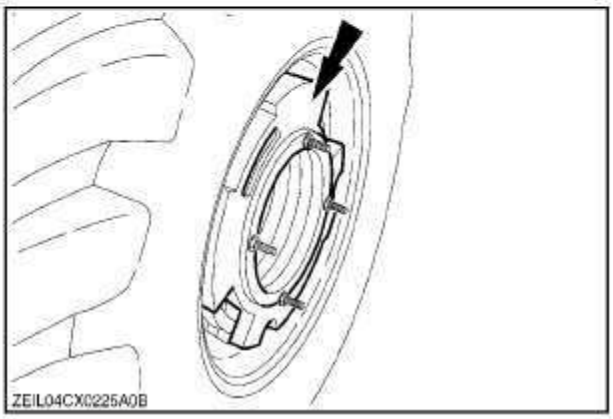

2

Масса балласта при наличии **соломоизмельчителя**				
	HDASA		**Ведущий задний мост**	
	20-футовая секционная зерновая жатка или 6-рядковая складывающаяся жатка (*)	8-рядковая секционная жатка (*)	20-футовая секционная зерновая жатка или 6-рядковая складывающаяся жатка (*)	8-рядковая секционная жатка (*)
CX8090	Противовесы не требуются	16 × 35 кг (560 кг)	Противовесы не требуются	10 × **35** кг (350 кг)
CX8080				
CX8070				
CX8060				
CX8050	10 × 35 кг (350 кг)	18 × 35 кг+20 × 20 кг (1030 кг)	4 × **35** кг (140 кг)	18 × **35** кг+10 × **20** кг (830 кг)
CX8040				
CX8030				

(*) : Кукурузная жатка с измельчителем стеблей

Замечание: При навеске уборочного оборудования, не указанного в данной таблице: установите противовесы и убедитесь, что нагрузка на управляемый мост составляет не менее 4700 кг.

Жидкий балласт (водный раствор хлорида кальция) применяется при температурах не ниже –15°C. (Не относится к Германии, Италии и скандинавским странам.)

ВНИМАНИЕ

Заливать жидкий балласт в шины не следует, поскольку это не рекомендуется, а в ряде стран запрещено законом.

Для указанных ниже сочетаний масса жидкого балласта должна составлять не менее 366 кг, дополнительные противовесы не требуются:

- комбайны CX8030 — CX8040 — CX8050, оснащенные мостами типа PRA или HDASA, соломоизмельчителем и 6-рядной секционной кукурузной жаткой

- комбайны CX8060 — CX8070 — CX8080 — CX8090, оснащенные мостом типа PRA, соломоизмельчителем и 8-рядной секционной кукурузной жаткой.

Данные для других сочетаний приведены в таблицах ниже.

Комбайны CX8030 — CX8040 — CX8050 **с соломоизмельчителем** и **8-рядной откидной кукурузной жаткой**			
		HDASA	**Ведущий задний мост**
Шины управляемых колес	Масса жидкого балласта в расчете на комплект шин	Масса дополнительных противовесов (помимо жидкого балласта)	Масса дополнительных противовесов (помимо жидкого балласта)
14,9 × 24	366 кг	8 × 35 кг+20 × 20 кг	8 × 35 кг+6 × 20 кг
460/70 R24	462 кг	4 × 35 кг+20 × 20 кг	4 × 35 кг+20 × 20 кг
540/65 R24	616 кг	2 × 35 кг+20 × 20 кг	2 × 35 кг+20 × 20 кг
480/70 R30	636 кг	2 × 35 кг+20 × 20 кг	2 × 35 кг+20 × 20 кг
540/65 R30	712 кг	20 × 20 кг	8 × 20 кг
600/65 R28	828 кг	16 × 20 кг	4 × 20 кг
18.4 R30	710 кг	20 × 20 кг	8 × 20 кг
620/75 R26	1010 кг	6 × 20 кг	Противовесы не требуются

Комбайны CX8060 — CX8070 — CX8080 — CX8090 **с соломоизмельчителем и 8-рядной откидной кукурузной жаткой**		
HDASA		
Шины управляемых колес	Масса жидкого балласта в расчете на комплект шин	Масса дополнительных противовесов (помимо жидкого балласта)
14,9 × 24	366 кг	6 × 35 кг (210 кг)
460/70 R24	462 кг	6 × 35 кг (210 кг)
540/65 R24	616 кг	Противовесы не требуются
480/70 R30	636 кг	Противовесы не требуются
540/65 R30	712 кг	Противовесы не требуются
600/65 R28	828 кг	Противовесы не требуются
18.4 R30	710 кг	Противовесы не требуются
620/75 R26	1010 кг	Противовесы не требуются

Замечание: При установке уборочного оборудования, не указанного в данной таблице: установите противовесы и убедитесь, что нагрузка на управляемый мост составляет не менее 4700 кг.

РАЗДЕЛ 9 — ПЕРЕЧЕНЬ РАБОТ, ВЫПОЛНЯЕМЫХ ПОСЛЕ ПЕРВЫХ 50 ЧАСОВ ЭКСПЛУАТАЦИИ

ПРОВЕРИТЬ И ПРИ НЕОБХОДИМОСТИ ОТРЕГУЛИРОВАТЬ (КОПИЯ ЗАКАЗЧИКА)

1. Набить пластичную смазку в пресс-масленки (после наработки каждых 50 ч) ☐
2. Проверить моменты затяжки гаек крепления колес ☐
3. Проверить шаровые шарниры деталей рулевого управления ☐
4. Осмотреть и очистить конденсатор кондиционера ☐
5. Осмотреть и очистить испаритель кондиционера ☐
6. Проверить фильтр-осушитель кондиционера ☐
7. Проверить давление воздуха в шинах ☐
8. Проверить зазор подбарабанья молотильного барабана ☐
9. Проверить уровень масла в двигателе ☐
10. Проверить уровень масла в маслобаке гидравлической системы/гидростатической трансмиссии ☐
11. Проверить уровень масла в коробке передач
12. Проверить уровень масла в маслобаке гидравлической системы/гидростатической трансмиссии ☐
13. Проверить натяжение всех цепей и ремней ☐
14. Смазать все цепи ☐
15. Проверить уровень охлаждающей жидкости в расширительном бачке ☐
16. Проверить уровня жидкости в бачке гидропривода тормозов ☐
17. Очистить воздушный фильтр кабины ☐
18. Проверить уровень топлива ☐
19. Очистить камнеудалитель ☐
20. Слить конденсат из фильтра грубой очистки топлива/водоотделителя ☐
21. Проверить натяжение цепи зернового элеватора ☐

ПРОВЕРКА ВЫПОЛНЕНА

МОДЕЛЬ КОМБАЙНА: .....

ЗАВОДСКОЙ НОМЕР КОМБАЙНА: .....

ПОДПИСЬ ВЛАДЕЛЬЦА, ДАТА: .....

ПОДПИСЬ ДИЛЕРА, ДАТА: .....

ПРОВЕРИТЬ И ПРИ НЕОБХОДИМОСТИ ОТРЕГУЛИРОВАТЬ (КОПИЯ ЗАКАЗЧИКА)

1. Набить пластичную смазку в пресс-масленки (после наработки каждых 50 ч) ☐
2. Проверить моменты затяжки гаек крепления колес ☐
3. Проверить шаровые шарниры деталей рулевого управления ☐
4. Осмотреть и очистить конденсатор кондиционера ☐
5. Осмотреть и очистить испаритель кондиционера ☐
6. Проверить фильтр-осушитель кондиционера ☐
7. Проверить давление воздуха в шинах ☐
8. Проверить зазор подбарабанья молотильного барабана ☐
9. Проверить уровень масла в двигателе ☐
10. Проверить уровень масла в маслобаке гидравлической системы/гидростатической трансмиссии ☐
11. Проверить уровень масла в коробке передач
12. Проверить уровень масла в маслобаке гидравлической системы/гидростатической трансмиссии ☐
13. Проверить натяжение всех цепей и ремней ☐
14. Смазать все цепи ☐
15. Проверить уровень охлаждающей жидкости в расширительном бачке ☐
16. Проверить уровня жидкости в бачке гидропривода тормозов ☐
17. Очистить воздушный фильтр кабины ☐
18. Проверить уровень топлива ☐
19. Очистить камнеудалитель ☐
20. Слить конденсат из фильтра грубой очистки топлива/водоотделителя ☐
21. Проверить натяжение цепи зернового элеватора ☐

ПРОВЕРКА ВЫПОЛНЕНА

МОДЕЛЬ КОМБАЙНА: .....

ЗАВОДСКОЙ НОМЕР КОМБАЙНА: .....

ПОДПИСЬ ВЛАДЕЛЬЦА, ДАТА: .....

ПОДПИСЬ ДИЛЕРА, ДАТА: .....

АЛФАВИТНЫЙ УКАЗАТЕЛЬ

АЛФАВИТНЫЙ УКАЗАТЕЛЬ

“Upper sieve type” («Тип верхнего решета») 2-57
Autofloat ™ 2-54

А

Аварийное торможение 2-53
Аварийный выход 2-1
Аварийный останов 3-4
Автоматическая регулировка коэффициента скорости мотовила 2-54
Автоматическая система терморегулирования (ATC) 2-26
Автоматический подъем жатки 2-54
Автоматическое выключение двигателя 2-82
Автоматическое поворотное сцепное устройство для транспортной тележки 3-92, 7-24
Аккумуляторные батареи 4-112
Архив ошибок 2-61

Б

Балластные грузы, устанавливаемые на колеса 7-25
Балластные грузы, устанавливаемые на раму 7-25
Барабан и подбарабанье 3-43
Барабан и подбарабанье — различные типы 3-46
Битер 3-55
Блок управления Nav 2-59
Блокиратор жатки 1-41
Блокировка дифференциала 3-5
Боковой наклон 2-57
Боковой сдвиг 2-54
Буксировка комбайна 1-48
Быстрый доступ к клавиатуре 2-40

В

Ведущий задний мост 7-15
Вентилятор очистки 3-70
Вентилятор с увеличенной частотой вращения 7-17
Версия 2-60
Вертикальное положение мотовила 2-54
Вертикальные ножи 2-54
Вертикальные фартуки на соломотрясе 7-6
Верхнее решето Closz (1-5/8”) 7-10
Верхнее решето для кукурузы 7-10
Вид комбайна 2-51
Включение соломоизмельчителя 3-82
Вращающийся сетчатый фильтр и система охлаждения двигателя 4-30
Время 2-47
Всплывающие списки 2-43
Встроенный измельчитель 2-58
Выбор всплывающих списков 2-43
Выгрузной механизм 3-81
Выгрузной шнек зернового бункера 3-80
Высококачественные громкоговорители 7-18
Высота среза и режим Autofloat 3-23

Г

Габаритные размеры 8-33
Генератор переменного тока 4-114
Гидравлическое оборудование 4-82
Гидроаккумулятор 2-52
Гидромеханический гидростат 2-56
Гидрораспределитель верхнего решета 2-57
Гидрораспределитель нижнего решета 2-57
Гидросистема и гидростатическая трансмиссия 4-33
Главная страница 2-44
Главный ключ 2-37
Главный экран 2-45
Год 2-47
Горизонтальное положение мотовила 2-54
Граблины 3-88
График 2-62
Грузы для работы на склонах 7-1
Гусеницы 4-83, 7-16

Д

Давление наддувочного воздуха 2-51
дата 2-47
Датчик воздушного фильтра 2-51
Датчик коробки передач 2-52
Датчик потока зерна 4-78, 7-21
Датчик распределительного шнека 2-57
Датчик растительного остатка 2-58
Датчик слежения за границей 7-22
Датчик температуры муфты 2-56
Датчик уровня 4-76
Датчик уровня зерна в зерновом бункере 3-79

Датчик уровня масла в коробке передач 2-56
Датчик частоты вращения вала соломоизмельчителя 2-58
Датчика влажности зерна 4-74, 7-21
Двигатель 1-2, 1-14, 4-14, 7-17
Движение по дорогам общего пользования 1-9
Двухдиапазонный привод 4WD 2-53
День/ночь 2-47
ДИАГНОСТИКА 2-60
Дизельное топливо 1-15
Дисплей. 2-48
Дистанционное расширение 2-57
Дистанционное снижение измельчения 2-58
Дистанционное управление положением пластин делителя 3-86
Дистанционное управление решетом 7-8
До начала эксплуатации комбайна 3-1
Домолачивающие устройства 4-73
Дополнительное зеркало (Германия) 1-44
Дополнительный комплект осветительных приборов 7-20
Дополнительный модуль CCM 3 2-51
Дополнительный привод задних колес 2-53
Доступ для отбора образцов зерна 3-77
Доступ к всплывающему списку 2-43
Доступ к клавиатуре 2-41
Доступ к узлам машины 1-35

Е

Единицы измерения 2-48
Емкость зернового бункера 2-57
Емкость картера двигателя с учетом масляного фильтра 4-18
Емкость системы охлаждения 4-22
Емкость топливного бака 4-24
Емкость топливного бака 2-51

Ж

Жатка 3-20

З

Забивание барабана 3-44
Задержка потока 2-59
Заднее освещение 2-47
Задний проблесковый маячок 7-19
Задний ремень привода соломоизмельчителя 4-62
Зазор подбарабанья 3-45
Заказ запасных частей/принадлежностей 6-2
Замена масла в гидросистеме 4-51
Замена охлаждающей жидкости 4-20
Замена подбарабанья 3-46
Запись на карту 2-59
Заправка топливом 4-23
Запуск двигателя 3-2
Запуск двигателя в нормальных условиях 3-2
Запуск двигателя комбайна 1-8
Запуск двигателя от внешнего источника 4-112
Защита от пыли 3-43, 4-71
Защитные поручни 1-43
Защитные приспособления 1-41
Защитные приспособления 1-44
Звуковая сигнализация 2-82
Звуковой сигнал неисправной работы жатки 2-55
Зерновая – Рисовая – Секционная жатка (71C/73C) 1-4
Зерновая жатка 1-3
Знаки габарита 1-43, 7-25
Зона отображения статуса 2-45

И

Идентификационные данные 1-1
Измельчитель кукурузных стеблей 3-84
Измельчитель соломы 3-83
Импорт 2-74
Инструмент для снятия подбарабанья 7-4
Инструментальный ящик 2-47
Интервал 2-55
Информация о гидросистеме 2-64
Информация о двигателе 2-63
Информация о жатке 2-64
Информация о подающем механизме 2-65
Информация о потерях 2-67
Информация о растительном остатке 2-66
Информация о силовом приводе 2-64
Информация о частоте вращения 2-66
Информация о чистом зерне 2-66
Информация об обмолоте 2-65
Информация об очистке 2-65
Информация об уровне вибрации 1-18
Информация об электросистеме 2-63

К

Кабина — климатическая установка 4-115
Кабина и органы управления 2-1
Калибровка 2-76, 2-77
Калибровка NAV 2-81
Калибровка культуры 2-81
Калибровка многофункционального джойстика 2-78
Калибровки 2-76

Камнеудалитель 3-42
Картирование урожайности 7-23
Клавиатура 2-41
Клавиатура кренометра 2-40
Клавиша выхода / сброса ESCAPE. 2-37
Клапан ограничения тормозного усилия 2-53
Клапаны коробки передач 2-52
Класс комбайна 2-51
Климатическая установка 2-24
код страны: 2-51
Колеса и шины 8-1
Колесная проставка 7-16
Колесный башмак 1-42
Комплект SmartSteer™ 7-22
Комплект вариатора для мелкосеменных культур 7-8
Комплект вертикальных ножей 7-5
Комплект делителей зерновой доски 7-9
Комплект дл смешивания стержней кукурузы 7-11
Комплект для движения по дорогам общего пользования с секционной жаткой 7-19
Комплект для снижения частоты вращения вариатора привода вентилятора 4-65
Комплект для удлинения осей 7-15
Комплект для установки антенны системы автоматчиеского вождения Intellisteer™ Auto Guidance DGPS 7-22
Комплект для установки системы автоматического вождения 7-22
Комплект компьютерного ПО 7-20
Комплект осветительных приборов для жатки для движений по дорогам общего пользования 7-2
Комплект освещения, устанавливающийся на брызговиках 7-20
Комплект переналадки дистанционного управление отражателями 7-14
Комплект переналадки на обмолот злаков 7-6
Комплект переналадки на обмолот риса 7-7
Комплект переналадки на уборку кукурузы 7-7
Комплект переоборудования гидропривода мотовила 7-1
Комплект распределения материала 7-1
Комплект установки антенны слежения за границей 7-22
Комплект цилиндра подъема жатки 7-3
Компрессор 4-119, 7 -17
Конденсатор 4-117
Коробка передач 4-42
Крепление комбайна для перевозки 1-50
Криволинейные жалюзи из нержавеющей стали 7-10
Крышки гладкого домолачивающего устройства 7-11
Кукурузная жатка 1-3
Кукурузная жатка (96C) 1-3

Л

Левый возвратный шнек (колосового элеватора) и поперечного колосового шнека 4-61
Логическая схема проблескового маячка зернового бункера 2-57
Лопасти битера 3-55, 7-5

М

Максимальная высота среза 2-54
Максимальный угол поворота 2-55
Машина 2-36
Местонахождение GPS 2-59
месяц 2-47
Минимальная частота вращения мотовила 2-54
Минута 2-47
Модель двигателя 2-51
Модель комбайна 2-51
Модификация для обмолота кукурузы 7-6
Модуль мониторинга урожайности 7-21
Моменты затяжки колесных гаек 8-1
Монитор Intelliview ™ 2-38
Монитор Intelliview ™ II 2-35
Моточасы двигателя 2-58
Мягкая клавиатура 2-39

Н

Навигационная клавиатура 2-39
Навигация и контроль входных данных 2-38
Надставка выгрузной трубы 7-12
Надставки зернового бункера 3-78
Надставки соломотряса 7-6
Назначение 1-1
Накладка для подсолнечника 7-5
Наработанные часы молотилки 2-58
Настройка GPS 2-59
Настройка гидросистемы 2-52
Настройка двигателя 2-51
Настройка дисплея 2-47
Настройка жатки 2-54
Настройка жатки 2 2-55
Настройка зазора встряхивателей 4-103
Настройка обмолота 2-56
Настройка очистки 2-57
Настройка параметров уборки 3-10
Настройка подающего механизма 2-56
Настройка профиля 2-68
Настройка растительного остатка 2-58
Настройка сбора урожая/системы точного земледелия 2-58

Настройка силового привода 2-53
Настройка урожайности 2-59
Настройка чистого зерна 2-57
Настройка электросистемы 2-52
Настройки для подбарабаний различных типов 3-53
Настройки комбайна 2-51
Настройки культуры 2-81
Нижний щиток вентилятора 7-8
Нижняя пластина кукурузной жатки 2-54
Нижняя пластина наклонной камеры 3-37
Ножи ротора 3-87
Номерной знак (Италия) 1-44, 7-26

О

Обмолот 3-43, 4-71
Обработка растительного остатка 3-82
Обслуживание в конце сезона 6-1
Общее число рядков 2-55
Общие рекомендации 1-6
Огнетушитель 1-45
Огнетушитель 7-26
Ограничение системы поперечного наклона 3-37
Ограничение скорости (при движении вперед) 2-53
Ограничение скорости (при движении назад) 2-53
Ограничения 1-1
Окно 1 2-69
Окно 2 2-69
Окно 3 2-69
Окно 4 2-70
Окно 5 2-70
Окно 6 2-70
Окно автоматической настройки режима уборки 2-71
Окно информации о комбайне «Combine info» 2-63
Оператор: 2-48
Операторская настройка 2-48
Опорная рама противовесов 7-25
Определение уровня потерь 3-19
Органы управления под потолком кабины 2-19
Осветительные приборы и зеркала 2-29
Освещение Deluxe 2-52
Оси поворота 4-50
Остановка глушением 3-16
Остановка двигателя 3-3
Остановка комбайна 1-11
Остьеотделительные планки 7-4
Остьеотделительные пластины 3-54
Отбойный битер 3-57
Отклоняющие пластины разбрасывателя 2-58
Отображение объема 2-48
Отопитель кабины 7-18
Отсоединение жатки 3-22
Очистка 4-72

П

Пальцы битера 3-55, 7-5
Панель перегородки 3-88
Панель управления климатической системы с ручным управлением 2-25
Панель управления справа 2-8
Передаточное отношение четыре 2-53
Передний ремень привода соломоизмельчителя 4-61
Переключение передач 5-12
Переключение передач. 3-5
Перекрывающая секция 2-55
Переносная рабочая лампа 7-20
Перечень фильтров 2-74
Периодичность смазки 4-3
Перфорированная секция дна наклонной камеры 7-2
Перфорированные крышки 7-12
Платформа-подборщик (92C/94C) 1-4
Пневмотранспортер половы 3-89, 7-13
Пневмотранспортер/разбрасыватель соломы 2-58
Поворот выгрузной трубы 3-81
Поворотное сцепное устройство для транспортной тележки 7-24
Подача материала 4-69
Подбарабанье для мелкого зерна 3-45
Подбарабанье для обмолота кукурузы 3-45
Подбарабанье для обмолота риса 3-45
Подключение данных калибровки (не используется) 2-75
Подогреватель 2-51
Подъем комбайна 1-49
Положение решет 3-64
Положение управляемого моста 4-86
Положение управляемого моста по высоте 4-88
Положение формирования валка 3-88
Пороговое давление ННС 2-54
Потери 3-17
Правила техники безопасности при работе с аккумуляторной батареей 1-16
Правый возвратный шнек (колосового элеватора) наклонной камеры 4-64
Предохранители и реле 4-106
Предпусковой подогреватель охлаждающей жидкости 7-17
Предсезонное обслуживание 6-3
Предупредительная табличка и фонарь выгрузной трубы 7-26
Предупреждающие таблички 1-19
Предупреждающие таблички (Австралия) 1-28

Преимущества автомата вождения 2-53
Пресс-масленки и периодичность смазки 4-1
Привод генератора, водяного насоса и компрессора кондиционера (двигатель CNH) 4-68
Привод мотовила 2-54
Привод транспортера наклонной камеры 7-2
Приводные ремни — моторный отсек 4-57
Приводные ремни и цепи — Левая сторона 4-54
Приводные ремни и цепи — правая сторона 4-56
Приемник системы глобального позиционирования (GPS) 2-62
Принтер в кабине 7-18
Присоединение жатки 3-20
Присоединение прицепа 1-51
Проба возврата 3-17
Проба зерна из бункера 3-16
Проблесковые маячки 7-19
Продольное положение управляемого моста 4-86
Продольный наклон 2-57
Пролистывающиеся списки 2-43
Промежуточная крышка 3-36
Промежуточный вал вращающегося сетчатого фильтра наклонной камеры 4-67
Промежуточный приводной ремень жатки и транспортера наклонной камеры 4-62
Промежуточный ролик 4-69, 7-2
Противовесы (балластные грузы) 8-37
Противорежущие пластины 3-87
Прочие компоненты 2-32
Пружинная муфта 4-69, 4-74

Р

Работа комбайна 1-10
Работа с жаткой 1-11
Рабочее окно - 2-49
Рабочие окна 2-69
Рабочие параметры 2-73
Рабочий объем гидромотора 2-53
Рабочий объем гидронасоса 2-53
Рабочий элемент датчика влажности зерна 4-75
Радиус шин 2-53
Радиус шин управляемых колес 2-53
Разбрасывание половы 3-85
Разбрасыватели 2-58
Разбрасыватель половы 3-91, 7-13
Рама 1-1
Рама для установки решет с круглыми отверстиями 7-9
Раскладка окон 2-49
Расположение креномера 2-57
Распределение материала на зерновой доске/верхнем решете 3-17
Распределители гидросистемы 4-37
Расстояние между рядками 2-55
Реверс жатки и транспортера наклонной камеры 3-35
Регулировка ближнего света фар 1-46
Регулировка нижнего вала 3-33
Регулировка света боковых фар 1-47
Регулировка фронта среза 4-70
Регулировка цилиндров рулевого механизма 4-105
Регулируемое верхнее решето 1-5/8” и 1-1/8" 7-10
Редуктор выгрузного механизма 4-46
Редуктор выгрузной трубы 4-47
Редуктор главной передачи 4-44
Редуктор двигателя 4-39
Редуктор привода распределительного шнека 4-48
Режим компенсации 3-25
Резьбовые валы 4-50
Ремень вариатора привода барабана 4-59
Ремень вариатора привода вентилятора очистки 4-64
Ремень главного привода 4-59
Ремень привода барабана 4-59
Ремень привода битера 4-60
Ремень привода вала фиксированного решетного стана 4-60
Ремень привода вентилятора системы охлаждения двигателя 4-67
Ремень привода водяного насоса (двигатель CNH) 4-68
Ремень привода водяного насоса (двигатель Iveco) 4-68
Ремень привода вращающегося сетчатого фильтра 4-67
Ремень привода выгрузки 4-59
Ремень привода генератора (двигатель Iveco) 4-68
Ремень привода жатки 4-63
Ремень привода жатки/транспортера наклонной камеры 4-63
Ремень привода жестко закрепленного решетного стана 4-61
Ремень привода клавиш соломотряса 4-61
Ремень привода компрессора кондиционера (CX8040-CX8050-CX8060-CX8070-CX8070-CX8080) 4-68
Ремень привода компрессора кондиционера (CX8090) 4-68
Ремень привода компрессора кондиционера (двигатель CNH) 4-68
Ремень привода промежуточного вала зернового элеватора 4-63
Ремень привода промежуточного вала самовыравнивающегося решетного стана 4-60
Ремень привода роторного сепаратора 4-62

Ремень привода транспортера наклонной камеры 4-63
Ресивер пневматической системы 4-120
Решета 3-62, 4-72
Решетка воздухозаборника свежего воздуха 4-117
Решетка подогревателя 2-48
Решетный стан 3-59
Решето предварительной очистки 3-64, 3-67
Решето предварительной очистки НС 1-5/8 дюйма 7-9
Решето с круглыми отверстиями 7-9
Рисовые пальцы 7-4
Роторный кодировщик 2-36
Роторный сепаратор 3-56
Рулевая колонка 2-6
Ручное выключение гидравлического стояночного тормоза 5-11

С

Самовыравнивание решетного стана 2-57
Самоустанавливающийся решетный стан наклонной камеры 4-60
Сброс рабочей ширины 2-55
Сводные данные 1 2-68
Сводные данные 2 2-68
Секционная жатка 1-3
Сепарация 3-55
Сервисная настройка 2-58
СЕРИЙНЫЙ НОМЕР 2-51
Сигнализация превышения допустимой частоты вращения двигателя 2-51
Сиденье и рабочее место оператора 2-2
Синхронизация частоты вращения мотовила по скорости движения 3-27, 3-28
Сирена (если установлена) 1-42
Система вентиляции картера (только для CX8090) 4-19
Система возврата 3-71
Система забора воздуха 4-31
Система кондиционирования воздуха 4-116
Система наполнения зернового бункера 3-73
Система охлаждения двигателя 4-20
Система очистки зерна 3-59
Система питания 4-23
Система стеклоомывателя 7-18
Система точного земледелия 2-68
Складная лестница 7-16
Скорость опускания ННС 2-54
Скорость подъема ННС 2-54
Скорректированная ширина захвата жатки 2-55
Сменные прокладки битера 7-5
Смещение жатки 2-55
Смещение мотовила вперед-назад 2-54
Смотровое окно зернового бункера 3-77
Снятие решет 3-64
Совместимое навесное оборудование 1-52
Сокращения 2-46
Соломоизмельчитель 7-14
Соломоизмельчитель 3-82
Соломоизмельчитель, устанавливающийся под капотом 2-58
Соломотряс 3-58
Сообщения об ошибках ввода данных 2-42
Состояние звукового сигналы жатки 2-55
Список ошибок калибровки 5-15
Спускной лоток соломоизмельчителя 3-85
Стартовая панель 2-18
Статус шины CAN 2-60
Стояночный тормоз 4-81
Стояночный тормоз 3-4
Суживающие пластины 7-3
Съемная зерновая доска 3-59

Т

Таблица (карта) смазки 4-52
Текущая модель машины 2-47
Текущее расположение: 2-49
Текущее число рядков 2-55
Температура гидромотора 2-53
Технические характеристики 8-1
Технические характеристики 8-23
Тип автомата вождения 2-53
Тип возврата 2-57
Тип гидросистемы 2-52
Тип гусениц 2-53
Тип датчика влажности зерна 2-58
Тип датчика Урожайности 2-58
Тип двигателя 2-51
Тип жатки 2-54
Тип жатки 2-55
Тип нижнего решета 2-57
Тип подбарабанья 2-56
Тип резания 2-55
Типы решет 3-69
Топливный коэффициент 2-53
Топливный фильтр (двигатель CNH) 4-26
Торможение двигателя 2-51
Тормозная система 4-51
Тормозные педали 4-81
Транспортер наклонной камеры 3-33, 3-38
Транспортный режим 3-27
Требования техники безопасности 1-17

У

Уборка урожая 3-6
Удаление воздуха из системы питания 4-27
Удаленные крышки зернового бункера 2-57
Удалить 2-75
Удлиненные делители решета 7-11
Удлинитель жалюзийного решета 7-10
Указатели поворотов 2-52
Универсальная система обмолота 3-57
Управление высотой жатки 3-23
Управление данными 2-74
Управление комбайном 3-3
Управляемый мост 4-72
Управляемый мост 4-85
Уровень интерфейса 2-47
Уровень охлаждающей жидкости 4-20
Уровень топлива 4-23
Уровень тормозной жидкости 4-51
Уровень шума 1-18
Урожайность/Влажность 2-59
Установка ACS 2-72
Установка решет 3-67
Установки 2-61
Установлен Nav II 2-59
Установлен стопорный клапан 2-52
Устойчивость 1-17
Уширители площадки управления 7-16

Ф

Фартук для замедления соломенного вороха 3-58
Фильтр грубой очистки топлива/водоотделитель 4-25
Фильтр контура рециркуляции 4-117
Фильтр системы вентиляции кабины 4-115
Фильтр-осушитель 4-118
Формат даты 2-48
Формат часов 2-48
Формат чисел 2-48
Функции клавиатуры 2-42

Х

Характеристики охлаждающей жидкости 4-22
Характеристики пластичных смазок 4-1
Характеристики топлива 4-24
Характеристики тормозной жидкости 4-51
Хранение зерна 4-74
Хранение топлива 4-24
Хранение/выгрузка зерна 3-73

Ц

Цепи 4-49
Цепь привода вала зернового элеватора 4-66
Цепь привода вала зернового элеватора 4-66
Цепь привода выгрузки 4-62
Цепь привода распределительного шнека 4-65
Цепь привода транспортера наклонной камеры 4-58, 4-69
Цилиндры подъема жатки 2-54

Ч

Частота вращения барабана 3-44
Число окон 2-49
Чувствительность к потерям в молотилке 2-56
Чувствительность к потерям в решете 2-57

Ш

Шарнирная пластина 127 мм 7-16
Шестерни дифференциала 2-53
Ширина захвата жатки. 2-55
Ширина колеи 4-89
Ширина очистки 2-57
Широкие крылья 7-26

Щ

Щели решет 3-62
Щетка вращающегося сетчатого фильтра 2-51
Щетка для вращающегося сетчатого фильтра 7-17

Э

Эксплуатационные показатели 3-16
Эксплуатация секционной жатки 3-27
Электромагнитная совместимость 1-18
Электронный блок управления работой комбайна 4-111
Электрооборудование 4-106

Ю

Юридические обязательства 1-17

Я

Язык 2-47

CNH BELGIUM N.V., Leon Claeystraat 3A, B-8210 ZEDELGEM — Belgium

ДЕПАРТАМЕНТ ПОСЛЕПРОДАЖНОГО ОБСЛУЖИВАНИЯ — Отдел технической информации
Публикация № **87535550 —** 1-е издание - 04 — 2006

ОТПЕЧАТАНО В БЕЛЬГИИ
АВТОРСКИЕ ПРАВА
ПРИНАДЛЕЖАТ КОМПАНИИ CNH
BELGIUM N.V.

Все права защищены. Полное либо частичное воспроизведение текста и/или иллюстраций запрещается.

Политика компании-производителя направлена на постоянное совершенствование продукции. Мы сохраняем за собой право изменять цены, конструкцию и технические характеристики без какого-либо уведомления.

Все данные, приведенные в настоящей публикации, могут изменяться в процессе совершенствования продукции. Данные по размерам и массе являются приблизительными, иллюстрации не всегда отражают стандартную комплектацию машины. Для получения более точной информации по конкретной машине обращайтесь к дилеру New Holland.

РЕКОМЕНДУЕМЫЕ СМАЗОЧНЫЕ МАТЕРИАЛЫ

Дилер предлагает новые специальные смазочные материалы марки Ambra-NH, изготовленные в соответствии с фирменными техническими условиями New Holland. Для данного комбайна мы рекомендуем:

ПОЗ.	Сервисный интервал	Количество единиц	Фирменное название NEW HOLLAND	Технические условия NEW HOLLAND	Марка смазочного материала	Международные технические условия
Пресс-масленки	10 часов -50 часов 100 часов -200 часов		AMBRA GR9 или: AMBRA GR75MD	NH710A или: NH720A	NLGI 2	M1C 137-A M1C 75-B
Двигатель (поддон картера с фильтром)	Проверять ежедневно Замена – после наработки каждых 600 часов или один раз в год	**CX8030** 16 л (4,23 ам. галлона) **CX8040** **CX8050** **CX8060** **CX8070** **CX8080** 24 л (6,34 ам. галлона) **CX8090** 29 л (7,7 ам. галлона)	AMBRA MASTER GOLD HSP	NH330H	SAE 15W40	API CH-4 или: ACEA E3/E5
Гидравлическая система и гидростати-ческая система (масло и фильтры)	Проверять ежедневно Замена – после наработки первых 100 часов (только фильтры) – после наработки каждых 600 часов или один раз в год (масло и фильтры)	70 л (18,5 ам. галлона)	AMBRA ГИДРОСИСТЕМОЙ 46 HV или: AMBRA MULTI G	NH646H или: NH410B	HV 46	DIN 51524 HV46, ЧАСТЬ 2 ISOVG-46 или: M2C134-D
Двигатель коробка передач	Проверять ежедневно Замена – после наработки первых 100 часов (только фильтр) – после наработки каждых 600 часов или один раз в год (масло и фильтры)	13 л (3,5 ам. галлона)	AMBRA ГИДРОСИСТЕМОЙ 46 HV или: AMBRA MULTI G	NH646H или: NH410B	HV 46	DIN 51524 HV46, ЧАСТЬ 2 ISO VG-46 или: M2C134-D

ПОЗ.	Сервисный интервал	Количество единиц	Фирменное название NEW HOLLAND	Технические условия NEW HOLLAND	Марка смазочного материала	Международные технические условия
Коробка передач	Замена — после наработки первых 100 часов – после наработки каждых 600 часов или один раз в год	19 л (5 ам. галлонов).	AM BRA HYPOIDE 90	NH520A	SAE 80W90	API GL-5 MIL–L–2105D
Редуктор главной передачи Стандартный Планетарный усиленный	Замена — после наработки первых 100 часов – после наработки каждых 600 часов или один раз в год	7,2 л (1,9 ам. галлонов). 7,85 л (2,07 ам. галлонов). 6,7 л (1,77 ам. галлонов).	AM BRA HYPOIDE 90	NH520A	SAE 80W90	API GL-5 MIL–L–2105D
Редуктор выгрузного механизма	Замена — после наработки первых 100 часов – после наработки каждых 600 часов или один раз в год	0,6 л (0,16 ам. галлонов).	AM BRA HYPOIDE 90	NH520A	SAE 80W90	API GL-5 MIL-L-2105D
Редуктор выгрузной трубы	Проверка — после наработки первых 100 часов – после наработки каждых 600 часов или один раз в год	0,3 л (0,08 ам. галлонов).	AM BRA HYPOIDE 90	NH520A	SAE 80W90	API GL-5 MIL-L-2105D
Редуктор привода распредели-тельного шнека	Замена — после наработки первых 100 часов – после наработки каждых 600 часов или один раз в год	0,25 л (0,07 ам. галлонов).	AM BRA HYPOIDE 90	NH520A	SAE 80W90	API GL-5 MIL-L-2105D
Цепи, резьбовые валы и оси поворота	100 часов 200 часов 200 часов		AM BRA HYPOIDE 90	NH520A	SAE 80W90	API GL-5 MIL-L-2105D
Тормозная система	Ежедневная проверка Замена раз в два года	0,825 л (0,21 ам. галлонов).	AM BRA SYNTFLUID 4	NH800A	SAE J 1703	ISO 4925 или NHTSA 116-DOT4
Система охлаждения	Проверять ежедневно Замена раз в два года	**CX8030** 40 л (10,6 ам. галлонов). **CX8040** **CX8050** **CX8060** **CX8070** **CX8080** 46 л (12,2 ам. галлона) **CX8090** 50 л (13,2 ам. галлонов).	50% AGRIFLU 50% воды	NH900A	-	-

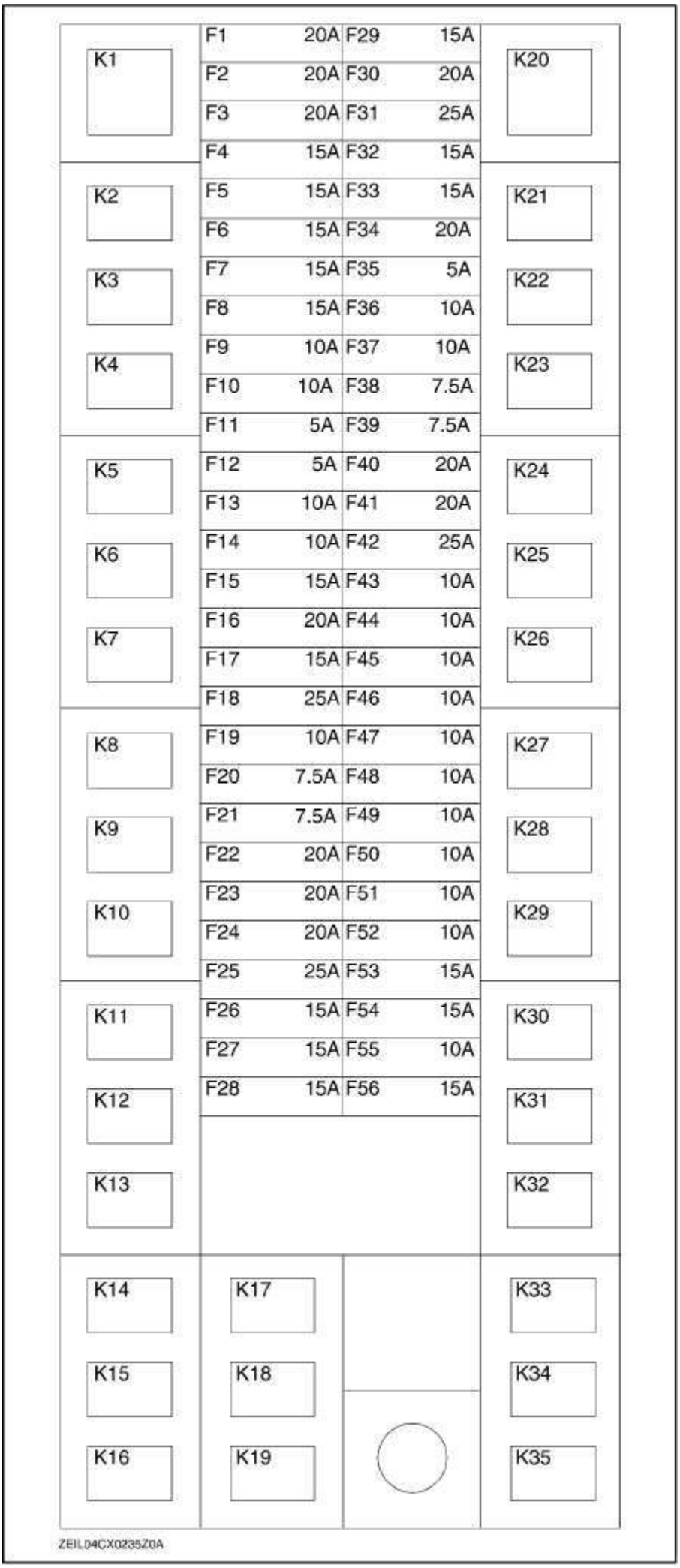

Рекомендуем вырезать эту схему и хранить ее в кармане на внутренней стороне крышки блока предохранителей и реле.

См.:

№ публикации	87535550
1-е издание	07/06

Номер предохра-нителя	Сила тока	Назначение
F1	20A	Питание электронного блока управления
F2	20A	Дополнительное оборудование 2
F3	20A	Дополнительное оборудование 1
F4	15A	Стеклоочиститель
F5	15A	Прикуриватель
F6	15A	Левые фары рабочего освещения на кабине
F7	15A	Правые фары рабочего освещения на кабине
F8	15A	Питание дополнительного оборудования
F9	10A	Стеклоомыватель/зеркало заднего вида
F10	10A	Разъем для подключения дополнительного оборудования
F11	5A	Радиоприемник
F12	5A	Система глобального позиционирования
F13	10A	Приемник-передатчик
F14	10A	Рабочие фары
F15	15A	Разъемы для подключения штатного оборудования
F16	20A	Насос сиденья
F17	15A	Вентилятор сепаратора
F18	25A	Главный вентилятор
F19	10A	Муфта включения кондиционера
F20	7.5A	Левые габаритные фонари
F21	7.5A	Правые габаритные фонари
F22	20A	Привод выравнивания решетного стана
F23	20A	Вариатор акселератора/щетки/мотовила
F24	20A	Реверс/Вентилятор
F25	25A	Электродвигатель переключения передач
F26	15A	Поворотная платформа HGS (SmartSteer™)
F27	15A	Решета/соломоизмельчитель
F28	15A	Подкачивающий топливный насос
F29	15A	Рабочие фары дальнего света
F30	20A	Рабочие фары на жатке
F31	25A	Рабочие фары на крыше кабины
F32	15A	Фары дальнего света
F33	15A	Фары ближнего света
F34	20A	Комплект освещения на брызговиках
F35	5A	Радиоприемник
F36	10A	Электронный блок управления работой комбайна 2A
F37	10A	Электронный блок управления работой комбайна 2B
F38	7.5A	Выключатель стартера и приборов
F39	7.5A	Питание запоминающего устройства
F40	20A	Электронный блок управления работой комбайна 1
F41	20A	Электронный блок управления работой комбайна 2
F42	25A	Электронный блок управления работой комбайна 3/кабина
F43	10A	Электронный блок управления работой комбайна 1A
F44	10A	Электронный блок управления работой комбайна 1B
F45	10A	Питание системы управления высотой жатки
F46	10A	Гидропривод мотовила жатки
F47	10A	CCM 3 (система точного земледелия/SmartSteer™)
F48	10A	Панель управления справа
F49	10A	Датчик кабины/ HGS (SmartSteer™)
F50	10A	Боковые рабочие фары/фонарь выгрузной трубы
F51	10A	Звуковой сигнал/габаритные фонари
F52	10A	Плафон освещения кабины/стоп-сигналы
F53	15A	Проблесковый маячок (маячки)
F54	15A	Нижние рабочие фары
F55	10A	Задние рабочие фары
F56	15A	Фонари аварийной сигнализации